Atego. Arocs.

Stavební doprava. 7,5 až 41 tun.
Těžká nákladní doprava. Do 250 tun.

Mercedes-Benz

Trucks you can trust

Obsah.

Mercedes-Benz ve stavební dopravě **3–4**

Atego 7,5–16 tun **5–12**
Kabina řidiče, výbava 7–8
Motory, převodovka, řazení 9–10
Komfort jízdy, připravenost pro nástavby 11–12

Technické údaje modelu Atego **13–16**
Varianty kabiny řidiče 13–14
Přehled typů 15–16

Arocs 18–41 tun **17–40**
Robustní výbava 19–20
Pracoviště, interiér 21–22
Srovnání kabin řidiče 23–28
Motory 29–30
Převodovka, řazení 31–32
Přenos síly 33–34
Nosnost rámu, odpružení 35–36
Možnost zatížení hnacího ústrojí 37–38
Světlá výška 39–40

Oborově specifické koncepce vozidel **41–46**
Arocs Loader 43–44
Arocs Grounder 45–46

Arocs do 250 tun **47–54**
Přehled 49–50
Převodovka, pohon 51–52
Rám, nápravy, montované díly 53–54

Technické údaje modelu Arocs **55–68**
Údaje o výkonu motoru 55
Varianty nádrží 56
Varianty kabiny řidiče 57–60
Přehled typů modelu Arocs do 41 tun 61–67
Přehled typů modelu Arocs do 250 tun 68

Účinnost ve stavební dopravě **69–90**
Nízké celkové náklady 71–86
Vysoká bezpečnost 87–88
Vysoké využití vozidla 89–90

Originální příslušenství **91–92**

Mercedes-Benz ve stavební dopravě.

Pro každé stavební použití, pro každé staveniště a jízdu k němu. Od valníků přes domíchávače betonu až po těžké sklápěče – silniční varianty a varianty s pohonem všech kol modelu Atego a Arocs jsou skutečnými profesionály pro stavbu. Díky své mnohostrannosti mají vhodnou odpověď téměř pro každý úkol a každý segment stavebního oboru.

Atego od 7,5 do 16 t přesvědčí svou vysokou kvalitou, svou vynikající spolehlivostí a odolností ve vedlejším stavebním oboru, například v zahradnictví, na městských staveništích a v řemeslné oblasti. Arocs od 18 do 41 t je specialistou pro těžké použití. Svůj vysoký výkon přenese na silnici v nesjízdném terénu stejně spolehlivě jako na vozovce. Se svými silnými konfiguracemi pohonu a robustní konstrukcí podvozku, odpružení a rámu dokáže s přehledem zvládnout všechny jízdní situace. S modelem Arocs do 250 tun je k dispozici tahač návěsů, který byl vyvinut a konstruován pro obzvláště těžké a velké náklady.

Kromě toho zaručují Atego a Arocs se svými úspornými motory Euro VI, prodlouženou životností mnoha součástí, nízkými náklady na opravu a údržbu a vysokou připraveností pro nástavby obzvláště hospodárné využití.

Zkrátka: Mercedes-Benz dodává, co si praxe žádá. Na stavbě. I na silnici. Přesvědčte se sami.

S MB 1223

Atego 7,5–16 t.

Hodnota. Bez ohledu na to, v jakém vedlejším stavebním oboru působíte, i na to, jakou konfiguraci má Vaše vozidlo: Atego přesvědčí v každém ohledu.

Trvalá hodnota modelu Atego se projeví v atributech, jakými jsou vysoká kvalita, vynikající spolehlivost a také jeho dlouhá životnost a odolnost. Kromě toho se četné výbavy postarají o to, abyste v Ategu získali pomocníka, který přesvědčí nejen svou praktičností a účelností, ale také nízkými náklady na provoz. Atego se rovněž vyznačuje ergonomicky pojatým pracovištěm a suverénními jízdními vlastnostmi. Příjemný design exteriéru a interiéru rovněž přispívá ke kladnému dojmu.

S modelem Atego vstupuje do vedlejších stavebních oborů opravdový profesionál, který v každodenním provozu (použití) necouvne před žádnou výzvou. A také vůz, který může rozhodujícím způsobem přispět k větší ziskovosti Vašich jízd ve vedlejším stavebním oboru.

Použití. S modelem Atego máte k dispozici nákladní vůz s velkým množstvím výbav. S jejich pomocí se Atego postará o to, aby Vám šla těžká práce jednoduše od ruky.

Atego přesvědčí nejen nezaměnitelným vzhledem, ale také působivým interiérem: vysoce přizpůsobeno účelu svého využití je Atego dodáváno ve třech různých variantách kokpitu, které ve spojení se sdruženým přístrojem, multifunkčním volantem a pohodlnými sedadly zajišťují vysoký komfort jízdy a snadnou obsluhu vozidla.

K přednostem Atega patří například precizní řízení, vedení zadní nápravy, automatizovaná převodovka Mercedes PowerShift 3 a 4válcové a 6válcové řadové motory s vyšším výkonem a úsporou paliva zároveň.

Požadavky na práci s vozidlem jsou ve vedlejších stavebních oborech velmi rozmanité, a proto nenechává Atego nesplněná žádná přání ani v otázkách připravenosti pro nástavby.

[1] Příplatková výbava.

Zaměření na účel použití. Vysoké zaměření modelu Atego na účel použití se projevuje například v pohyblivém vstupu u variant modelu Atego s pohonem všech kol. A detaily, jako je ochranná mříž světlometů[1], zabraňují poškození a zároveň umožňují rychlé a snadné čistění světlometů.

Kabiny řidiče modelu Atego.

Na první pohled i při bližším prozkoumání – kabiny řidiče modelu Atego ukazují, na čem ve stavebních oborech záleží.

Varianty kabin řidiče. Kabina řidiče typu S a kabina S se zadní stěnou prodlouženou o 180 mm přesvědčí kompaktními vnějšími rozměry a prostorným interiérem. Atraktivní vzhled interiéru a vysoce kvalitní zpracování zajišťují obzvláště vysoký komfort při práci a jízdě.

Pracovní prostor. Klidná a soustředěná práce – z toho důvodu máte u modelu Atego k dispozici tři různé varianty kokpitu, zaměřené na účel použití. Všechny tři přesvědčí ergonomickým tvarem a příkladným uspořádáním úložných prostor a ovládacích prvků. Další přednosti v oblasti komfortu práce nabízí multifunkční volant.

Multifunkční volant. Mnohé funkce lze řídit pomocí osmi tlačítek umístěných po levé a pravé straně volantu. Lze tak přijímat telefonní hovory, ovládat asistenční systémy nebo změnit nastavení rádia.

Kokpit Classic. Kokpit Classic u modelu Atego je díky četným úložným prostorům optimálně konstruován pro použití ve vedlejším stavebním oboru. Vše je umístěno ergonomicky a v dosahu řidiče.

Sdružený přístroj 10,4 cm. Palubní počítač s četnými novými funkcemi a ukazateli nabízí rychlé, kompletní a současně přehledné zobrazení všech důležitých informací.

Rádia. Pro zajištění dobré zábavy lze Atego vybavit rádiem s CD, rádiem s CD s připojením Bluetooth®[1)] nebo rádiem s CD Bluetooth® Komfort[1)]. Všechna jsou opatřena rozhraním USB a Aux-In.

Příprava pro použití multimediálních systémů[1)]. Pro snadnou integraci mobilních telefonů, MP3 přehrávačů nebo běžně dostupných navigačních systémů je k dispozici univerzální příprava, přehrávání zvuku probíhá pomocí reproduktorů vozidla.

Sedadla. Všechna sedadla přesvědčí vysokým komfortem. Ovládací prvky jsou intuitivně uspořádané, sedáky jsou obzvlášť široké a rozsah nastavení velký: v podélném směru až 200 mm, výškově až 100 mm.

Sedadlo řidiče odpružené, standardní. Sedadlo se vzduchovým odpružením nabízí vysoký komfort sezení, četné možnosti nastavení a potah z hladké tkaniny.

Odpružené sedadlo s ventilováním a vyhříváním[1)]. Vzduchem odpružené sedadlo řidiče s vyhříváním a ventilováním zaručuje ten nejvyšší komfort. K němu přispívají také integrované loketní opěrky.

Sdružený přístroj 12,7 cm s funkcí video[1)]. Pro vynikající komfort a vyšší bezpečnost je tento sdružený přístroj připraven pro použití se zpětnou kamerou. Oblast za vozidlem je tak přehledná.

Komfortní odpružené sedadlo[1)]. Sedadlo se vzduchovým odpružením umožňuje individuální nastavení a nabízí velmi dobré ergonomické ovládání a vysoký komfort. K tomu přispívá také integrované vyhřívání sedadla.

Přehled výhod.

- **Kabina řidiče typu S nebo kabina řidiče typu S s prodlouženou zadní stěnou do detailu přizpůsobená účelům svého využívání ve vedlejších stavebních oborech**
- **Ergonomicky uspořádané pracoviště**
- **Tři různé varianty kokpitu zaměřené na účel použití**
- **Automatické řazení Mercedes PowerShift 3 pro lepší obsluhu, manuální řazení je k dispozici**
- **Dobře čitelný sdružený přístroj s barevným TFT displejem o úhlopříčce 10,4 cm nebo sdružený přístroj s barevným TFT displejem o úhlopříčce 12,7 cm[1)], s funkcí video a přípravou pro zpětnou kameru[2)]**
- **Intuitivně ovládaný multifunkční volant**
- **Různá rádia a multimediální rozhraní[1)]**
- **Rozsáhlá nabídka širokých, pohodlných sedadel s velkým rozsahem nastavení**

[1)] Příplatková výbava.

[2)] Zpětná kamera je dodávána v rámci příslušenství Mercedes-Benz.

Týmová práce, která budí nadšení.

Účinné 4válcové a 6válcové motory s vysokým výkonem a nízkou spotřebou.

Technologie motoru a výfukového systému. Silné, spolehlivé, hospodárné – motory Euro VI modelu Atego se vyznačují nízkou spotřebou, spontánní odezvou, velkou silou a tichým chodem. Základem pro ekologickou šetrnost řadových motorů Euro VI je efektivní spalování s nízkými emisemi pevných částic a chlazená recirkulace výfukových plynů.

Motorová brzda[1)]. Brzdová soustava s možností přepínání mezi třemi stupni a brzdným výkonem až **235 kW** snižuje opotřebení provozní brzdy a současně zvyšuje bezpečnost a kontrolu vozidla.

High Performance Engine Brake[2)]. Pro ještě vyšší bezpečnost je k dispozici třístupňová odlehčovací brzda nepodléhající opotřebení s brzdným výkonem až **300 kW[3)].**

Předehřev paliva[4)]. Systém slouží k ohřevu paliva pro trvalé použití při teplotách pod –25 °C. Zabraňuje především zanesení palivového systému parafínem.

Převodovky. Aby Atego co nejlépe vyhovovalo účelu svého použití, jsou k dispozici 6-, 8- a 9stupňové převodovky.

Mercedes PowerShift 3. Citelná dynamika, jednoduché ovládání a nízká spotřeba: automatizovaná převodovka se stará o precizní volbu převodových stupňů, krátké časy řazení, vysoký jízdní komfort a optimální hospodárnost.

Motory Euro VI s vysokým výkonem. Silné, spolehlivé, hospodárné – se 4válcovými a 6válcovými řadovými motory s vysokým dopředným tahem nabízí Atego vynikající předpoklady pro použití ve vedlejších stavebních oborech.

Atego – jízdní programy. U modelu Atego mohou zákazníci v závislosti na výrobním provedení zvolit jízdní program „power“ nebo „offroad“. Oba zahrnují jízdní režimy, které přizpůsobí jízdu aktuální jízdní situaci[5)].

Jízdní program offroad. Zahrnuje jízdní režimy „offroad“, „standard“ a „manual“. Program „offroad“ je koncipován pro použití v terénu a po stisknutí příslušného tlačítka podporuje velmi dynamický styl jízdy.

Jízdní program power. V jízdním režimu „power“ jsou u všech procesů řazení zvýšeny otáčky o 100 ot./min oproti režimu „standard“. Díky tomu je plný výkon motoru k dispozici po delší dobu.

Doplňkové funkce. U Mercedes PowerShift 3 zajišťují doplňkové funkce jako přímé řazení z 1 na R a rychlý převod zpátečky[6)] snadné manévrování s vozidlem. Rozjíždění je mimořádně komfortní díky funkci plazivé rychlosti.

Manuální řazení. Vedle automatického řazení se dodává také manuální řazení[2)] s pneumatickým posilovačem řazení. Vyznačuje se mimo jiné vynikající ergonomií a vysokou přesností řazení při vynaložení malé síly.

[1)] Příplatková výbava do 9,5 t.
[2)] Příplatková výbava.
[3)] V závislosti na variantě motoru.
[4)] Pouze ve spojení s OM 936.
[5)] Standardní jízdní program závisí na zvoleném výrobním provedení. U vozidel s jízdním programem „power“ ve standardní výbavě je jízdní program „offroad“ k dispozici za příplatek.
[6)] Dva zpětné chody 8stupňové převodovky.

OM 934 – 5,1 l

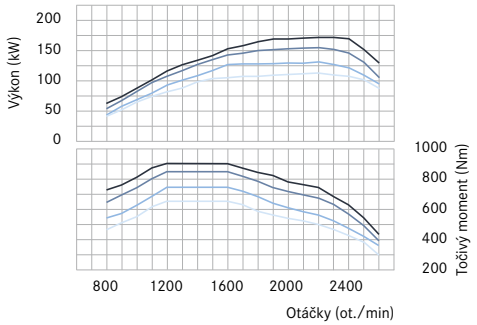

R4, zdvihový objem 5,1 l	
kW (k)	Nm
při 2200 ot./min	při 1200–1600 ot./min
115 (156)	650
130 (177)	750
155 (211)	850
170 (231)	900

Menší zdvihový objem, vyšší výkon. S výkonem až **170 kW** (231 k) a maximálním točivým momentem až 900 Nm přesvědčí 4válcové řadové motory modelu Atego takovými hodnotami výkonu, které byly dříve vyhrazeny pro 6válcové motory.

OM 936 – 7,7 l

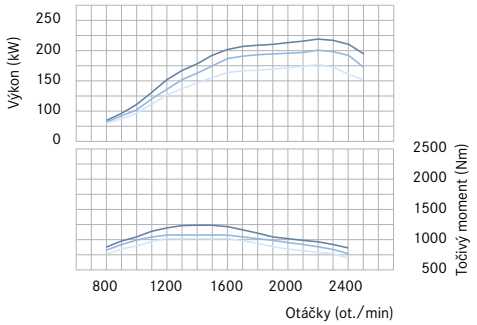

R6, zdvihový objem 7,7 l	
kW (k)	Nm
při 2200 ot./min	při 1200–1600 ot./min
175 (238)	1000
200 (272)	1100
220 (299)	1200

Vyšší výkon, vyšší točivý moment. S výkonem až **220 kW** (299 k) a maximálním točivým momentem až 1200 Nm poskytují 6válcové řadové motory přesně takovou sílu, jakou potřebujete pro Vaše použití.

Přehled výhod.

- **Spolehlivé 4válcové a 6válcové řadové motory se sníženou spotřebou**
- **Dvě třídy zdvihového objemu, sedm výkonových stupňů od 115 kW (156 k) do 220 kW (299 k)**
- **Výkonná motorová brzda nebo High Performance Engine Brake[2)]**
- **Automatizovaná převodovka Mercedes PowerShift 3 s jízdními programy „power“ nebo „offroad“ a cíleně připojitelnými jízdními režimy a doplňkovými funkcemi pro vyšší zaměření na účel použití[5)]**
- **Různé 6stupňové, 8stupňové a 9stupňové převodovky pro konfigurace pohonů zaměřené na použití**

Atego ví, co je třeba.

Od modelu Atego smíte očekávat mnoho: například efektivní práci s vozidlem, velmi dobré jízdní vlastnosti a výbornou připravenost pro nástavby. Tedy prakticky vše, co potřebujete. A čeho se již po první jízdě nebudete chtít vzdát.

Komfort jízdy. Dokonalá souhra asistenta regulace stability, uložení kabiny řidiče, řízení, vedení zadní nápravy a odpružení Vám zajistí ten nejlepší komfort jízdy.

Uložení kabiny, vzadu, zesílené[1)]. Uložení kabiny řidiče se zesílenými zadními vinutými pružinami zvyšuje komfort odpružení u kabin s ocelovým odpružením, pokud je kabina řidiče vybavena například kombinací sedadla/lůžka.

Vedení zadní nápravy. Pro suverénní jízdní chování jsou všechny modely Atego s ocelovým odpružením vybaveny vedením zadní nápravy[2)], které omezuje nedotáčivost.

Ocelové odpružení. Pro vysoký komfort jízdy a odpružení na nezpevněných cestách je Atego vybaveno vícelistými parabolickými pružinami s optimalizovanou hmotností.

Připravenost pro nástavby. Vysokou připravenost pro nástavby dokazuje například parametrizovatelný modul, který výrazně zjednodušuje možnosti připojení, integraci nástavby a ovládání nástavby. Mnoho různých opatření navíc přispívá k tomu, že se Atego dostane dříve k Vám, a tudíž je dříve používáno – od optimalizovaného uspořádání všech součástí na rámu až po četné přípravy z výroby.

Pohon všech kol. Kvůli zvýšeným požadavkům na trakci je Atego dostupné s připojitelným nebo permanentním poho-nem všech kol. Díky rozdělovací převodovce šetří pohon všech kol hmotnost a palivo.

Ochranná mříž světlometů. Ochranná mříž[1] je dimenzována speciálně na ochranu hlavních a mlhových světlometů při použití v terénu. Ochranná mříž je sklopná a vyrobená z kruhové oceli. Vzdálenost příček mříže činí přibližně 30 mm.

Parametrizovatelný zvláštní modul. Parametrizovatelný zvláštní modul[1] (PSM) se stará o dokonalé zpracování informací a bezproblémovou výměnu informací mezi vozidlem a nástavbou.

Přesné řízení. Citlivé řízení modelu Atego zaručuje snadnou, přesnou obsluhu při manévrování a bezpečné zachování přímého směru při vysokých rychlostech, směrovou stabilitu a tím také menší potřebu korekce řízení.

Přehled výhod.

- **Suverénní komfort jízdy, výborná připravenost pro nástavby**
- **Elektronický stabilizační program ESP[3]**
- **Čtyřbodové uložení kabiny řidiče**
- **Nízká nedotáčivost díky optimalizovanému vedení zadní nápravy**
- **Ocelové odpružení s optimalizovanou hmotností a s vícelistými parabolickými pružinami**
- **Velmi dobré možnosti připojení a integrace nástavby**
- **Zdokonalená obsluha díky detailům a výbavám zaměřeným na účel použití, jako je ochranná mříž světlometů[1]**

[1] Příplatková výbava.
[2] Pro Atego se vzduchovým odpružením do 10,5 t a 12 t a nízkým rámem a pro všechny modely Atego s ocelovým odpružením.
[3] Není k dispozici s pohonem všech kol.

Atego – varianty kabiny řidiče

Kabina řidiče S (4x2)

Kabina řidiče S ClassicSpace

Vnější šířka: 2295 mm
Vnější délka: 1650 mm
Vnitřní šířka: 2000 mm
Vnitřní výška: 1510 mm

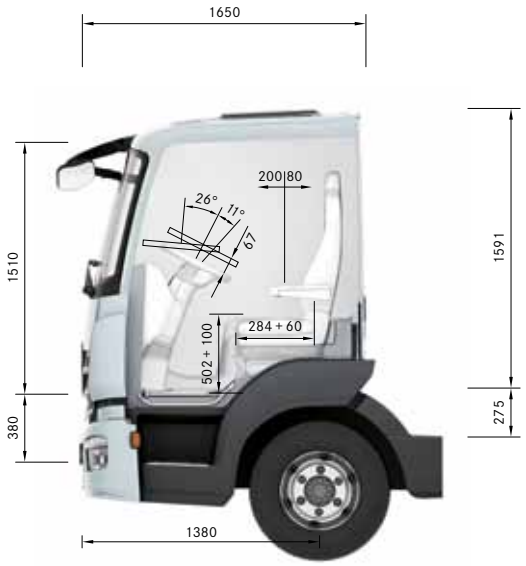

Kabina řidiče S ClassicSpace

Kabina řidiče S ClassicSpace

Kabina řidiče S ClassicSpace prodloužená

Vnější šířka: 2295 mm
Vnější délka: 1830 mm
Vnitřní šířka: 2000 mm
Vnitřní výška: 1510 mm

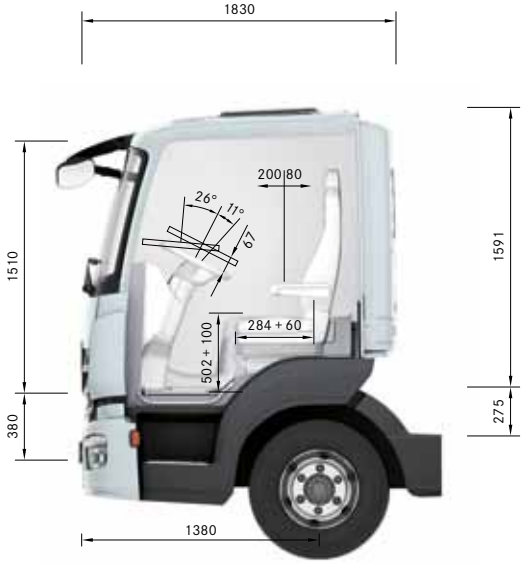

Kabina S ClassicSpace prodloužená

Kabina S ClassicSpace prodloužená

Kabina řidiče S (4x4)

Kabina řidiče S ClassicSpace

Vnější šířka: 2500 mm
Vnější délka: 1650 mm
Vnitřní šířka: 2000 mm
Vnitřní výška: 1510 mm

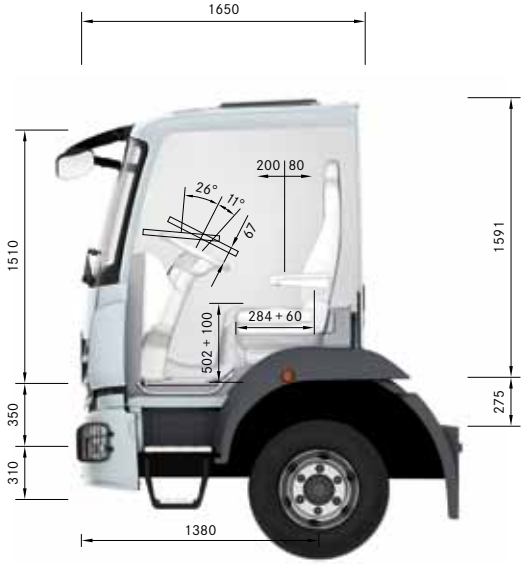

Kabina řidiče S ClassicSpace

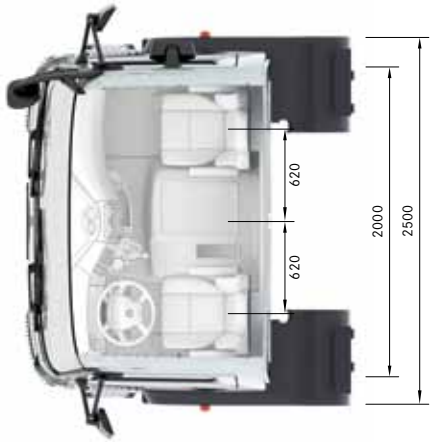

Kabina řidiče S ClassicSpace

Kabina řidiče S ClassicSpace prodloužená

Vnější šířka: 2500 mm
Vnější délka: 1830 mm
Vnitřní šířka: 2000 mm
Vnitřní výška: 1510 mm

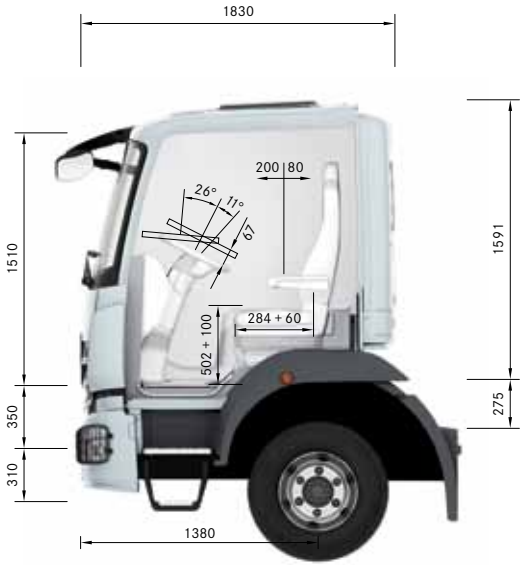

Kabina S ClassicSpace prodloužená

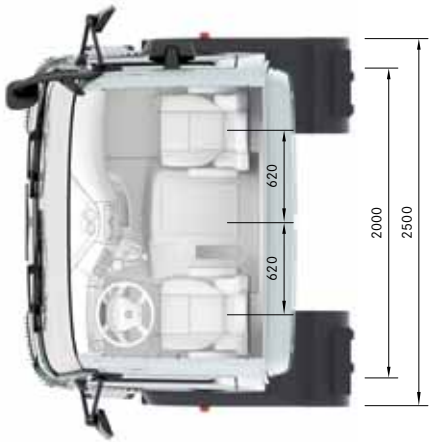

Kabina S ClassicSpace prodloužená

Sklápěč Atego – přehled typů						
		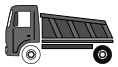			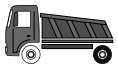	
Nosnost (t)	7,49	7,99	9,5	10,5	11,99	13,5
Uspořádání náprav	4x2	4x2	4x2	4x2	4x2	4x2
Odpružení	Ocelové	Ocelové	Ocelové	Ocelové	Ocelové	Ocelové
Motory						
OM 934						
115 kW (156 k)	•	•	•	•	•	–
130 kW (177 k)	x	x	x	x	x	•
155 kW (211 k)	x	x	x	x	x	x
170 kW (231 k)	x	x	x	x	x	x
OM 936						
175 kW (238 k)	–	x	x	x	x	x
200 kW (272 k)	–	–	–	–	x	x
220 kW (299 k)	–	–	–	–	x	x
Rozvor náprav						
3020 mm	•	•	•	•	–	–
3260 mm	–	–	–	–	•	•
3320 mm	x	x	x	x	–	–
3560 mm	–	–	–	–	x	–
Varianty kabin řidiče						
Kabina řidiče S ClassicSpace	•	•	•	•	•	•
Kabina řidiče S ClassicSpace prodloužená	x	x	x	x	x	x
Kabina řidiče L ClassicSpace	–	–	–	–	–	–
Kabina řidiče L BigSpace	–	–	–	–	–	–

Sklápěč Atego – přehled typů			Valník Atego – přehled typů			
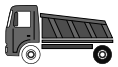						
15	10,5	13,5	15	10,5	13,5	15
4x2	4x4	4x4	4x4	4x4	4x4	4x4
Ocelové	Ocelové	Ocelové	Ocelové	Ocelové	Ocelové	Ocelové
–	–	–	–	–	–	–
•	•	•	–	•	•	•
x	x	x	•	x	x	x
x	x	x	x	x	x	x
x	x	x	x	x	x	x
x	–	x	x	–	–	–
x	–	x	x	–	–	–
–	–	–	–	–	–	–
•	•	•	•	•	•	•
–	–	–	–	–	–	–
–	–	–	–	–	x	x
•	•	•	•	•	•	•
x	x	x	x	x	x	x
–	–	–	–	x	x	x
–	–	–	–	x	x	x

• standardní výbava x příplatková výbava – nedodává se

S MB 2643

Arocs 18–41 t.

Síla. Arocs pro stavební dopravu od 18 tun mistrně zvládne každou jízdní situaci. Protože jsme jej vybavili robustními motory Euro VI s vysokým výkonem, automatizovanou převodovkou Mercedes PowerShift 3 a jedinečnou konstrukcí odpružení a rámu.

Motor, převodovka a nápravy se vyrábí výhradně ve společnosti Mercedes-Benz a jsou speciálně dimenzovány na specifické požadavky ve stavební dopravě. Inteligentní řízení komponent pohonu, vysoký točivý moment motorů a extrémně rychlé doby řazení Mercedes PowerShift 3 zajistí, aby bylo k dispozici dostatek síly.

Pro nejlepší možnou trakci a dobrou řiditelnost tvoří pohon, podvozek, odpružení a rám dokonalou vzájemně sladěnou pracovní skupinu, která je u všech modelů Arocs optimálně dimenzována pro jakékoli použití na silnici, na staveništi nebo v extrémním terénu.

Robustnost. Bez ohledu na to, zda se jedná o tahač návěsů, valník, domíchávač betonu nebo těžký sklápěč – varianty pro použití na silnici a varianty s pohonem všech kol poskytují mimořádně robustní a odolné vozidlo pro každou výzvu ve stavební dopravě.

Robustnost a odolnost Arocsu se odráží již v kabině řidiče, která je kompletně vyrobena z pozinkovaných plechů. Turbo Retardér spojka nepodléhající opotřebení[1)] nabízí maximální možnost zatížení při rozjezdu a manévrování s velmi vysokou hmotností nákladní soupravy a vysokými točivými momenty. Aby extrémní nájezdový a přejezdový úhel nevyvolával zděšení, vybavili jsme Arocs další vlastností pro stavební provoz: optimalizovanou světlou výškou. Vidíte tedy, že Arocs je stvořen pro vše.

[1)] Příplatková výbava.

Snadnější rozjezd na svahu. Při aktivaci asistenta pro rozjezd do stoupání je zabráněno couvnutí při rozjezdu. A funkce plazivé rychlosti automatizované převodovky Mercedes PowerShift 3 usnadňuje rozjíždění.

Robustní v každém detailu.

Kabiny řidiče modelu Arocs přesvědčí zaměřením na praxi, robustností a odolností. Na první pohled. V každém detailu. A vždy, když je třeba.

Robustní v každém detailu. Jeden pohled stačí, abyste zjistili, kde je Arocs doma. Od pohyblivého vstupu s flexibilním uložením jak v podélném, tak i v příčném směru až po madlo na střeše – každý detail je precizně přizpůsoben požadavkům na staveništi. To znamená: maximální funkčnost ruku v ruce s ohromující robustností. Viditelným důkazem je rýhovaný kryt vnějšího zpětného zrcátka a maska chladiče se vzhledem zubu rypadla. Citelným důkazem je komfortní uložení kabiny řidiče[1)], které řidiči usnadňuje činnost při vysokém zatížení v terénu.

Speciální konstrukce kabiny řidiče. S Arocsem máte k dispozici kabinu řidiče, která je vždy optimálně přizpůsobena požadavkům ve stavební dopravě. Šířka kabiny řidiče 2300 mm tak například nabízí dobrý výhled z vozidla. Dalším přesvědčivým atributem kabin řidiče je materiál, z něhož jsou zhotoveny, a sice kompletně pozinkované plechy.

Ochranný kryt pro motor a chladič. K ochraně chladiče a motoru mají sklápěče s ocelovým odpružením ochranný kryt[2)]. Kromě toho je k dispozici také masivní ochranný kryt pro hlavní nádrž[3)].

Ochranná mříž světlometů. Pro přední světlomety a zadní světla modelu Arocs se dodávají robustní ocelové ochranné mříže[3)]. Mohou například zabránit škodám způsobeným odlétávajícími kamínky. Přispívají tak ke snížení nákladů na opravy a k vyšší bezpečnosti.

Ochranné komponenty. Pro vyšší odolnost je Arocs při speciálních úkolech vybaven zvláštními bezpečnostními zařízeními. K nim náleží u sklápěčů s ocelovým odpružením například ochranný kryt pro chladič a motor[4] a také ochranný kryt pro hlavní nádrž[3]. Dostupné jsou navíc také ocelové ochranné mříže pro přední světlomety[3] a ochranné zakrytování pro agregáty[3].

Sada pro finišer. Dalším příkladem vysokého zaměření Arocsu na účel použití je sada pro finišer[3]. S odsazenými zadními světly a odrazovými skly, zkrácenými blatníky a sklopnou ochranou proti ostřiku a podjetí nabízí předpoklady pro použití finišeru, chrání před poškozením a nevyžaduje dodatečnou montáž.

[1] Standardní výbava ve všech kabinách řidiče typu L s rovnou podlahou kabiny.
[2] Za příplatek dodáváno také pro jiná výrobní provedení modelu Arocs.
[3] Příplatková výbava.
[4] Standardní výbava u sklápěčů, jinak patří k příplatkové výbavě.
[5] Standardní výbava u sklápěčů a domíchávačů betonu.

Kryt vnějšího zpětného zrcátka. Rýhovaný kryt vnějšího zpětného zrcátka neslouží pouze jako dekorace. Díky svému robustnímu povrchu odolnému proti poškrábání zabraňuje poškození zrcátka a zvyšuje tak bezpečnost na stavbě a během cesty na ni.

Madlo na střeše[3]. Zvyšuje komfort a bezpečnost při kontrolním pohledu do prohlubně. Bezpečné stání přitom umožňuje nástupní schůdek patřící k výbavě, který je podle varianty kabiny řidiče integrován do boční stěny nebo umístěn na zadní stěně.

Přehled výhod.

- **Kabiny řidiče s robustní konstrukcí pro stavbu**
- **Komfortní uložení kabiny řidiče[1] pro vysoké zatížení vozidla a současně ulehčení práce řidiči při použití v terénu**
- **Pohyblivé stupátko, flexibilní v podélném a příčném směru[5]**
- **Třídílný nárazník s ocelovými komponenty**
- **Madlo na střeše[3] pro pevné držení při výstupu na vozidlo za účelem kontroly nákladu**
- **Ochranný kryt pro chladič a motor[4]**
- **Ochranná mříž světlometů[3]**
- **Sada pro finišer[3]**

Konečně důvod, proč se těšit na pondělní ráno.

Kabiny řidiče nového Arocsu ukazují, jaké vlastnosti má vytoužené pracoviště. S příkladnou ergonomií, vysokou funkčností a mnoha praktickými detaily, které jednoduše ulehčují těžkou práci.

Ergonomické pracoviště. S Arocsem Vás čeká pracoviště, které je v maximální míře přizpůsobeno stavební dopravě. Kokpit je precizně navržen s ohledem na potřeby řidiče. Interiér navozuje příjemný pocit prostoru a je vybaven ergonomicky umístěnými ovládacími prvky a úložnými prostory. Automatizované řazení Mercedes PowerShift lze pohodlně ovládat pomocí páky na sloupku řízení.

Tlačítko start/stop. K nastartování a vypnutí motoru stačí stisknout tlačítko start/stop.

Multifunkční volant. Mnohé funkce lze řídit pomocí osmi tlačítek umístěných po levé a pravé straně volantu. Lze tak přijímat telefonní hovory, ovládat asistenční systémy nebo změnit nastavení rádia.

Rozsah nastavení. Díky velkému rozsahu nastavení lze multifunkční volant nastavit do téměř svislé polohy. To znamená: pohodlné nastupování a vystupování a velký prostor během přestávek.

Sdružený přístroj 10,4 cm. Palubní počítač s četnými novými funkcemi a ukazateli nabízí rychlé, kompletní a současně přehledné zobrazení všech důležitých informací.

Sdružený přístroj 12,7 cm s funkcí video[1) 2)]. Pro vynikající komfort a vyšší bezpečnost je tento sdružený přístroj připraven k použití se zpětnou kamerou[3)]. Oblast za vozidlem je tak přehledná. S četným funkcemi a ukazateli nabízí zařízení s grafickým displejem rychlý a komplexní přehled a zjednodušuje kontrolu rozjezdu.

Multifunkční klíč[1)]. Nabízí všechny funkce systému komfortního zamykání a umožňuje kontrolu tlaku vzduchu v pneumatikách a osvětlení. Navíc slouží jako dálkové ovládání např. pro rádio a nezávislé topení.

[1)] Příplatková výbava.
[2)] K dispozici také bez funkce video.
[3)] Zpětná kamera je dodávána v rámci příslušenství Mercedes-Benz.

Intuitivní menu. Díky jednoduchému menu se ve sdruženém přístroji zobrazí všechny důležité informace rychle, přehledně a bez odlesku. Nastavení lze provést přes multifunkční volant.

Kabiny řidiče pro model Arocs.

Celkem 18 variant osmi kabin řidiče nového Arocsu dostojí všem požadavkům ve stavební dopravě. Díky své robustní konstrukci, vysoké funkčnosti a markantnímu, mohutnému vzhledu, v jehož každém detailu se zrcadlí vysoké zaměření Arocsu na účel použití.

Kabiny řidiče. Se svými variantami kabin řidiče o šířce 2300 mm nabízí Arocs u všech typických použití ve stavebním oboru velmi dobrý přehled a snadnou, precizní obsluhu. Vstup se schůdky usnadňuje činnost, stejně jako ergonomické umístění ovládacích prvků. U vozů zaměřených na silniční provoz se kromě toho dodávají kabiny řidiče typu L se šířkou 2500 mm.

Kabiny M a L ClassicSpace Low Roof. Tyto kabiny řidiče se střechou sníženou o 100 mm jsou ideální pro použití tam, kde je nutné zohlednit výšku, a pro nástavby, které přesahují přes střechu kabiny.

Kabina řidiče typu S a M ClassicSpace se šířkou 2300 mm. Kabina řidiče typu S ClassicSpace[1)] nabízí nejkompaktnější vnější rozměry ze všech kabin modelu Arocs a vyznačuje se komfortním, praktickým pracovištěm. Kabina řidiče typu M ClassicSpace je oproti kabině typu S ClassicSpace delší a nabízí tak více prostoru a více možností uložení a za účelem zvýšení komfortu ji lze vybavit například sklopným lůžkem.

Kabina řidiče S ClassicSpace[1)]. Kabina o šířce 2300 mm a délce 1700 mm, s výškou tunelu motoru 170 mm nebo 320 mm je koncipována zcela pro požadavky řidiče bez spolujezdce ve stavební dopravě a poskytuje velmi dobrý přehled.

Kabina řidiče L BigSpace. Kabina s rovnou podlahou a šířkou 2500 mm nabízí s výškou k stání mezi sedadly 1,99 m neobyčejnou volnost pohybu a pohodlný průchod na stranu spolujezdce.

Kabina řidiče typu M CompactSpace se šířkou 2300 mm. Pro speciální nástavby nebo přepravní úkoly je dodávána kabina řidiče typu M CompactSpace v šířce 2300 mm, s výškou tunelu motoru 170 mm nebo 320 mm, se sníženou střechou.

Kabiny řidiče typu L ClassicSpace a StreamSpace se šířkou 2300 mm. Poskytují mnoho prostoru a možností uložení a jsou vybaveny komfortním lůžkem o délce 2000 mm a šířce 750 mm. Obě kabiny řidiče jsou vhodné k vícedenním jízdám. Dodávají se s tunelem motoru o výšce 170 mm nebo 320 mm nebo s rovnou podlahou.

Kabina řidiče typu L StreamSpace a BigSpace se šířkou 2500 mm. Kabiny řidiče typu L StreamSpace a BigSpace se šířkou 2500 mm jsou vhodné zejména pro silniční použití a přepravu s důrazem na komfort s častým přenocováním. Obě kabiny řidiče se vyznačují obzvláště velkorysým prostorem a vysokým komfortem bydlení. K výbavě náleží spodní komfortní lůžko o délce 2200 mm a šířce 750 mm a také mnoho úložného prostoru pod komfortním lůžkem a nad čelním oknem.

[1] Standardní výbava s tunelem motoru 320 mm.
[2] K dodání také se sníženou střechou.
[3] K dodání také se sníženou střechou s tunelem motoru 170 a 320 mm.
[4] Možnost kombinace po domluvě s Vaším partnerem Mercedes-Benz.
[5] Příplatková výbava u kabin typu L se šířkou 2300 mm.

Varianty kabin řidiče

Šířka: 2300 mm					Šířka: 2500 mm	
Kabina S	Kabina M		Kabina L			
ClassicSpace	CompactSpace	ClassicSpace[2]	ClassicSpace[3]	StreamSpace	StreamSpace	BigSpace
Tunel motoru – 320 mm – 170 mm	Tunel motoru – 320 mm – 170 mm	Tunel motoru – 320 mm – 170 mm	Tunel motoru – 320 mm – 170 mm Rovná podlaha	Tunel motoru – 320 mm – 170 mm Rovná podlaha	Rovná podlaha	Rovná podlaha

Sedm kabin řidiče. Od kabiny řidiče typu S ClassicSpace po kabinu řidiče typu L BigSpace – kabiny modelu Arocs mají správnou odpověď pro každý úkol ve stavební dopravě. Se třemi různými délkami, dvěma šířkami a nabídkou prostoru a možností uložení budete mít na cestách praktickou výbavu a maximální komfort.

Přehled výhod.

- **Devět kabin řidiče pro maximální zaměření na účel použití ve stavební dopravě[4]**
- **Dvě šířky kabin řidiče: 2300 mm a 2500 mm**
- **Tři délky kabin řidiče: typu S: 1700 mm, typu M: 2000 mm, typu L: 2300 mm**
- **Tunel motoru u kabin se šířkou 2300 mm k dodání ve dvou různých výškách: 170 mm a 320 mm**
- **Rovná podlaha u kabin se šířkou 2500 mm[5]**
- **Maximální výška k stání až 1,99 m**

Sedadla. Všechna sedadla přesvědčí vysokým komfortem. Ovládací prvky jsou intuitivně uspořádané, sedáky jsou obzvlášť široké a rozsah nastavení velký: v podélném směru až 250 mm, výškově až 120 mm.

Sedadlo řidiče odpružené, standardní. Sedadlo se vzduchovým odpružením nabízí vysoký komfort sezení, četné možnosti nastavení a potah z hladké tkaniny.

Odpružené sedadlo s ventilováním a vyhříváním[1]. Vzduchem odpružené sedadlo řidiče s vyhříváním a ventilováním zaručuje ten nejvyšší komfort. K němu přispívají také integrované loketní opěrky.

Rádia. O zábavu se v modelu Arocs stará rádio, které lze ovládat přes multifunkční volant. Za příplatek je dostupné také rádio s CD nebo rádio s CD s rozhraním Bluetooth. Pro kabiny s rovnou podlahou je také k dostání zvukový systém s osmi reproduktory včetně subwooferu, který splní požadavky i velmi náročných řidičů.

Systém s rádiem a navigací Bluetooth®[1]. Systém vybavený 17,4cm barevným displejem, Bluetooth® a komfortním provedením nenechá v oblasti podpory řidiče a zábavy nesplněna žádná přání.

Komfortní odpružené sedadlo[1]. Sedadlo se vzduchovým odpružením umožňuje individuální nastavení a nabízí velmi dobré ergonomické ovládání a vysoký komfort. K tomu přispívá také integrované vyhřívání sedadla. Komfortní odpružené sedadlo má ve standardní výbavě pneumatické nastavení výšky, sklonu a hloubky sedáku a také integrované opěrky hlavy a integrovaný, výškově nastavitelný tříbodový bezpečnostní pás.

Masážní funkce pro sedadlo řidiče[1]. Díky masážním funkcím lze předejít ztuhlostem svalů řidiče. Řidič tak zůstává déle svěží.

Automatická klimatizace[1]**.** Zařízení automaticky upraví množství, distribuci a teplotu vzduchu dle okolních podmínek a nabízí další komfortní funkce.

Využití zbytkového tepla. Využití zbytkového tepla[2] [3] zajistí příjemnou teplotu v kabině řidiče až dvě hodiny po vypnutí motoru a pomáhá tak šetřit palivo.

Nezávislé teplovodní topení pro kabinu řidiče a/nebo motor[1]**.** Nezávislé topení poskytuje dostatek tepla pro pohodlné přenocování v kabině. A před začátkem jízdy jsou okna zbavena námrazy, což podstatně zvyšuje bezpečnost.

[1] Příplatková výbava.
[2] Standardní výbava pro kabiny řidiče L, jinak patří k příplatkové výbavě.
[3] U vozidel s pohonem všech kol k dodání pouze v kombinaci s nezávislým teplovodním topením pro kabinu řidiče, resp. pro kabinu řidiče a motor, nebo s motorem OM 936.

Ovládací prvky sedadla. Pohodlná sedadla modelu Arocs jsou i v oblasti nastavení a ovládání jedinečná: všechny ovládací prvky jsou ergonomicky a přehledně uspořádány a lze je snadno ovládat.

Topení a klimatizace[2]**.** Zařízení se vyznačuje spontánní reakcí a umožňuje větrání bez průvanu.

Úložné prostory a odkládací schránky. Koncepce úložných prostor s možností individuálního rozšíření přispívá k udržení pořádku. Řidič si tak vždy zachová přehled. Od velkého úložného prostoru na panelu přístrojové desky přes úložné prostory v kokpitu, na tunelu motoru a v obložení dveří – všechny jsou optimálně přizpůsobeny ukládaným předmětům. V úložných prostorech najdou své místo například sluneční brýle, nápoje, přepravní dokumenty i drobnosti, jako je pero. Všechny úložné prostory jsou ergonomicky umístěné a ideálně dostupné z místa řidiče. To platí také pro držák nápojů a láhví. Další možnosti uložení nabízí dvě zásuvky[1)].

Nezávislá klimatizace[2)]. Zařízení může klimatizovat kabinu až osm hodin. Spoří palivo a je tiché, neboť není potřebný chod motoru ve volnoběhu.

Další výbava. Pro vyšší komfort lze zvolit mnoho dalších praktických výbav, jako je chladnička s objemem 25 l[2) 3)] nebo střední sedadlo pro druhého spolujezdce[2)]. K dispozici je rovněž výklopný stolek integrovaný do panelu přístrojové desky na straně spolujezdce[2)], síť na zavazadla pro zadní stěnu kabiny[2)] a box na CD pro až 6 CD[2)].

Úložný prostor, vysoký[2)]. S objemem 15 l nabízí místo pro věci denní potřeby a zajišťuje tak lepší pořádek v kabině. Navíc umožňuje bezpečný výstup na horní lůžko.

Výbava kabiny řidiče typu M ClassicSpace. Dvě odkládací schránky opatřené víky, které se nachází za sedadly, poskytují dostatek místa pro vše, co je třeba mít na staveništi po ruce. Mimořádně výhodné: odkládací schránka na straně řidiče je přístupná zvenku. Kromě toho nabízí další možnosti uložení například úložné prostory v pravé a levé boční stěně. Na tunelu motoru lze namontovat střední sedadlo pro druhého spolujezdce[2)], respektive praktické úložné prostory[2)].

Odkládací přihrádky ve dveřích. Do otevřeného úložného prostoru ve dveřích je integrován držák láhví o objemu 1,5 l. Nápoje jsou tak vždy chráněny před přímým slunečním zářením a zůstanou déle čerstvé.

Výklopný stolek. Výklopný stolek integrovaný do panelu přístrojové desky na straně spolujezdce[2] zpříjemňuje psaní nebo stolování. Má povrch se snadnou údržbou a jeho vyklopení a opětovné sklopení je velmi snadné.

Vzduchotlaká pistole. Vzduchotlaká pistole s ohebnou hadicí vykonává užitečnou službu při čištění kabiny řidiče[4].

Komfort bydlení v kabině řidiče L BigSpace. Kabina řidiče L BigSpace se šířkou 2500 mm pro převážně silniční použití s častým přenocováním je vybavena komfortním lůžkem o délce 2200 mm a šířce 750 mm. Spodní odkládací schránky, přístupné zevnitř i zvenku, poskytují dostatek místa i pro objemné předměty. Pro lepší rozdělení jsou za příplatek k dispozici dva posuvné a vyjímatelné odkládací panely.

[1] Jedna zásuvka ve standardní výbavě, dvě zásuvky k dispozici za příplatek.
[2] Příplatková výbava.
[3] Objem 36 l u vozidel s rovnou podlahou.
[4] Standardní výbava u domíchávačů betonu, sklápěčů a vozidel s pohonem všech kol.
[5] Standardní výbava ve všech kabinách řidiče typu L.
[6] U vozidel s pohonem všech kol pouze v kombinaci s nezávislým teplovodním topením pro kabinu řidiče, resp. pro kabinu řidiče a motor, nebo s motorem OM 936.
[7] Nelze pro kabinu řidiče a motor v kombinaci s motorovým tunelem 320 mm.
[8] Pouze pro kabinu řidiče L.

Přehled výhod.

- **Vysoký komfort jízdy a práce díky ergonomickému pracovišti řidiče**
- **Pohodlná sedadla s mimořádně prostorným sedákem a velkým rozsahem nastavení**
- **Multifunkční volant s intuitivním ovládáním**
- **Dobře čitelný sdružený přístroj s barevným TFT displejem o úhlopříčce 10,4 cm a přídavnými ukazateli**
- **Systém topení a klimatizace s regulací vzduchu a spontánní odezvou**
- **Automatická klimatizace[2], inovativní využití zbytkového tepla[5] [6], nezávislé teplovodní topení pro motor a/nebo kabinu řidiče[2] [7], nezávislá klimatizace[8]**
- **Rádio s rozhraním USB a Aux-In, rádio s CD[2], rádio s CD s rozhraním Bluetooth®[2]**
- **Nová, rozsáhlá koncepce úložných prostor s možností individuálního rozšíření a četnými praktickými odkládacími schránkami**

Motory, které překypují silou a šetří palivo.

V silných, robustních motorech modelu Arocs je ukryto více než 110 let zkušeností ve stavebním oboru a pokroková, obzvláště účinná technologie Euro VI.

18 výkonových stupňů motorů. 6válcové řadové motory modelu Arocs s obzvláště dlouhou životností beze zbytku pokryjí veškeré požadavky na výkon ve stavební dopravě. Pro optimální zaměření na účel použití jsou úsporné motory dodávány ve čtyřech třídách zdvihového objemu 7,7 l, 10,7 l, 12,8 l a 15,6 l. Pro další snížení spotřeby je nyní k dispozici 2. generace motoru OM 470 se zdvihovým objemem 10,7 l a motoru OM 471 se zdvihovým objemem 12,8 l, která v porovnání s předchůdci ušetří až 3% paliva. Nabídka výkonů začíná u motorů Arocsu u **175 kW** (238 k) a maximálního točivého momentu 1000 Nm a v 18 vyšších výkonových třídách v podobě špičkových motorů s výkonem až **460 kW** (625 k) a ohromujícím maximálním točivým momentem 3000 Nm přináší jednoznačnou odpověď na veškeré požadavky ve stavební dopravě.

Motory Euro VI. Všechny motory Arocs přesvědčí nízkou spotřebou a nízkými emisemi. Charakteristika motoru vyvine vysokou sílu a poskytne ji co nejdříve k dispozici. Již v nízkém rozsahu otáček jsou k dispozici vysoké točivé momenty, rozjezd je tak lehčí i s velkým nákladem.

Vstřikovací systém X-Pulse[1)]. Motory modelu Arocs získávají z paliva více síly. Je to mimo jiné zásluhou zdokonaleného řízení motoru a inovativního systému Common Rail se zesílením tlaku X-Pulse, který palivo dopravuje do spalovacího prostoru se vstřikovacím tlakem až 2100 barů. Výsledek: obzvláště homogenní směs paliva a vzduchu a mimořádně efektivní spalování. A tím větší síla při současném snížení spotřeby.

Další vlastnosti. Výhodou v otázce zaměření na účel použití je snímač náklonu. S jeho pomocí je rozpoznána jízda z kopce a zabráněno zařazení vyššího převodového stupně. Široký rozsah točivého momentu umožňuje v terénu déle udržet zařazený převodový stupeň. To snižuje četnost řazení, omezuje přerušení hnací síly a tím odlehčuje spojku a převodovku.

Motorová brzda. Brzdová soustava s možností přepínání mezi třemi stupni a brzdným výkonem až **350 kW** snižuje opotřebení provozní brzdy a současně zvyšuje bezpečnost a kontrolu nad vozidlem.

High Performance Engine Brake[2)]. Pro ještě vyšší bezpečnost je třístupňová odlehčovací brzda nepodléhající opotřebení dostupná s brzdným výkonem až **475 kW[3)].** Třístupňová brzdová soustava snižuje opotřebení provozní brzdy a zároveň zvyšuje bezpečnost a kontrolu nad vozidlem. Třístupňovou motorovou brzdu nepodléhající opotřebení lze aktivovat pomocí páky na sloupku řízení v deceleračním režimu, pokud jsou otáčky motoru vyšší než 1000 ot./min a ABS nezasahuje. Třístupňová motorová brzda dekomprimuje v prvním stupni 3 válce, ve druhém stupni 3 válce a řízení ventilů AGR, ve stupni 3 všech 6 válců a řízení ventilů AGR.

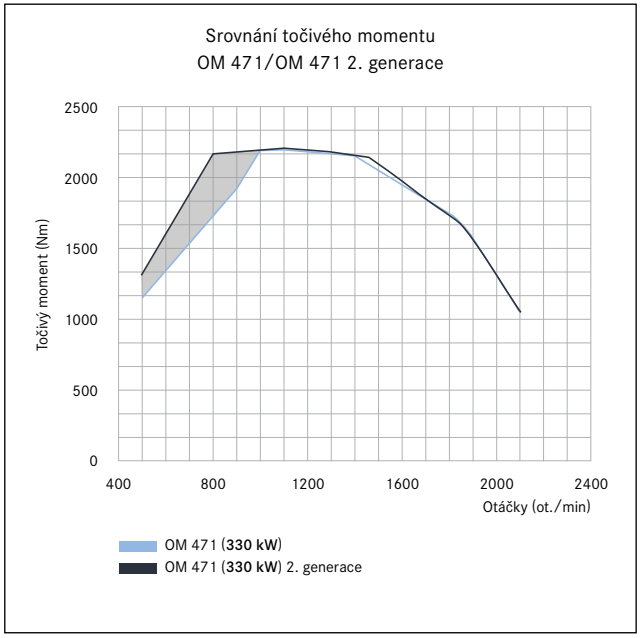

Vyšší točivý moment. Druhá generace motoru OM 471 poskytuje v porovnání s předchozím modelem již při nízkých otáčkách vyšší točivý moment. Konkrétně to znamená, že je větší síla k dispozici dříve. A současně je snížena spotřeba.

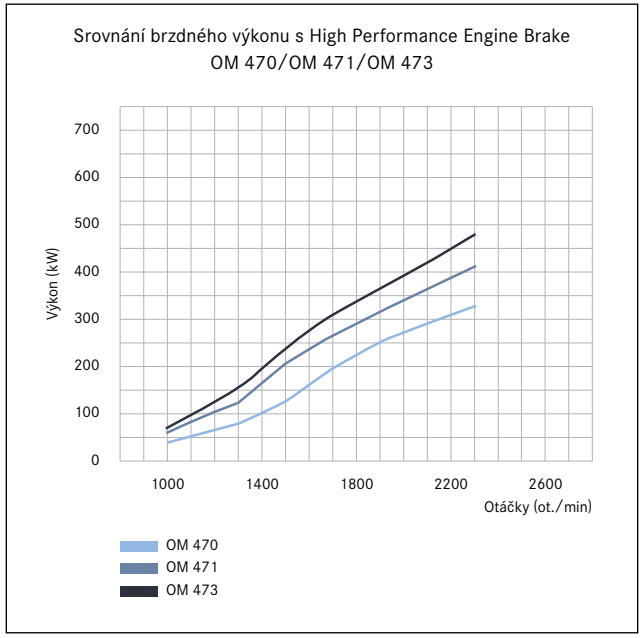

Vysoký výkon motorové brzdy. Pro vysokou bezpečnost a nízké opotřebení provozní brzdy poskytuje High Performance Engine Brake[2)] mimořádnou brzdnou sílu. Podle varianty motoru až **475 kW.**

Přehled výhod.

- **Robustní 6válcové řadové motory s vysokým výkonem a sníženou spotřebou**
- **Čtyři třídy zdvihového objemu s celkem 18 výkonovými variantami od 175 kW (238 k) do 460 kW (625 k)**
- **Spontánní nárůst síly díky vysokým točivým momentům i v nízkém rozsahu otáček**
- **Široký rozsah točivého momentu pro méně časté řazení a ochranu spojky a převodovky**
- **Motorová brzda s vyšším výkonem**
- **Motorová brzda High Performance Engine Brake[2)] s brzdným výkonem až 475 kW**

[1)] U motorů třídy zdvihového objemu 7,7 l není X-Pulse k dispozici.
[2)] Standardní výbava ve spojení se sekundárním vodním retardérem.
[3)] V závislosti na variantě motoru.

Mercedes PowerShift 3.

Arocs přichází na stavbu vybaven automatizovaným řazením Mercedes PowerShift 3. Zkrátka: vysoký jízdní komfort, precizní volba převodového stupně, účinný přenos síly a zdokonalená obsluha.

Mercedes PowerShift 3. Citelná dynamika, jednoduché ovládání a nízká spotřeba: automatizovaná převodovka se stará o precizní volbu převodových stupňů, krátké časy řazení, vysoký jízdní komfort a optimální hospodárnost. Mercedes PowerShift 3 lze zcela jednoduše ovládat pomocí páky na sloupku řízení. V porovnání s Mercedes PowerShift 2 jsou časy řazení zkráceny až o 20 % a oproti automatickému řazení Telligent® dokonce až o 50 %. Díky citlivé senzorice zajistí Mercedes PowerShift 3 řazení převodových stupňů přizpůsobené jízdní situaci a naložení vozidla. Je rozpoznáván deceleračním režim při jízdě z kopce a udržován převodový stupeň. Funkce plazivé rychlosti s integrovaným režimem pro manévrování umožňuje snadné rozjetí a citlivé manévrování s vozidlem. Mimoto usnadňují jízdu ve stavební dopravě různé jízdní režimy a doplňkové funkce.

Doplňkové funkce. U Mercedes PowerShift 3 zajišťují doplňkové funkce, jako přímé řazení z 1 na R a rychlé převody zpátečky, snadné manévrování s vozidlem. Rozjíždění je navíc mimořádně komfortní díky funkci plazivé rychlosti.

Převodovka pro každé použití. Převodovka přesvědčí rychlou změnou převodového stupně. Díky velkorysému prostoru je navíc možné použít široká ozubená kola, která zajišťují vysoké točivé momenty.

Režim vyprošťování. Režim vyprošťování se aktivuje stisknutím tlačítka. Díky střídavému rychlému sešlápnutí, resp. uvolnění pedálu akcelerace se vozidlo rozhoupe. Vozidlo uvízlé v bahnitém terénu tak může opět samočinně vyjet.

Jízdní programy. V závislosti na použití jsou k dispozici jízdní programy „offroad“ nebo „power“, které Vám umožní suverénně a adekvátně zvládnout individuální jízdní situace[1].

Jízdní program offroad. Zahrnuje jízdní režimy „offroad“, „standard“ a „manual“. Program „offroad“ je koncipován pro použití v terénu a po stisknutí příslušného tlačítka podporuje velmi dynamický styl jízdy.

Jízdní program power. Zahrnuje jízdní režimy „power“, „standard“ a „manual“. Program „power“ je koncipován pro použití na silnicích v dálkové dopravě a v případě potřeby podporuje velmi agilní způsob jízdy.

Turbo Retardér spojka[2]. Turbo Retardér spojka nepodléhající opotřebení kombinuje funkce hydrodynamické spojky pro rozjezd a primárního retardéru do jedné součásti. Primární retardér poskytuje při nízké rychlosti brzdný výkon až **720 kW**, umožňuje citlivé dávkování pomocí 5 stupňů na páce na sloupku řízení a snižuje opotřebení brzd. Dimenzován pro extrémní zatížení je dokonale sladěn s převodovkou Mercedes PowerShift 3 a elektronickým řízením motoru. To přispívá k vysokému komfortu jízdy a snižuje spotřebu paliva oproti běžným řešením s měniči.

[1] Standardní jízdní program závisí na zvoleném výrobním provedení. U vozidel s jízdním programem „power“ ve standardní výbavě je jízdní program „offroad“ k dispozici za příplatek.
[2] Příplatková výbava.

Indikátor převodového stupně. Ve sdruženém přístroji se neustále zobrazuje jízdní režim a zvolený převodový stupeň automatického řazení Mercedes PowerShift 3. To je výhodné zejména tehdy, když chcete volbu převodového stupně ovlivnit manuálně.

Turbo Retardér spojka[2]. Zaručuje citlivý rozjezd bez opotřebování, manévrování s maximální tažnou silou a vysoké brzdné momenty, a to i při nízké rychlosti jízdy.

Přehled výhod.

- **Automatické řazení Mercedes PowerShift 3 se šesti variantami převodovky zaměřenými na účel použití, s 8, 12 a 16 převodovými stupni**
- **Komfortní obsluha pomocí páky na sloupku řízení**
- **Kratší časy řazení, vyšší výkon v terénu a na silnici**
- **Rozpoznání deceleračního režimu při jízdě z kopce**
- **Připojitelné jízdní režimy a doplňkové funkce**
- **Funkce plazivé rychlosti s integrovaným manévrovacím režimem pro snadný rozjezd a přesné manévrování**
- **Režim vyprošťování**
- **Rychlá jízda vzad**
- **Dva individuálně volitelné jízdní programy „offroad“ nebo „power“ pro všechna použití[1]**
- **Turbo Retardér spojka[2] pro extrémní zatížení**
- **Manuální řazení ve tvaru dvojitého písmene H[2] s pneumatickou podporou řazení pro jednu 9stupňovou nebo tři 16stupňové převodovky**

Vyšší trakce. I v náročných situacích.

Síla nemá význam, pokud není přenesena na vozovku. Proto jsou u modelu Arocs pro optimální přenos síly uzpůsobeny nejen všechny komponenty pohonu, ale také nosná konstrukce a podvozek.

Přenos síly. Arocs promění vysoký výkon na vysoký točivý moment a díky optimální souhře všech komponent pohonu a podvozku jej přenese na vozovku téměř bez ztrát. Při práci mu pomáhají uzávěrky diferenciálu s možností postupného zapínání a odpojitelný protiblokovací systém.

Elektronický brzdový systém. Pro vyšší bezpečnost jsou veškeré brzdné a trakční funkce celé jízdní soupravy řízeny přes elektronický brzdový systém s protiblokovacím a protiprokluzovým systémem. Základ systému tvoří pneumaticky poháněná dvouokruhová vzduchotlaká brzdová soustava s konstantním tlakem 10 barů, která je podřízena regulaci brzd. Jsou zde integrovány systémy ABS, ASR a funkce odlehčovací brzdy.

Nabídka pohonu všech kol. Pro vynikající trakci jsou k dispozici dvě varianty pohonu všech kol: permanentní pohon všech kol s převodovým stupněm pro jízdu v terénu a připojitelný pohon všech kol. Pro převážné použití v těžkém terénu s vysokými požadavky, například při rozjetí do stoupání na nezpevněném podkladu, je Arocs vybaven permanentním pohonem všech kol. Při vysokých požadavcích na užitečné zatížení a nízkou spotřebu je jako druhá varianta k dispozici připojitelný pohon všech kol.

Hydraulic Auxiliary Drive[1)]. Pro převážně silniční použití se spontánně zvýšenými požadavky na trakci slouží Hydraulic Auxiliary Drive. Jako přídavná bezúdržbová podpora trakce se zapojí Hydraulic Auxiliary Drive vždy, když hrozí ztráta stability hnací nápravy. Při rozjezdu s hydraulickým tlakem až 450 barů přenáší systém doplňkový výkon přes motory v náboji kola na řízenou přední nápravu. Následně je tlak plynule regulován podle situace.

Hydraulic Auxiliary Drive[1)]. Asistent rozjezdu je užitečný u všech druhů použití, kde je krátkodobě požadována maximální trakce, avšak bez omezení vysokého užitečného zatížení a optimálního hnacího ústrojí.

Optimalizovaná konstrukce pro optimalizovaný přenos síly. Konstrukce odpružení a rámu zajišťuje, aby byla poskytovaná síla řízena vždy správným směrem. Nerovnosti vozovky jsou v maximální míře vyrovnávány. Přesné, přímé řízení umožňuje snadné manévrování. Pro rozdílné požadavky na trakci Arocsu jsou na výběr dva rámy podle účelu použití. Rám se vyznačuje úzkým rozchodem. Díky své konstrukci se schopností deformace poskytuje ve spojení s ocelovým odpružením na staveništi nejlepší možnou trakci. Druhý rám má široký rozchod. Spolu se vzduchovým odpružením u silničních vozidel zajišťuje optimální přenos síly a vynikající jízdní vlastnosti.

ABS – vypínatelný[2]. Arocs je u verze s pohonem všech kol vybaven vypínatelným systémem ABS. To zvyšuje bezpečnost při použití v těžkém terénu – protože blokováním kol se vytvoří klín z měkkého podkladového materiálu, který zkracuje brzdnou dráhu.

Podélné a příčné uzávěrky nápravového diferenciálu. Pro optimální trakci jsou dle typu vozidla k dispozici různé uzávěrky diferenciálu. Ovládání se provádí pomocí spínače vždy v pořadí: podélné blokování, blokování poháněných zadních náprav a blokování poháněných předních náprav – pokud je instalováno.

Rám se schopností deformace. Pro použití na staveništi je Arocs vybaven úzkým rámem s obzvláště vysokou schopností deformace. Díky němu je síla motoru přenášena bez ztrát i v nerovném terénu.

Přehled výhod.

- **Přenos síly téměř bez ztrát**
- **Plynule přiřaditelné uzávěrky diferenciálu a vypínatelný systém ABS u vozidel s pohonem všech kol**
- **Elektronický brzdový systém s integrovanou funkcí odlehčovací brzdy, bubnovými a/nebo kotoučovými brzdami, asistent pro rozjezd do stoupání**
- **Dvě různé varianty pohonu všech kol zaměřené na účel použití**
- **Hydraulic Auxiliary Drive**[1] **pro krátkodobou maximální trakci při vysokém užitečném zatížení**
- **Hypoidní nápravy s optimalizovanou hmotností pro silniční použití**
- **Precizní přenos síly díky nové konstrukci odpružení a dvěma různým variantám rámu: varianty s ocelovým odpružením a vysokou schopností deformace pro terénní použití; středně tuhé varianty pro velmi dobré jízdní vlastnosti na silnici**
- **Přesné, přímé řízení s lehkým chodem**
- **Robustní nápravy s planetovými koly pro terénní použití**

[1] K dostání jako příplatková výbava pro dvounápravová a třínápravová vozidla se vzduchovým odpružením na zadní nápravě.
[2] V kombinaci s pohonem všech kol náleží ke standardní výbavě.

Arocs má mnoho předností.

Možnost zatížení a robustnost náleží u Arocsu ke standardní výbavě.

Varianty odpružení. Robustní ocelové odpružení nebo kombinace ocelového odpružení se vzduchovým – Arocs má vždy to správné řešení podle účelu použití. Obzvláště dobrou nosnost a vysoký komfort odpružení zajišťuje ve stavební dopravě robustní ocelové odpružení s dlouhou životností. Sesadami parabolických pružin s optimalizovanou hmotností a precizně přizpůsobenými tlumiči a stabilizátory pérování budete perfektně připraveni na vše. Přední a zadní pružiny jsou podle zvolené celkové hmotnosti vybaveny sadami dvoulistých, tříllistých nebo čtyřlistých pružin. Pro zadní nápravu se také dodávají pětilisté pružiny. A pro extrémní použití jsou k dispozici tvrdší varianty pružin a také zesílené stabilizátory a konzoly pružin. Arocs v silničním použití je vybaven ocelovým odpružením na přední nápravě a vzduchovým odpružením na zadní nápravě. V kombinaci se širokým rámem podporuje nové vzduchové odpružení se 4 měchy[1)] dobrou stabilitu na vozovce a vysoký komfort jízdy. Dalšími výhodami jsou nižší hlučnost, šetrná přeprava nákladu a jednodušší nakládání u tahačů návěsů a valníků. Vzduchové odpružení může být dimenzováno také pro vyšší zatížení[2)].

Vzduchové odpružení. Pro převážně silniční použití je Arocs vybaven hypoidní zadní nápravou se vzduchovým odpružením. Arocs tak spojuje výhody dobré jízdní dynamiky a vysokého komfortu jízdy.

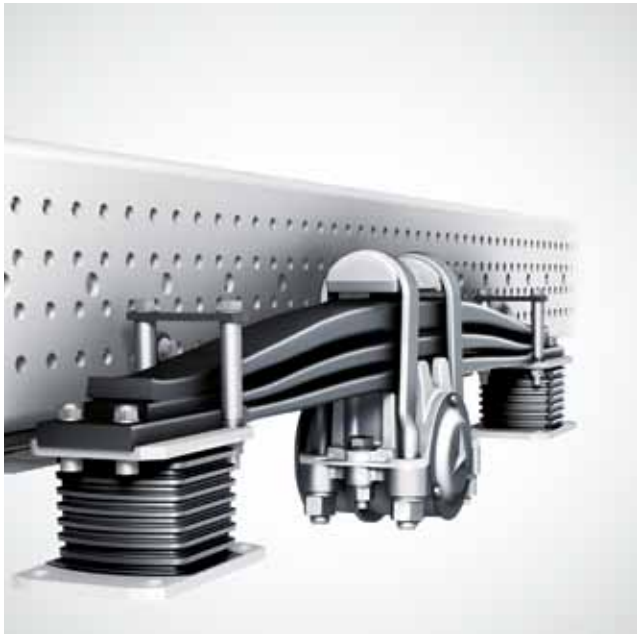

Ocelové odpružení. Ocelové odpružení Arocsu přesvědčí v každé situaci díky robustní, solidní konstrukci, možnosti vysokého zatížení a vysoké nosnosti.

Dva rámy zaměřené na účel použití. Při převládajícím použití na staveništi a v terénu se používá úzký rám se šířkou 744 mm a tloušťkou podélníku 8, resp. 9 mm z vysoce pevné jemnozrnné oceli zpevněné tvárněním za studena. To umožňuje vysoké zatížení i v těžkých podmínkách a torzní pevnost. Pokud se Arocs pohybuje převážně po silnicích, zajišťuje jeho tuhý rám se šířkou 834 mm a tloušťkou 7 mm nebo 8 mm tu správnou kombinaci jízdní dynamiky, schopnosti deformace a nosnosti.

Vyrovnání zatížení nápravy. Vyrovnání zatížení nápravy mezi předními nápravami zabraňuje u vozidel 8x6 a 8x8 poškození v důsledku přetížení.

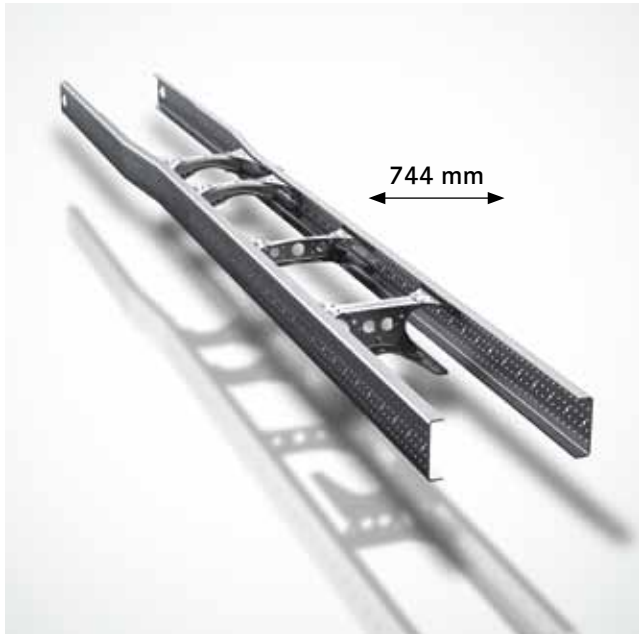

Pro každý druh použití ten správný rám. Jízda na staveništích a na silnicích klade na rám rozdílné požadavky. Proto jsme pro Arocs vyvinuli dva rámy. Jeden s úzkým rozchodem rámu 744 mm, který přesvědčí vysokou schopností deformace a stabilitou i v extrémních terénních podmínkách. A druhý rám s širokým rozchodem 834 mm, jehož výhody se plně projeví při jízdě po silnici, ale zároveň přesvědčí i při jízdě v lehkém terénu.

Přehled výhod.

- **Robustní ocelové odpružení s dlouhou životností pro vysokou nosnost a vysoké zatížení v těžkém stavebním použití**
- **Vzduchové odpružení se čtyřmi měchy[1] pro optimalizovanou jízdní dynamiku a komfort jízdy u převážně silničního použití**
- **Dva různé rámy optimalizované na účel použití na staveništi/v terénu a také pro silniční použití s různými rozchody rámu 744 mm a 834 mm a třemi tloušťkami podélníku 7 mm, 8 mm a 9 mm**
- **Vozidla 8x6 a 8x8 s vyrovnáním zatížení nápravy pro menší opotřebení a lepší ovládání v terénu**

[1] Za příplatek se zvýšenou nosností.
[2] Příplatková výbava.

Silné články, silný řetěz.

Od motoru až po nápravy – všechny komponenty pohonu modelu Arocs byly vyvinuty pro maximální výkony.

Prodloužená životnost. Pro vyhovění všem požadavkům ve stavební dopravě byl při vývoji a konstrukci modelu Arocs od počátku kladen zvlášť velký důraz na jedno měřítko: praxe. Všechny komponenty pohonu modelu Arocs se vyznačují mimořádně robustní konstrukcí s dlouhou životností a vysokou spolehlivostí.

Motory. 6válcové řadové motory přesvědčí zejména svou robustností. Vysoké zatížení umožňují například jednodílné ocelové písty, zesílené ojnice a ložiska a také tužší konstrukce klikové skříně.

Spojka. Spojky jsou opatřeny ochranou proti přetížení s varovným systémem. Turbo Retardér spojka[1)] nepodléhající opotřebení nabízí maximální možnost zatížení při rozjezdu a manévrování s velmi vysokou hmotností nákladní soupravy. Navíc plní funkci retardéru.

Převodovka. Vysoké zatížení převodovky a řazení je možné díky keramickým komponentům řízení převodovky, které se vyznačují vysokou odolností proti teplu a vibracím. Chladič převodového oleje snižuje tepelné zatížení, a zvyšuje tak možnost zatížení při každodenním použití.

Nápravy. Bez ohledu na to, zda se jedná o jízdu v terénu, na staveništi nebo na silnici – nápravy modelu Arocs přesvědčí při každém použití. Na staveništi se používá náprava s planetovými koly se zatížením až 16 t. Pro silniční použití je Arocs vyzbrojen hypoidními hnacími nápravami, které jsou dimenzovány na zatížení až 13 t.

Motory s dlouhou životností. Motory modelu Arocs budí nadšení nejen vysokým výkonem, ale také svou robustní konstrukcí s dlouhou životností.

Zadní náprava, 13 t, talířové kolo 440, hypoidní. Zadní náprava je náprava z tvarovaného ocelového plechu se sníženou hmotností a talířovým kolem o průměru 440 mm. Je instalována ve vozidlech se třemi nápravami se vzduchovým odpružením do celkové přípustné hmotnosti nákladních vozidel 80 t a od točivého momentu 2200 Nm.

Brzdová soustava. Vysoká možnost zatížení a bezpečnost: podle druhu použití zajišťují krátkou brzdnou dráhu u Arocsu bubnové brzdy, kombinace kotoučových brzd a bubnových brzd nebo kotoučové brzdy.

Zadní náprava, 10 t, talířové kolo 390, hypoidní. Zadní náprava je náprava z tvarovaného ocelového plechu se sníženou hmotností a talířovým kolem o průměru 390 mm. Je instalována ve vozidlech se třemi a čtyřmi nápravami se vzduchovým odpružením do celkové přípustné hmotnosti nákladních vozidel 44 t a do točivého momentu 2100 Nm. Má jednoduchý převod. Hypoidní ozubení zajišťuje vysoce tichý chod při nízkých ztrátách třením. Bezúdržbové hnací hřídele jsou uloženy v kompaktních ložiscích, bezúdržbová jsou také ložiska pastorku.

Přehled výhod.

- **6válcové řadové motory s obzvláště robustní konstrukcí a delší životností**
- **Široká křivka točivého momentu pro méně časté řazení a odlehčení spojky a převodovky**
- **Spojky pro maximální točivé momenty až 3000 Nm**
- **Turbo Retardér spojka[1] pro rozjezd, manévrování a brzdění bez opotřebení při vysokých hmotnostech nákladní soupravy a vysokých točivých momentech**
- **Převodovka a řazení s prodlouženou životností**
- **Robustní nápravy s planetovými koly a nosností až 16 t pro jízdu v terénu**
- **Hypoidní hnací nápravy s optimalizovanou hmotností pro úsporu paliva a s maximálním zatížením nápravy 13 t**
- **Bubnové a/nebo kotoučové brzdy s možností vysokého zatížení, optimalizované pro terénní a silniční použití**

[1] Příplatková výbava.

S přehledem.

Světlá výška je na staveništi cennou devizou – Arocs je zde dobrým příkladem.

Světlá výška. Různé druhy použití vyžadují různou světlou výšku. Tahač návěsů, valník, domíchávač betonu nebo sklápěč – Arocs vyhoví všem požadavkům. Všechny modely Arocs jsou opatřeny vyšším rámem a tím také vyšší světlou výškou. Tahače návěsů Arocs nabízí dostatečnou základní výšku, aby bylo možné bez poškození vjet na staveniště. A pro optimalizovaný nájezdový úhel je Arocs vybaven kratšími převisy rámu. Významný podíl na velké světlé výšce mají však u modelu Arocs také přední a zadní nápravy s různým zalomením, které jsou dostupné ve variantách zaměřených na účel použití.

Světlá výška tahače návěsů. Díky vyššímu rámu než u srovnatelných tahačů v dálkové dopravě je Arocs také jako silniční vozidlo se vzduchovým odpružením připraven speciálně pro stavební použití. Speciálně pro stavební použití jsou tahače návěsů Arocs vybaveny také krátkými převisy rámu a komponentami se zdokonaleným průřezem. Arocs tak nabízí obzvláště vyvážený poměr mezi těžištěm vozidla a světlou výškou.

Prohnutí nápravy. V závislosti na použití a podvozku jsou pro Arocs k dispozici různě zalomené přední nápravy s přípustným zatížením až 9 t. Obzvláště robustní nápravy s planetovými koly poskytují rovněž vysokou světlou výšku. To je možné, protože hlavní převod se provádí ve vnějších planetových převodovkách a střední pohon tak potřebuje menší prostor.

Optimalizované komponenty. Různá provedení výfuku, vedení stlačeného vzduchu, akumulátorů a nádrží s menším průřezem přispívají k velké světlé výšce mezi nápravami. Tím se výrazně zlepšuje přejezdový úhel. A to poskytuje modelu Arocs v rozhodujících okamžicích právě takovou výhodu, kterou potřebujete pro bezproblémový průběh práce na staveništi.

Světlá výška sklápěče s pohonem všech kol. Velká světlá výška, nejlepší možný nájezdový a přejezdový úhel – sklápěče Arocs s pohonem všech kol ukazují své přednosti především na nezpevněných silnicích, cestách a všude tam, kde je požadována nekompromisní terénní průchodnost.

Přehled výhod.

- **Vyšší rám pro vyšší světlou výšku**
- **Krátké převisy rámu pro optimální nájezdový úhel**
- **Přední a zadní nápravy s různým zalomením až po rovnou nápravu umožňují ideální světlou výšku při každém použití**
- **Optimalizovaný přejezdový úhel (světlá výška mezi nápravami) díky různým provedením, např. výfuku, systému pro zásobení stlačeným vzduchem a průřezu nádrže**

S MB 3236

Arocs Loader a Arocs Grounder.

Pro obzvláště vysoké užitečné zatížení a extrémní zátěž. V podobě modelů Arocs Loader a Arocs Grounder Vám nyní nabízíme odborníky pro stavební obor, kteří překonají sami sebe všude tam, kde je třeba: na stavbě i v účetních knihách.

Oborově specifické koncepce vozidel. S Arocsem bude stavební doprava obzvláště efektivní. Abychom tomuto nároku dostáli i při použití s důrazem na užitečné zatížení, například u sklápěcího návěsu a domíchávače betonu a při použití v náročných podmínkách, vyvinuli jsme Arocs Loader a Arocs Grounder.

Arocs Loader. U modelu Arocs Loader byly důsledně využity všechny možnosti pro úsporu vlastní hmotnosti. Výsledek: tahače návěsů 4x2 a domíchávače betonu 8x4/4 s optimalizovaným užitečným zatížením a celkovou přípustnou hmotností 32 t, s nimiž můžete díky jejich mimořádně nízké vlastní hmotnosti maximálně 9250 kg při každé jízdě přepravit 8 m^3 hotového betonu. To se vyplatí. Od prvního dne.

Arocs Grounder. Dimenzován pro extrémní použití v náročných podmínkách. Díky četným technickým opatřením je ještě robustnější a vyznačuje se obzvláště vysokou stabilitou a možností zatížení.

Arocs Loader.

Vyšší užitečné zatížení, vyšší účinnost. Takové jsou hlavní vlastnosti domíchávačů betonu Arocs Loader 8x4/4, s nimiž můžete v zákonných mezích přepravit 8 m^3 betonu. A tahače návěsů Arocs Loader 4x2 s optimalizovanou hmotností přináší vyšší hospodárnost například při použití se sklápěcím návěsem.

Koncepce Loader. S modelem Arocs Loader přicházejí na staveniště tahače návěsů 4x2 a domíchávače betonu 8x4/4, které přesvědčí nejen robustností, ale také nízkou spotřebou a mimořádně vysokým užitečným zatížením. V případě domíchávače betonu to znamená: i přes použití technologie Euro VI náročné na hmotnost je Arocs Loader tak lehký, že můžete s kombinací složenou z podvozku 8x4/4 a bubnu s objemem 9 m^3 pohodlně přepravit 8 m^3 hotového betonu. Vysoké užitečné zatížení modelů Arocs Loader tahač návěsů a domíchávač betonu zajišťuje celá řada technických opatření – například čelní okno se sníženou hmotností a rozšířená zadní náprava s jednoduchou montáží pneumatik. Abychom Vám umožnili co největší flexibilitu u konfigurace vozidla, mohou být určitá opatření také „zrušena“.

Optimalizace užitečného zatížení z výroby. Arocs Loader 8x4/4 domíchávač betonu s kabinou řidiče typu S ClassicSpace přichází na staveniště s tunelem motoru o výšce 170 mm, zdvihovým objemem 7,7 l a výkonem **235 kW** (320 k). Pro nejlepší možné užitečné zatížení je mimo jiné vybaven dvěma speciálně vyvinutými, rozšířenými hypoidními zadními nápravami pro jednoduchou montáž pneumatik a širokými pneumatikami 385/65 R 22,5. Kromě nižší hmotnosti přispívá tato kombinace také k mimořádně nízké spotřebě.

Kabiny řidiče. Pro zvýšení komfortu lze domíchávač betonu Arocs Loader vybavit kabinou řidiče typu M[1)]. Pro tahače návěsů Arocs Loader jsou navíc dodávány také kabiny řidiče typu L se šířkou 2300 mm.

Motor. Speciálně pro použití s důrazem na užitečné zatížení přichází na stavbu Arocs Loader se zdvihovým objemem 7,7 l a výkonem **235 kW** (320 k). Pro tahače návěsů a domíchávače betonu Arocs Loader jsou navíc dodávány motory Euro VI třídy zdvihového objemu 10,7 l v pěti výkonových třídách od **240 kW** (326 k) až po **335 kW** (455 k).

Koncepce pneumatik optimalizované na užitečné zatížení. Dvě rozšířené hypoidní zadní nápravy pro jednoduchou montáž pneumatik a široké pneumatiky 385/65 R 22,5 domíchávače betonu Arocs 8x4/4 přispívají nejen ke zvýšení užitečného zatížení, ale také ke snížení spotřeby.

Nezrušitelná výbava

Zrušitelná výbava

Přehled výhod.

- **Maximální užitečné zatížení díky konfiguracím vozidla zaměřeným na účel použití a opatřením pro snížení hmotnosti pro domíchávače betonu 8x4/4 a tahače návěsů 4x2**
- **Přeprava až 8 m³ hotového betonu**
- **Rozšířené zadní nápravy s jednoduchou montáží pneumatik 385/65 R 22,5 pro maximální užitečné zatížení a nízkou spotřebu**
- **Částečně zrušitelné prvky výbavy**
- **Šest variant kabin řidiče se šířkou 2300 mm volitelných v závislosti na variantě motoru**

Volitelné snížení hmotnosti. Arocs Loader přesvědčí vynikajícím užitečným zatížením – protože mnoho součástí výbavy bylo důsledně dimenzováno s ohledem na obzvláště nízkou vlastní hmotnost. My však víme, že užitečné zatížení není „vše“, a proto mohou být určité optimalizace užitečného zatížení také „zrušeny“ – například ve prospěch vyššího komfortu nebo nižší spotřeby.

1) Příplatková výbava.
2) Pro tahače návěsů s kabinou řidiče L.

Arocs Grounder.

Arocs Grounder je doma všude tam, kde je požadována obzvláště vysoká stabilita a možnost zatížení. Se zesíleným rámem, zesíleným odpružením a silnějším sebevědomím.

Koncepce modelu Grounder. S tahači návěsů, valníky, domíchávači betonu a sklápěči dimenzovanými na obzvláště těžké použití budete průkopníky i v otázkách stability a možnosti zatížení. Základem robustnosti modelu Arocs Grounder je extrémně stabilní rám z vysoce pevné jemnozrnné oceli tvářené za studena s tloušťkou podélníků 9 mm.

Nápravy. Pro maximální stabilitu a dobrý komfort jízdy – i v extrémním terénu – jsou přední a zadní nápravy modelu Arocs Grounder opatřeny robustními vícelistými parabolickými pružinami s tvrdou charakteristikou. Na zadních nápravách se dále nachází speciálně přizpůsobené tlumiče pérování a stabilizátory. Možností vysokého zatížení a robustností se vyznačují také nápravy. Vpředu je použita osvědčená náprava se zatížením 7,5 t. Pro maximální zatížení se dodávají přední nápravy s nosností 9 t[1)]. Vzadu jsou k dispozici nápravy s planetovými koly se zatížením až 16 t[1)], které se kromě své mimořádně robustní konstrukce vyznačují také vysokou světlou výškou.

Ráfky a pneumatiky. V závislosti na výrobním provedení a použití je Arocs vybaven robustními a trvanlivými ráfky se šikmou dosedací plochou nebo širokými ráfky[1)]. Široké ráfky jsou k dispozici v kombinaci s robustními pneumatikami s vysokou nosností, které jsou pro tyto druhy použití povinné. Abyste udrželi jízdní dráhu i v náročném terénu. Arocs Grounder.

Zesílené stabilizátory zadní nápravy. Pro možnost extrémního zatížení mohou být modely Arocs Grounder, jako například sklápěč 8x8/4 s pohonem všech kol, opatřeny na 2. zadní nápravě zesílenými stabilizátory[1)].

Možnost vysokého zatížení. Arocs Grounder pro extrémní použití. Bez ohledu na to, zda se jedná o valník, sklápěč, domíchávač betonu nebo tahač návěsů – kdo se rozhodne pro Arocs Grounder, bude nejlépe vybaven pro plnění obzvláště náročných úkolů.

Přehled výhod.

- **Robustní vozidla pro extrémní zatížení i v náročném terénu**
- **Vyšší možnost zatížení díky zesíleným komponentům**
- **Vysoce stabilní rám s extrémní schopností deformace a podélníky o tloušťce 9 mm**
- **Odpružení zadní nápravy: vícelisté parabolické pružiny s tvrdou charakteristikou, nosnost až 18 t[1)]**
- **U vozidel s pohonem všech kol stabilizátory na 1. a 2. zadní nápravě[1)] pro vyšší zatížení a stabilní jízdní chování**
- **Osvědčená robustní náprava s planetovými koly s vysokou světlou výškou a nosností 13 t, alternativně s nosností 16 t[1)]**
- **Robustní ráfky se šikmou dosedací plochou, s dlouhou životností, alternativně široké ráfky[1)]**
- **Pneumatiky pro obzvláště vysoké nosnosti**

[1)] Příplatková výbava.

S LT 4158

Arocs do 250 tun.

Arocs do 250 tun. S modelem Arocs do 250 tun přichází na silnici vozidlo, které bylo důsledně vyvinuto a zkonstruováno pro přepravu obzvláště těžkého a objemného nákladu. To však není vše: Arocs do 250 tun stanovuje měřítka v oblasti komfortu, výkonu vozidla a flexibility. Na první pohled, při každé jízdě a během přestávek – se svými kabinami řidiče poskytuje přesně takový komfort práce a bydlení, jaký v těžké nákladní dopravě potřebujete. Více informací ke kabině řidiče, výbavám a interiéru najdete na stránkách 22–29.

Díky výkonným, spolehlivým motorům Euro VI, automatizované převodovce Mercedes PowerShift 3 a například Turbo Retardér spojce disponuje silným pohonem pro vysoké zatížení vždy s takovým výkonem, který je požadován v těžké přepravě.

A abyste mohli enormní výkon také spolehlivě používat, vybavili jsme Arocs do 250 tun obzvláště robustní konstrukcí podvozku, odpružení a rámu, která poskytovanou sílu precizně přenese na silnici i při maximálním zatížení. Podrobné informace o rámu, odpružení a hnacím ústrojí naleznete na stránkách 36–39.

Maximální flexibilitu a optimální zaměření na výkon zaručuje rozmanitá nabídka výbav a konstrukčních vzorů, která nabízí perfektně konfigurovatelné vozidlo téměř pro každé použití.

Motory. 6válcové řadové motory modelu Arocs do 250 tun optimálně pokrývají veškeré požadavky na výkon v těžké nákladní dopravě. Vyznačují se vysokým výkonem a spolehlivou konstrukcí s dlouhou životností.

Přehled techniky.

1 **Zásobník stlačeného vzduchu**[1)]
Velmi vysoká kapacita vzduchu pro časté využití při brzdění těžké nákladní soupravy.

2 **Palivová nádrž**[1)]
Hliníková nádrž o objemu 900 l pro maximální dojezd

3 **Chladicí zařízení v zadní části**[1)]
Integrované chladicí zařízení pro optimální chlazení i při nejnáročnějším nasazení a v provozním režimu retardéru

4 **Výfukový systém Euro VI**

5 **Předsazená náprava**[1)]
8 t, vzduchem odpružená, hydraulicky řízená

6 **Robustní závěs vzadu**[1)]
Montovaný na tažném zařízení pro vysoké zatížení. Přípojky přívěsu montované na stranách

[1)] Příplatková výbava.

7 **Podpěrná deska pro návěs**[1)]
Zabraňuje poškození rámu a koncového příčníku

8 **Točnice 3,5" pro těžkou přepravu a posuvné zařízení**[1)]
Pro individuálně nastavitelnou celkovou délku a optimální rozdělení zatížení nápravy

9 **Nástup a catwalk**[1)]
Pro komfortní a bezpečný nástup na rám vozidla

10 **Boční obložení se vstupy chladicího vzduchu**[1)]
Pro optimální přívod chladicího vzduchu

11 **Robustní přední závěs**[1)]
Zesílené tažné zařízení vpředu je standardně vybaveno registrační spojkou

Trvale vysoký přenos síly.

S automatizovanou převodovkou Mercedes PowerShift 3, jízdními programy optimalizovanými pro účel použití, 16 převodovými stupni a Turbo Retardér spojkou ukazuje Arocs do 250 tun své silné stránky.

Přídavné chladicí zařízení SLT. Přídavné chladicí zařízení[1)] zajistí, že může být vždy časově neomezeně využit dostupný výkon motoru, a také maximální výkon integrovaného retardéru. Zadní chladicí zařízení zajišťuje výkon právě při střídání trakce a brzdy, při vysokých venkovních teplotách a ve velké výšce, zejména při jízdě ve svahu s velkým nákladem. Zařízení je umístěno v chladicí věži za kabinou řidiče.

Turbo Retardér spojka[1)]. Umožňuje velmi citlivé, časově neomezené manévrování při nízkých otáčkách a plném točivém momentu až 3000 Nm. Turbo Retardér spojka nepodléhající opotřebení kombinuje funkce hydrodynamické spojky pro rozjezd a primárního retardéru do jedné součásti

Mercedes PowerShift 3. V modelu Arocs do 250 tun je použito automatizované řazení Mercedes PowerShift 3 v kombinaci s Turbo Retardér spojkou[1)] a optimálně dimenzovanou 16stupňovou převodovkou s přímým záběrem. Pro přesnou volbu převodových stupňů přizpůsobenou příslušné jízdní situaci je navíc k dispozici vhodný program řazení „heavy“. Funkce plazivé rychlosti s integrovaným režimem pro manévrování umožňuje snadné rozjetí a precizní, citlivé manévrování s vozidlem. Mimoto usnadňují jízdu v těžké nákladní dopravě různé jízdní režimy a doplňkové funkce.

Převodovka G 280-16/11,7–0,69. Pro obzvláště náročné požadavky je tahač návěsů Arocs dodáván s Mercedes PowerShift a 16stupňovou převodovkou[1)].

Jízdní program heavy[2)]. Jízdní program je speciálně vyladěn pro těžkou nákladní dopravu. Přesvědčí velmi krátkými časy řazení a precizní volbou převodových stupňů přizpůsobenou příslušné situaci.

Jízdní program power[2)]. Zahrnuje jízdní režimy „power“, „standard“ a „manual“. Program „power“ je koncipován pro použití na silnicích v dálkové dopravě a v případě potřeby podporuje velmi agilní způsob jízdy.

[1)] Příplatková výbava.
[2)] Alternativa bez navýšení ceny.

Jízdní program		heavy		
	power			
Jízdní režim	**power**	**standard**	**manual**	**heavy**
	• Pro vysoké zatížení se současně dobrými hodnotami spotřeby • Velmi krátké časy řazení • Kickdown možný • Automatické řazení dolů na „standard“ v závislosti na času nebo momentu • Žádný EcoRoll	• Pro vysoké zatížení s vysokým komfortem při řazení • EcoRoll možný (aktivace/deaktivace pomocí menu) • Kickdown možný • EcoRoll jen do cca 80 t celkové hmotnosti soupravy	• Žádný kickdown • Žádný EcoRoll • Žádné automatické řazení dolů na „standard“ • Pro zcela speciální použití se může uskutečnit zadání řidiče bez automatiky	• Pro velmi vysoké zatížení a náročnou topografii • Řazení nahoru jen v případě bezpečných navazujících otáček • Velmi krátké časy řazení • Kickdown možný • Žádné automatické řazení dolů do režimu standard • Žádný EcoRoll

Přehled výhod.

- **Chladicí zařízení v zadní části[1)] pro časté používání motoru a retardéru**
- **Turbo Retardér spojka[1)] nepodléhající opotřebení pro extrémní zatížení při rozjezdu a pojíždění**
- **16stupňová automatizovaná převodovka Mercedes PowerShift 3[1)]**
- **Krátké časy řazení, vysoký celkový výkon**
- **Jízdní programy dle použití a připojitelné jízdní režimy a přídavné funkce**
- **Prostorově hospodárné uložení technologie úpravy výfukových plynů Euro VI**

Dokonalé podmínky pro flexibilní využití.

Zvláštní přeprava vyžaduje specifická vozidla. Proto se nový Arocs do 250 tun vyznačuje nejen robustní základní konfigurací s vysokou nosností, ale také schopností přizpůsobit se účelu použití v těžké nákladní dopravě.

Příčník pro přední závěs pro těžkou přepravu. Pro obzvlášť náročné použití v těžké dopravě lze příčník připravit pro přední závěs s velkou nosností[1)].

Přední závěs s rastrem 50 mm[1)]. Pro tažení a tlačení lze těžké tahače návěsů vybavit přídavnými robustními závěsy s velkou nosností. Navíc je na montážním držáku vpředu namontován buď závěs s rastrem, nebo různé robustní závěsy pro tažení nebo tlačení.

Koncový příčník pro těžká nákladní vozidla. Pomocí koncového příčníku[1)] lze namontovat tažné zařízení pro těžkou přepravu. Rozšiřuje možnosti použití vozidla. Uspořádání zesíleného koncového příčníku umožňuje upevnění tažného zařízení G 150 nahoře nebo tažného zařízení pro těžkou přepravu 250 t dole.

Tažné zařízení pro těžkou přepravu[1)]. Tažné zařízení pro těžkou přepravu typu 56 E je dimenzováno pro přepravu až 250 t. Zařízení lze montovat na koncový příčník pro těžkou přepravu ve dvou různých pozicích.

Posuvné zařízení, Jost EV-HD 800, výška 57 mm, 36 t[1]. Umožňuje změnu vyložení návěsného zařízení. Tím je možná úprava dle návěsu s různými poloměry vychýlení návěsu se zohledněním přípustného zatížení náprav.

Příprava, vozidlo pro těžkou přepravu. S touto přípravou je nákladní vozidlo vynikajícím způsobem připraveno na použití v těžké nákladní dopravě, čímž se sníží počet dodatečných přestaveb. Podélníky rámu jsou vybaveny vhodným přesahem, zesílením rámu, potřebným řízením a dalšími komponenty potřebnými pro provoz jako vozidlo pro těžkou přepravu.

Náprava s planetovými koly, talířové kolo 300 mm[2]. Robustní zadní náprava z ocelového odlitku s nosností 13 t je opatřena talířovým kolem o průměru 300 mm, diferenciálem a planetovým převodem ve všech nábojích kol, čímž je dimenzována pro maximální zatížení. Díky tomuto dvoustupňovému převodu se na náboje kol převádí maximální hnací moment. Tyto nápravy z šedé litiny mají velkou světlou výšku a přípustné zatížení až 16 t.

Předsazená náprava, 8 t, hydraulicky řízená[1]. Hydraulicky řízená a volitelně odlehčitelná předsazená náprava s nosností 8 t zvyšuje nosnost točnice vozidla. Regulace probíhá plně automaticky za účelem zaručení optimálního vytížení vozidla. V nezatíženém stavu může být krátce zvýšena trakce na hnacích nápravách.

Točnice pro těžkou přepravu[1]. S touto točnicí lze využít maximální hmotnost návěsu čtyřnápravového tahače.

Úložná schránka z ušlechtilé oceli[1]. Úložná schránka poskytuje úložný prostor mimo kabinu řidiče pro nářadí a také k zajištění materiálu a nákladu. Navíc pojme náklad o hmotnosti až 200 kg[3].

Přehled výhod.

- **Robustní závěsy[1] vpředu a vzadu pro tažení a posunování**
- **Vysoké zaměření na použití v podobě různých točnic a montážních desek**
- **Zesílený rám[1] pro maximální stabilitu a pevnost**
- **Robustní zadní nápravy s nosností až 16 t**
- **Hydraulicky řízená, vzduchem odpružená a volitelně odlehčitelná předsazená náprava[1] pro vysokou trakci a jízdní stabilitu**
- **Přídavné úložné schránky[1] na rámu**
- **Valník se zátěží[1] pro vysokou trakci při používání s ojnicovým přívěsem**

[1] Příplatková výbava.
[2] Příplatková výbava u vozidel 6x4 a 8x4.
[3] Velikost se liší podle rozvoru a uspořádání náprav.

Arocs – údaje o výkonu motoru

OM 473

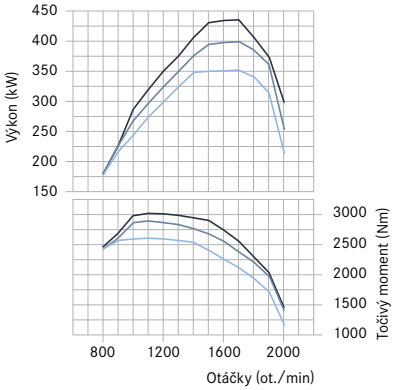

R6, zdvihový objem 15,6 l

kW (k) při 1600 ot./min	Nm při 1100 ot./min
380 (517)	2600
425 (578)	2800
460 (625)	3000

OM 471

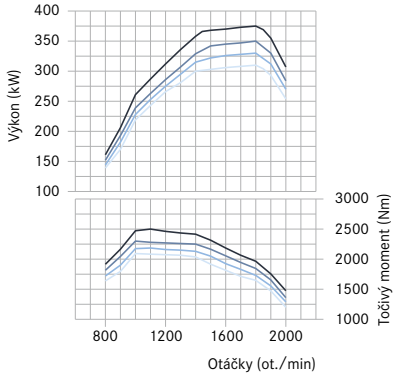

R6, zdvihový objem 12,8 l

kW (k) při 1800 ot./min	Nm při 1100 ot./min
310 (421)	2100
330 (449)	2200
350 (476)	2300
375 (510)	2500

OM 471, 2. generace

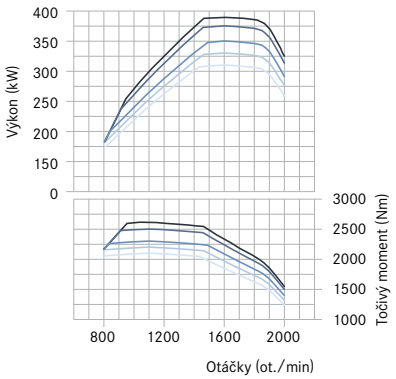

R6, zdvihový objem 12,8 l

kW (k) při 1600 ot./min	Nm při 1100 ot./min
310 (421)	2100
330 (449)	2200
350 (476)	2300
375 (510)	2500
390 (530)	2600

OM 470

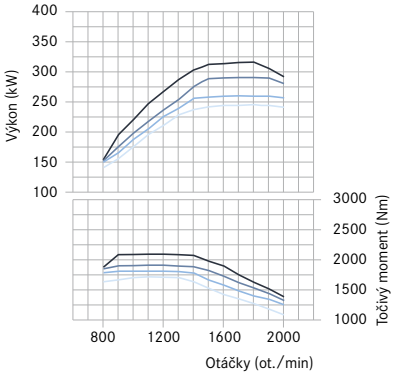

R6, zdvihový objem 10,7 l

kW (k) při 1800 ot./min	Nm při 1100 ot./min
240 (326)	1700
265 (360)	1800
290 (394)	1900
315 (428)	2100

OM 470, 2. generace

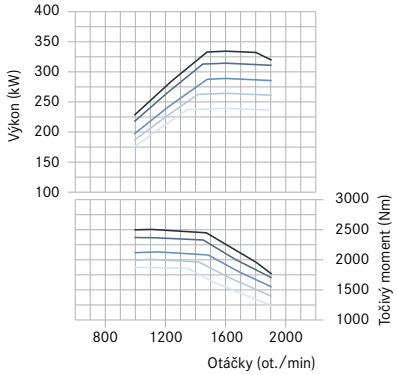

R6, zdvihový objem 10,7 l

kW (k) při 1600 ot./min	Nm při 1100 ot./min
240 (326)	1700
265 (360)	1800
290 (394)	1900
315 (428)	2100
335 (455)	2200

OM 936

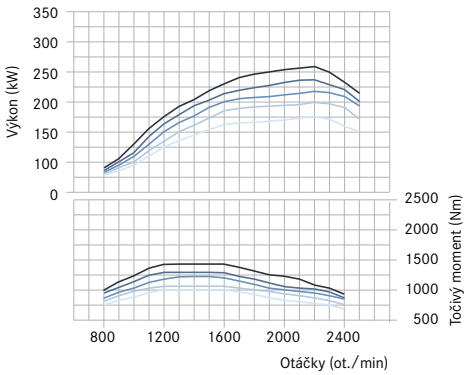

R6, zdvihový objem 7,7 l

kW (k) při 2200 ot./min	Nm při 1200–1600 ot./min
175 (238)	1000
200 (272)	1100
220 (299)	1200
235 (320)	1300
260 (354)	1400

Motory Euro VI modelu Arocs: pokroková technika, výkon až **460 kW** (625 k) a maximální točivý moment 3000 Nm. Arocs do 250 tun se dodává výhradně s motory o zdvihovém objemu 15,6 l (OM 473).

Arocs do 41 tun – varianty nádrží

Flexibilní možnosti – v rámci stejného průřezu nádrže mohou být na levé a pravé straně kombinovány nádrže s různým objemem. To platí pro nádrže na motorovou naftu a AdBlue®, stejně jako pro kombinované nádrže. Na vyobrazeních jsou dvě možné varianty u valníků, respektive u tahačů návěsů.

Nádrže s modulovou konstrukcí. Pro optimální sladění s účelem použití může být Arocs do 41 tun vybaven nádržemi s různou výškou a šířkou.

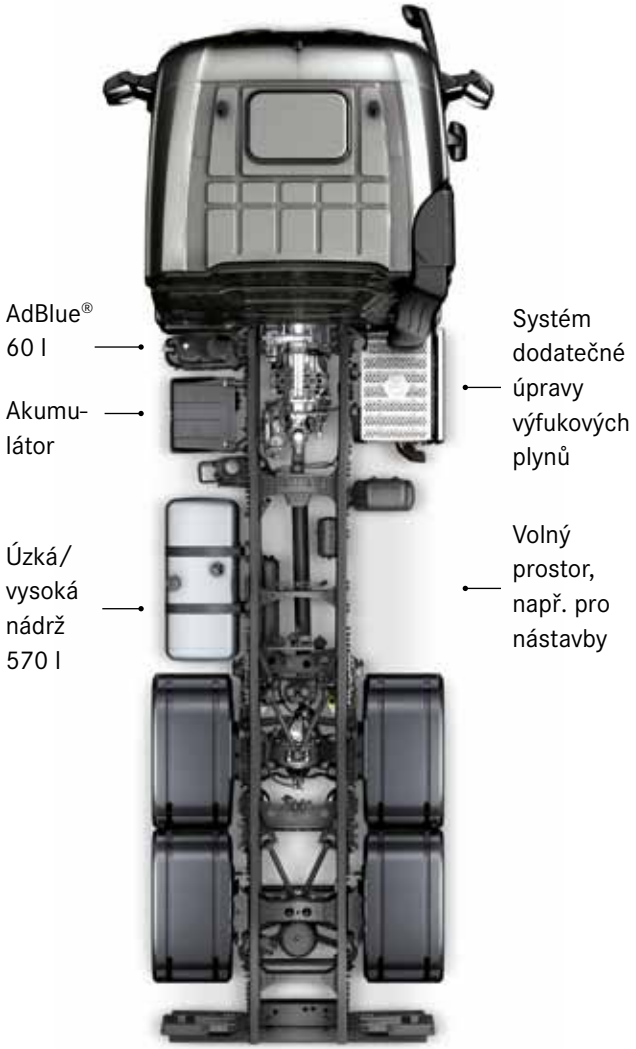

Příklad varianty nádrže pro valník Arocs

Příklad varianty nádrže pro tahač návěsů Arocs

Arocs – varianty kabiny řidiče

Arocs – varianty kabiny řidiče. Se svými devíti kabinami řidiče Arocs příkladným způsobem pokryje veškeré požadavky na nejrůznější druhy použití ve stavební dopravě. Při jednodenních jízdách, na staveništi a v oblasti zásobování staveb nebo při použití s častým přenocováním – všechny kabiny řidiče přesvědčí svou robustní konstrukcí s dlouhou životností a ergonomickým, komfortním pracovištěm či snadnou a efektivní obsluhou.

Arocs do 250 tun se dodává výhradně s kabinou řidiče BigSpace se šířkou 2500 mm, v kombinaci s pohonem všech kol pouze s kabinou řidiče StreamSpace se šířkou 2300 mm.

Kabina řidiče typu S (šířka kabiny řidiče 2300 mm)

Kabina řidiče typu S ClassicSpace

Vnější šířka:	2300 mm
Vnější délka:	1700 mm
Výška k stání před sedadly:	1600 mm
Varianty tunelu motoru	
Tunel motoru:	170 mm
Výška k stání na tunelu:	1460 mm
Tunel motoru:	320 mm
Výška k stání na tunelu:	1310 mm

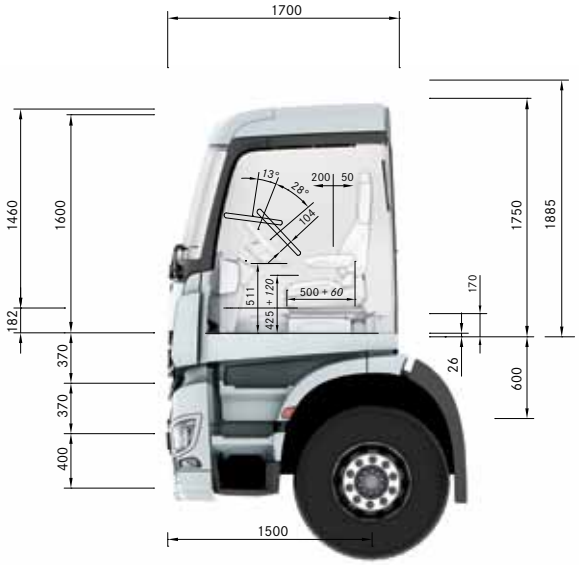

Kabina řidiče typu S ClassicSpace

Kabina řidiče typu S ClassicSpace

Kabina řidiče typu M (šířka kabiny řidiče 2300 mm)

Kabina řidiče typu M ClassicSpace

Vnější šířka:	2300 mm
Vnější délka:	2000 mm
Výška k stání před sedadly:	1600 mm
Výška k stání před sedadly:	1500 mm[1)]
Varianty tunelu motoru	
Tunel motoru:	170 mm
Výška k stání na tunelu motoru:	1460 mm
Výška k stání na tunelu motoru:	1360 mm[1)]
Tunel motoru:	320 mm
Výška k stání na tunelu motoru:	1310 mm
Výška k stání na tunelu motoru:	1210 mm[1)]

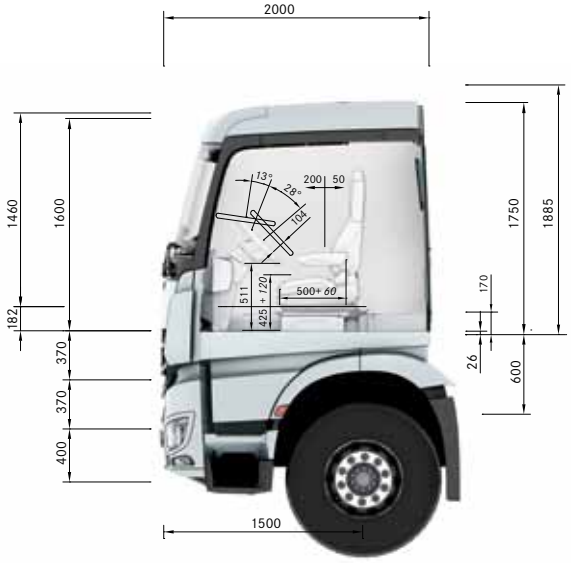

Kabina řidiče typu M ClassicSpace

Kabina řidiče typu M ClassicSpace

Kabina řidiče typu M CompactSpace

Vnější šířka:	2300 mm
Vnější délka:	2000 mm
Výška k stání před sedadly:	1400 mm
Varianty tunelu motoru	
Tunel motoru:	170 mm
Výška k stání na tunelu motoru:	1215 mm
Tunel motoru:	320 mm
Výška k stání na tunelu motoru:	1065 mm

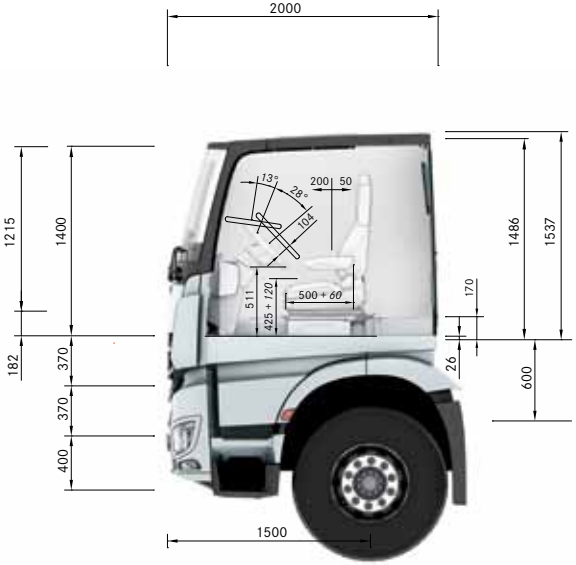

Kabina řidiče typu M CompactSpace

Kabina řidiče typu M CompactSpace

[1)] Kabina řidiče M ClassicSpace Low Roof.

Kabina řidiče typu L
(šířka kabiny řidiče 2300 mm)

Kabina řidiče typu L ClassicSpace

Vnější šířka:	2300 mm
Vnější délka:	2300 mm
Výška k stání před sedadly:	1590 mm
Výška k stání před sedadly:	1490 mm[1)]
Varianty tunelu motoru	
Tunel motoru:	170 mm
Výška k stání na tunelu motoru:	1460 mm
Výška k stání na tunelu motoru:	1360 mm[1)]
Tunel motoru:	320 mm
Výška k stání na tunelu motoru:	1310 mm
Výška k stání na tunelu motoru:	1210 mm[1)]
Výška k stání s rovnou podlahou:	1640 mm
Výška k stání s rovnou podlahou:	1540 mm[1)]

Kabina řidiče typu L StreamSpace

Vnější šířka:	2300 mm
Vnější délka:	2300 mm
Výška k stání před sedadly:	1840 mm
Varianty tunelu motoru	
Tunel motoru:	170 mm
Výška k stání na tunelu motoru:	1785 mm
Tunel motoru:	320 mm
Výška k stání na tunelu motoru:	1635 mm
Výška k stání s rovnou podlahou:	1970 mm

[1)] Kabina řidiče L ClassicSpace Low Roof.

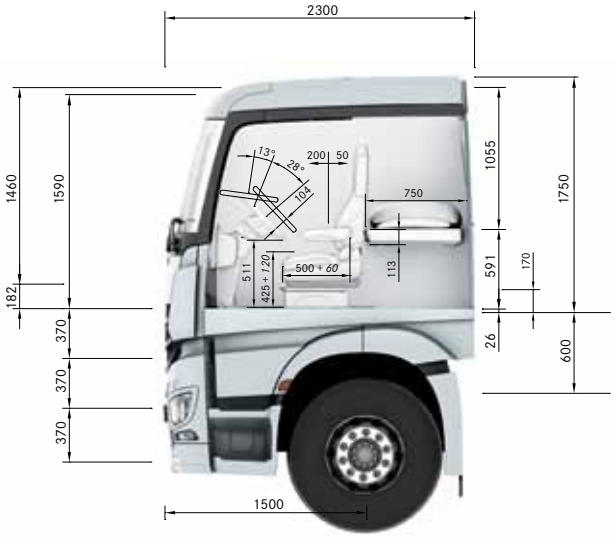

Kabina řidiče typu L ClassicSpace

Kabina řidiče typu L ClassicSpace

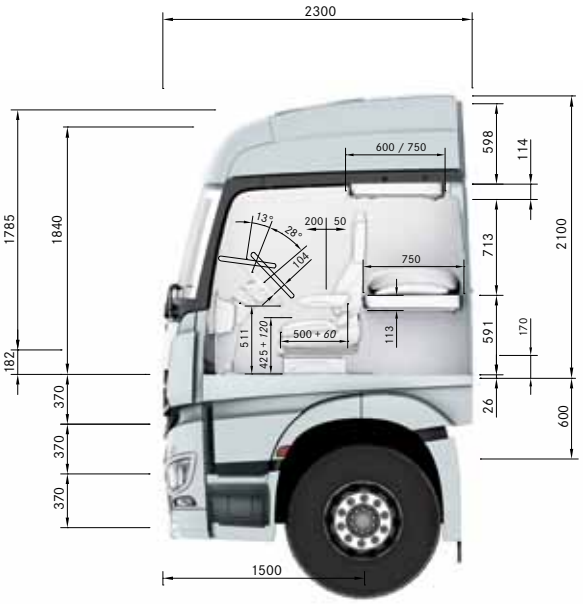

Kabina řidiče typu L StreamSpace

Kabina řidiče typu L StreamSpace

Kabina řidiče typu L
(šířka kabiny řidiče 2500 mm)

Kabina řidiče typu L StreamSpace

Vnější šířka:	2500 mm
Vnější délka:	2300 mm
Výška k stání před sedadly:	1830 mm
Výška k stání s rovnou podlahou:	1970 mm

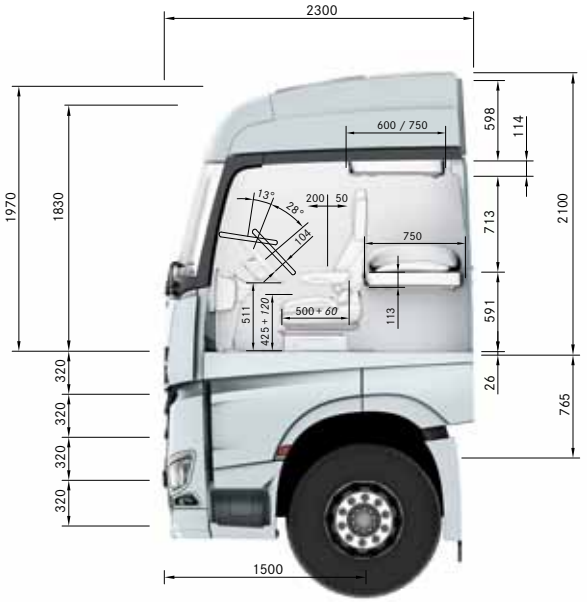

Kabina řidiče typu L StreamSpace

Kabina řidiče typu L StreamSpace

Kabina řidiče typu L BigSpace

Vnější šířka:	2500 mm
Vnější délka:	2300 mm
Výška k stání před sedadly:	1910 mm
Výška k stání s rovnou podlahou:	1990 mm

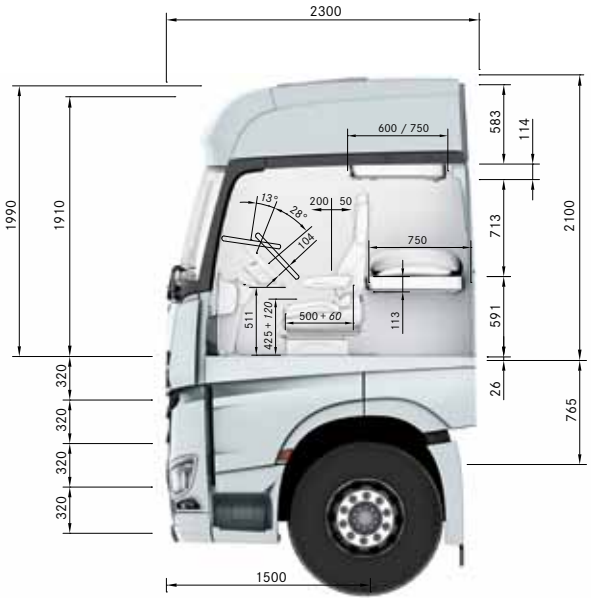

Kabina řidiče typu L BigSpace

Kabina řidiče typu L BigSpace

Tahač návěsů Arocs – přehled typů						
Nosnost (t)	18	18	18	20	20	20
Uspořádání náprav	4x2	4x2	4x4	4x2	4x2	4x4
Odpružení	Vzduchové	Vzduchové	Ocelové	Ocelové	Vzduchové	Ocelové
Motory						
175 kW (238 k)–**260 kW** (354 k)	x	x[1)]	–	x	x	–
240 kW (326 k)–**335 kW** (455 k)	x	x	x	x	x	x
310 kW (421 k)–**390 kW** (530 k)	x	–	x	x	x	x
380 kW (517 k)–**460 kW** (625 k)	x	–	–	x	x	–
Rozvor náprav	3300–3900	3300–3900	3600–3900	3300–3900	3300–3900	3600–3900
Produktová skupina	–	Loader	–	Grounder	–	Grounder
Varianty kabin řidiče						
K. řidiče S ClassicSpace, 2300 mm, 320 mm	•	•	•	•	•	•
K. řidiče S ClassicSpace, 2300 mm, 170 mm	x	x	–	x	x	–
K. řidiče M CompactSpace, 2300 mm, 320 mm	x	x	x	x	x	x
K. řidiče M CompactSpace, 2300 mm, 170 mm	x	x	–	x	x	–
K. řidiče M ClassicSpace Low Roof	x	x	x	x	x	x
K. řidiče M ClassicSpace, 2300 mm, 320 mm	x	x	x	x	x	x
K. řidiče M ClassicSpace, 2300 mm, 170 mm	x	x	–	x	x	–
K. řidiče L ClassicSpace Low Roof	x	x	x	x	x	x
K. řidiče L ClassicSpace, 2300 mm, 320 mm	x	x	x	x	x	x
K. řidiče L ClassicSpace, 2300 mm, 170 mm	x	x	–	x	x	–
K. řidiče L StreamSpace, 2300 mm, 320 mm	x	x	x	x	x	x
K. řidiče L StreamSpace, 2300 mm, 170 mm	x	x	–	x	x	–
K. řidiče L ClassicSpace, 2300 mm, rovná podlaha	x	–	–	x	x	–
K. řidiče L StreamSpace, 2300 mm, rovná podlaha	x	–	–	x	x	–
K. řidiče L StreamSpace, 2500 mm, rovná podlaha	x	–	–	x	x	–
K. řidiče L BigSpace, 2500 mm, rovná podlaha	x	–	–	x	x	–

	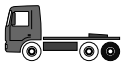	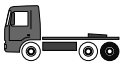						
25	25	25	26	26	26	33	33	33
6x2 vleč. nápr. s jednom.	6x2/2 předs. náprava 22,5"	6x2/4 předs. náprava 22,5"	6x2 vleč. nápr. s dvojm.	6x4	6x4	6x4	6x4	6x6
Vzduchové	Vzduchové	Vzduchové	Vzduchové	Ocelové	Vzduchové	Ocelové	Vzduchové	Ocelové
x[2)]	–	–	x[2)]	x[2)]	x[2)]	–	–	–
x	x	x	x	x	x	x	x	x
x	x	x	x	x	x	x	x	x
–	–	–	–	x	x	x	x	x
3300, 3450	2550	2550	3300, 3450	3300–3900	3300–3900	3300–3900	3300–3900	3600–4200
–	–	–	–	–	–	Grounder	–	Grounder
–	–	–	–	•	•	–	–	•
•	•	•	•	x	x	•	•	–
–	–	–	–	x	x	–	–	x
x	x	x	x	x	x	x	x	–
x	x	x	x	x	x	x	x	x
–	–	–	–	x	x	–	–	x
x	x	x	x	x	x	x	x	–
x	x	x	x	x	x	x	x	x
–	–	–	–	x	x	–	–	x
x	x	x	x	x	x	x	x	–
–	–	–	–	x	x	–	–	x
x	x	x	x	x	x	x	x	–
x	x	x	x	x	x	x	x	–
x	x	x	x	x	x	x	x	–
x	x	x	x	x	x	x	x	–
x	x	x	x	x	x	x	x	–

• standardní výbava x příplatková výbava – nedodává se [1)] Od **235 kW** (320 k). [2)] Výkon **175 kW** (238 k) není k dispozici.

Valník Arocs – přehled typů								
				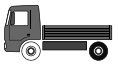				
Nosnost (t)	18	18	18	20	20	20	25	25
Uspořádání náprav	4x2	4x2	4x4	4x2	4x2	4x4	6x2 vleč. nápr. s jednom.	6x2/4 předs. náprava 22,5"
Odpružení	Ocelové	Vzduchové	Ocelové	Ocelové	Vzduchové	Ocelové	Vzduchové	Vzduchové
Motory								
175 kW (238 k)–**260 kW** (354 k)	x	x	x	x	x	–	x[1)]	x[1)]
240 kW (326 k)–**335 kW** (455 k)	x	x	x	x	x	x	x	x
310 kW (421 k)–**390 kW** (530 k)	x	x	x	x	x	x	x	x
380 kW (517 k)–**460 kW** (625 k)	x	x	–	x	x	–	x	–
Rozvor náprav	3600–6600	3300–6600	3600–4500	3300–6600	3300–6600	3600–4500	3900–6000	3150–4050
Produktová skupina	–	–	–	Grounder	–	Grounder	–	–
Varianty kabin řidiče								
K. řidiče S ClassicSpace, 2300 mm, 320 mm	•	•	•	–	–	•	•	•
K. řidiče S ClassicSpace, 2300 mm, 170 mm	x	x	–	•	•	–	x	x
K. řidiče M CompactSpace, 2300 mm, 320 mm	x	x	x	–	–	x	x	x
K. řidiče M CompactSpace, 2300 mm, 170 mm	x	x	–	x	x	–	x	x
K. řidiče M ClassicSpace Low Roof	x	x	x	x	x	x	x	x
K. řidiče M ClassicSpace, 2300 mm, 320 mm	x	x	x	–	–	x	x	x
K. řidiče M ClassicSpace, 2300 mm, 170 mm	x	x	–	x	x	–	x	x
K. řidiče L ClassicSpace Low Roof	x	x	x	x	x	x	x	x
K. řidiče L ClassicSpace, 2300 mm, 320 mm	x	x	x	–	–	x	x	x
K. řidiče L ClassicSpace, 2300 mm, 170 mm	x	x	–	x	x	–	x	x
K. řidiče L StreamSpace, 2300 mm, 320 mm	x	x	x	–	–	x	x	x
K. řidiče L StreamSpace, 2300 mm, 170 mm	x	x	–	x	x	–	x	x
K. řidiče L ClassicSpace, 2300 mm, rovná podlaha	x	x	–	x	x	–	x	x
K. řidiče L StreamSpace, 2300 mm, rovná podlaha	x	x	–	x	x	–	x	–
K. řidiče L StreamSpace, 2500 mm, rovná podlaha	x	x	–	x	x	–	x	–
K. řidiče L BigSpace, 2500 mm, rovná podlaha	x	x	–	x	x	–	x	–

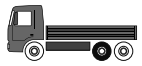	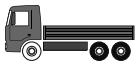		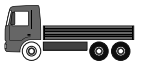	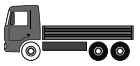						
26	26	26	33	33	33	32	32	32	32	41
6x2 vleč. nápr. s dvojm.	6x4	6x4	6x4	6x4	6x6	8x2/4 vleč. nápr. s jednom.	8x4/4	8x4/4	8x4/4 vleč. nápr. s jednom.	8x4/4
Vzduchové	Ocelové	Vzduchové	Ocelové	Vzduchové	Ocelové	Vzduchové	Ocelové	Vzduchové	Vzduchové	Ocelové
x[1]	x[1]	x[1]	–	–	–	x[1]	x[1]	x[1]	x[1]	–
x	x	x	x	x	x	x	x	x	x	x
x	x	x	x	x	x	x	x	x	x	x
x	x	x	x	x	x[2]	x	x	x	x	x
3900–6000	3600–5700	3600–5700	3600–5700	3600–5700	3600–5100	4250–6050	4250–6350	4250–6350	3600–5700	4250–6350
–	–	–	Grounder	–	Grounder	–	–	–	–	Grounder
•	•	•	–	–	•	–	–	–	–	–
x	x	x	•	•	–	•	•	•	•	•
x	x	x	–	–	x	–	–	–	–	–
x	x	x	x	x	–	x	x	x	x	x
x	x	x	x	x	x	x	x	x	x	x
x	x	x	–	–	x	–	–	–	–	–
x	x	x	x	x	–	x	x	x	x	x
x	x	x	x	x	x	x	x	x	x	x
x	x	x	–	–	x	–	–	–	–	–
x	x	x	x	x	–	x	x	x	x	x
x	x	x	–	–	x	–	–	–	–	–
x	x	x	x	x	–	x	x	x	x	x
x	x	x	x	x	–	x	x	x	x	x
x	x	x	x	x	–	x	x	x	x	x
x	x	x	x	x	–	x	x	x	x	x
x	x	x	x	x	–	x	x	x	x	x

• standardní výbava x příplatková výbava – nedodává se [1] Výkon **175 kW** (238 k) není k dispozici. [2] Pouze **380 kW** (517 k).

Sklápěč Arocs – přehled typů							
Nosnost (t)	18	18	18	20	20	20	26
Uspořádání náprav	4x2	4x2	4x4	4x2	4x2	4x4	6x4
Odpružení	Ocelové	Vzduchové	Ocelové	Ocelové	Vzduchové	Ocelové	Ocelové
Motory							
175 kW (238 k)–**260 kW** (354 k)	x	x	x	x	x	–	x[1)]
240 kW (326 k)–**335 kW** (455 k)	x	x	x	x	x	x	x
310 kW (421 k)–**390 kW** (530 k)	x	x	x	x	x	x	x
380 kW (517 k)–**460 kW** (625 k)	–	–	–	–	–	–	x
Rozvor náprav	3600–5400	3600–5400	3600–4500	3600–5400	3600–5400	3600–4500	3300–5400
Produktová skupina	–	–	–	Grounder	–	Grounder	–
Varianty kabin řidiče							
K. řidiče S ClassicSpace, 2300 mm, 320 mm	•	•	•	–	–	•	•
K. řidiče S ClassicSpace, 2300 mm, 170 mm	x	x	–	•	•	–	x
K. řidiče M CompactSpace, 2300 mm, 320 mm	x	x	x	–	–	x	x
K. řidiče M CompactSpace, 2300 mm, 170 mm	x	x	–	x	x	–	x
K. řidiče M ClassicSpace Low Roof	x	x	x	x	x	x	x
K. řidiče M ClassicSpace, 2300 mm, 320 mm	x	x	x	–	–	x	x
K. řidiče M ClassicSpace, 2300 mm, 170 mm	x	x	–	x	x	–	x
K. řidiče L ClassicSpace Low Roof	x	x	x	x	x	x	x
K. řidiče L ClassicSpace, 2300 mm, 320 mm	x	x	x	–	–	x	x
K. řidiče L ClassicSpace, 2300 mm, 170 mm	x	x	–	x	x	–	x
K. řidiče L StreamSpace, 2300 mm, 320 mm	x	x	x	–	–	x	x
K. řidiče L StreamSpace, 2300 mm, 170 mm	x	x	–	x	x	–	x
K. řidiče L ClassicSpace, 2300 mm, rovná podlaha	–	–	–	–	–	–	x
K. řidiče L StreamSpace, 2300 mm, rovná podlaha	–	–	–	–	–	–	x
K. řidiče L StreamSpace, 2500 mm, rovná podlaha	–	–	–	–	–	–	x
K. řidiče L BigSpace, 2500 mm, rovná podlaha	–	–	–	–	–	–	x

				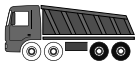	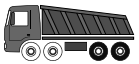		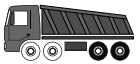	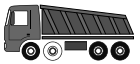	
26	33	33	33	32	32	32	41	41	41
6x4	6x4	6x4	6x6	8x4/4	8x4/4	8x4 vleč. nápr. s jednom.	8x4/4	8x6/4	8x8/4
Vzduchové	Ocelové	Vzduchové	Ocelové	Ocelové	Vzduchové	Vzduchové	Ocelové	Ocelové	Ocelové
x[1]	–	–	–	x[1]	x[1]	x[1]	–	–	–
x	x	x	x	x	x	x	x	x	x
x	x	x	x	x	x	x	x	x	x
x	x	x	x[2]	x	x	x	x	–	x
3300–5400	3300–5400	3300–5400	3600–4200	4250–6350	4250–6350	3600–5700	4250–6350	4550–6050	4850–5450
–	Grounder	–	Grounder	–	–	–	Grounder	Grounder	Grounder
•	–	–	•	–	–	–	–	•	•
x	•	•	–	•	•	•	•	x	x
x	–	–	x	–	–	–	–	–	–
x	x	x	–	x	x	x	x	x	x
x	x	x	x	x	x	x	x	x	x
x	–	–	x	–	–	–	–	–	–
x	x	x	–	x	x	x	x	x	x
x	x	x	x	x	x	x	x	x	x
x	–	–	x	–	–	–	–	–	–
x	x	x	–	x	x	x	x	x	x
x	–	–	x	–	–	–	–	–	–
x	x	x	–	x	x	x	x	–	–
x	x	x	–	x	x	x	x	–	–
x	x	x	–	x	x	x	x	–	–
x	x	x	–	–	x	x	–	–	–
x	x	x	–	–	x	x	–	–	–

• standardní výbava x příplatková výbava – nedodává se [1] Výkon **175 kW** (238 k) není k dispozici. [2] Pouze **380 kW** (517 k).

Domíchávač betonu Arocs – přehled typů						
	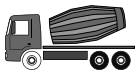	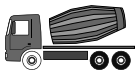	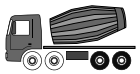	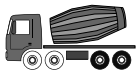	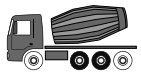	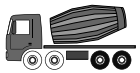
Nosnost (t)	26	33	32	32	32	41
Uspořádání náprav	6x4	6x4	8x4/4	8x4/4	8x4 vleč. nápr. s jednom.	8x4/4
Odpružení	Ocelové/vzduchové	Ocelové/vzduchové	Ocelové/vzduchové	Ocelové/vzduchové	Vzduchové	Ocelové
Motory						
175 kW (238 k)–**260 kW** (354 k)	x[1)]	–	x[1)]	x[2)]	x[1)]	–
240 kW (326 k)–**335 kW** (455 k)	x	x	x	x	x	x
310 kW (421 k)–**390 kW** (530 k)	x	x	x	–	x	x
380 kW (517 k)–**460 kW** (625 k)	–	–	–	–	–	–
Rozvor náprav	3300–4200	3300–4200	4250–6050	4250–6050	3600–5700	4250–6050
Produktová skupina	–	Grounder[3)]	–	Loader	–	Grounder
Varianty kabin řidiče						
K. řidiče S ClassicSpace, 2300 mm, 320 mm	•	–	–	–	–	–
K. řidiče S ClassicSpace, 2300 mm, 170 mm	x	•	•	•	•	•
K. řidiče M CompactSpace, 2300 mm, 320 mm	x	–	–	–	–	–
K. řidiče M CompactSpace, 2300 mm, 170 mm	x	x	x	x	x	x
K. řidiče M ClassicSpace Low Roof	x	x	x	x	x	x
K. řidiče M ClassicSpace, 2300 mm, 320 mm	x	–	–	–	–	–
K. řidiče M ClassicSpace, 2300 mm, 170 mm	x	x	x	x	x	x
K. řidiče L ClassicSpace Low Roof	x	x	x	x	x	x
K. řidiče L ClassicSpace, 2300 mm, 320 mm	x	–	–	–	–	–
K. řidiče L ClassicSpace, 2300 mm, 170 mm	x	x	x	–	x	x
K. řidiče L StreamSpace, 2300 mm, 320 mm	x	–	–	–	–	–
K. řidiče L StreamSpace, 2300 mm, 170 mm	x	x	x	–	x	x
K. řidiče L ClassicSpace, 2300 mm, rovná podlaha	–	–	–	–	–	–
K. řidiče L StreamSpace, 2300 mm, rovná podlaha	–	–	–	–	–	–
K. řidiče L StreamSpace, 2500 mm, rovná podlaha	–	–	–	–	–	–
K. řidiče L BigSpace, 2500 mm, rovná podlaha	–	–	–	–	–	–

Arocs do 250 tun – přehled typů					
Nosnost (t)	33	41	33	41	41
Uspořádání náprav	6x4	8x4/4	6x6	8x6/4	8x8/4
Odpružení	Ocelové	Ocelové	Ocelové	Ocelové	Ocelové
Motory					
Označení motoru	OM 473	OM 473	OM 473	OM 473	OM 473
Výkon v **kW** (k)	**380** (517)–**460** (625)	**380** (517)–**460** (625)	**380** (517)–**460** (625)	**380** (517)–**460** (625)	**380** (517)–**460** (625)
Jmenovitý počet otáček (ot./min)	1600	1600	1600	1600	1600
Max. točivý moment (Nm)	2600–3000	2600–3000	2600–3000	2600–3000	2600–3000
Počet otáček při max. točivém momentu (ot./min)	1100	1100	1100	1100	1100
Rozvor náprav (mm)	3600/3900	3900	4200	4200	4850
Kabina řidiče L					
BigSpace	•	•	–	–	–
StreamSpace	–	–	•	•	•
Přípustné zatížení nápravy (kg)[4]					
Zatížení přední nápravy	7500–9000	7500–9000	9000	9000	9000
Předsazená náprava/2. přední náprava	–	8000	–	8000	9000
Zatížení zadní nápravy	2x13 000	2x13 000	2x13 000	2x13 000	2x13 000
Přípustná hmotnost (kg)[4]					
Celková přípustná hmotnost vozidla	33 000	41 000	33 000	41 000	41 000
Celková přípustná hmotnost jízdní soupravy	250 000	250 000	250 000	250 000	250 000

• standardní výbava x příplatková výbava – nedodává se [1] Výkon **175 kW** (238 k) není k dispozici. [2] Od **235 kW** (320 k). [3] V kombinaci s ocelovým odpružením. [4] Mohou se lišit v důsledku vnitrostátních předpisů.

Komplexní řešení pro větší efektivitu přepravy.

Pro mimořádně nízké celkové náklady a stoupající výnosy nestačí dnes pouze úsporná, spolehlivá vozidla. Pro efektivní přepravu je rovněž rozhodující bezpečný příjezd do cíle. A také servis a služby, které zvyšují dostupnost vozidla. Od prvního dne. A po celou dobu používání.

Rozsáhlá efektivita přepravy. Pro ještě hospodárnější provoz nákladního vozidla lze leccos udělat. Mercedes-Benz tak snížením nákladů na vozidlo jako pořízení, spotřeba, údržba, opravy přispívá k ještě lepšímu využití potenciálu hospodárnosti Vašeho nákladního vozidla: v podobě inovativní technologie a perfektních služeb šitých na míru individuálním potřebám. Na následujících stránkách najdete podrobný přehled opatření, která Vám můžeme nabídnout pro ještě vyšší hospodárnost v oblasti nákladů na vozidlo. Uspořit však můžete i u nákladů vztahujících se k použití: s kartou MercedesServiceCard můžete mimo jiné při placení mýtného uspořit čas a peníze. Kromě toho podporuje FleetBoard optimální vytížení vozidla a pomáhá snižovat náklady na mzdy a také administrativní náklady. Přesvědčte se.

Vysoká hospodárnost. Kombinace účinné, spolehlivé technologie vozidla, nejnovějších bezpečnostních systémů i servisních služeb umožňuje snížení celkových nákladů a tím zvýšení výnosů. S každým ujetým kilometrem.

Děláme vše pro mimořádně nízké celkové náklady.

Nízké náklady. Od počátku i po celou dobu používání. Díky vozidlům s inovativní technikou a službami, které si můžete vybrat již při pořízení vozu – a které se vyplatí od prvního dne. Protože jsou přesně přizpůsobeny Vašim požadavkům ve stavební dopravě. Neboť správná investice je tou nejlepší investicí.

Stavební vozidla. Dobrá investice musí splňovat všechny Vaše požadavky. Tento nárok splňují stavební vozidla Mercedes-Benz v podobě modelu Atego, Arocs a Arocs do 250 tun příkladným způsobem. Se svými komponentami, které se vyznačují dlouhou životností, a vysokou připraveností pro nástavby nabízí ty nejlepší předpoklady pro obzvláště hospodárnou jízdu. Počínaje úspornými motory Euro VI, které jsou u modelu Atego dodávány s výkonem **115 kW** až **220 kW** a u modelu Arocs s výkonem **175 kW** až **460 kW.** Přes jemně odstupňované konfigurace pohonu až po zdokonalenou aerodynamiku. Pro použití v oborech s důrazem na užitečné zatížení a pro obzvláště těžké použití Vám nabízíme Arocs Loader a Arocs Grounder.

Informační centrum (BIC). V oborovém informačním centru ve Wörthu je Vám kdykoli k dispozici přibližně 180 oborově specifických kompletních vozidel s řešeními nástaveb od více než 70 výrobců. Pro nalezení optimálního řešení je pro všechna vozidla a řešení nástaveb k dispozici možnost zkušební jízdy, prezentace, testování a vzájemného porovnání. Při speciálních offroad akcích si můžete stavební vozidla Mercedes-Benz sami vyzkoušet.

Přestavby vozidla na míru. Přestavby vozidla na míru. Mercedes-Benz Custom Tailored Trucks (CTT) rozšiřuje široké portfolio našich nákladních vozů a plní speciální požadavky v osvědčené kvalitě Mercedes-Benz: od intenzivního poradenství pro definování přestavby přes konstrukci, simulaci a testy až po dodání, vše získáte od jednoho partnera. Ve spolupráci s vybranými partnery realizuje CTT individuální požadavky zákazníků, jako například komplexní přestavby náprav, úpravy podvozku pro speciální nástavby nebo přemístění komponent. Zkrátka, u Mercedes-Benz Custom Tailored Trucks získáte přesně takové řešení, které potřebujete pro Váš účel použití, aby Vaše cesty byly hospodárné.

Přehled výhod.

- **Vozidla optimalizovaná na účel použití ve stavební dopravě**
- **Komplexní nabídka motorů Euro VI – Atego: dvě třídy zdvihového objemu, sedm výkonových stupňů od 115 kW (156 k) do 220 kW (299 k), Arocs: čtyři třídy zdvihového objemu, 18 výkonových stupňů od 175 kW (238 k) do 460 kW (625 k)**
- **Oborově specifické koncepce vozidel Arocs Loader a Arocs Grounder**
- **Informační centrum ve Wörthu s přibližně 180 oborově specifickými a praktickými řešeními pro seznámení se s vozidly, jejich testování, srovnání a zkušební jízdy. Oborové akce se zážitky z jízdy**
- **Společnost Mercedes-Benz Custom Tailored Trucks realizuje přestavby vozidel šité na míru**

Náš tip na nízké provozní náklady.

V podobě modelu Arocs a Atego máte k dispozici vozidla, která mimořádně efektivně využívají palivo. Díky souhře techniky vozidla a služeb, jako jsou například naše školení řidičů, lze dosáhnout dalších výrazných úspor paliva.

Nízká spotřeba paliva. 6válcové řadové motory vděčí za svou nízkou spotřebu vysoce efektivní strategii spalování, která je u modelu Arocs mimo jiné podporována vysokotlakým vstřikováním Common Rail X-Pulse[1)]. Chlazená recirkulace výfukových plynů se navíc stará o to, aby bylo spotřebováno co nejméně AdBlue®.

Hydraulic Auxiliary Drive[2) 3)]. Bezúdržbový Hydraulic Auxiliary Drive spojuje výhody pohonu všech kol a klasického pohonu. V případě potřeby poskytuje dodatečnou trakci – a při dlouhých trasách nemá téměř žádnou váhu. Hydraulic Auxiliary Drive je až o 350, resp. 500 kilogramů lehčí než přiřaditelný, resp. permanentní pohon všech kol. Navíc zde není pohyblivá hnací náprava. To snižuje spotřebu až o šest, resp. osm procent oproti přiřaditelnému, resp. permanentnímu pohonu všech kol.

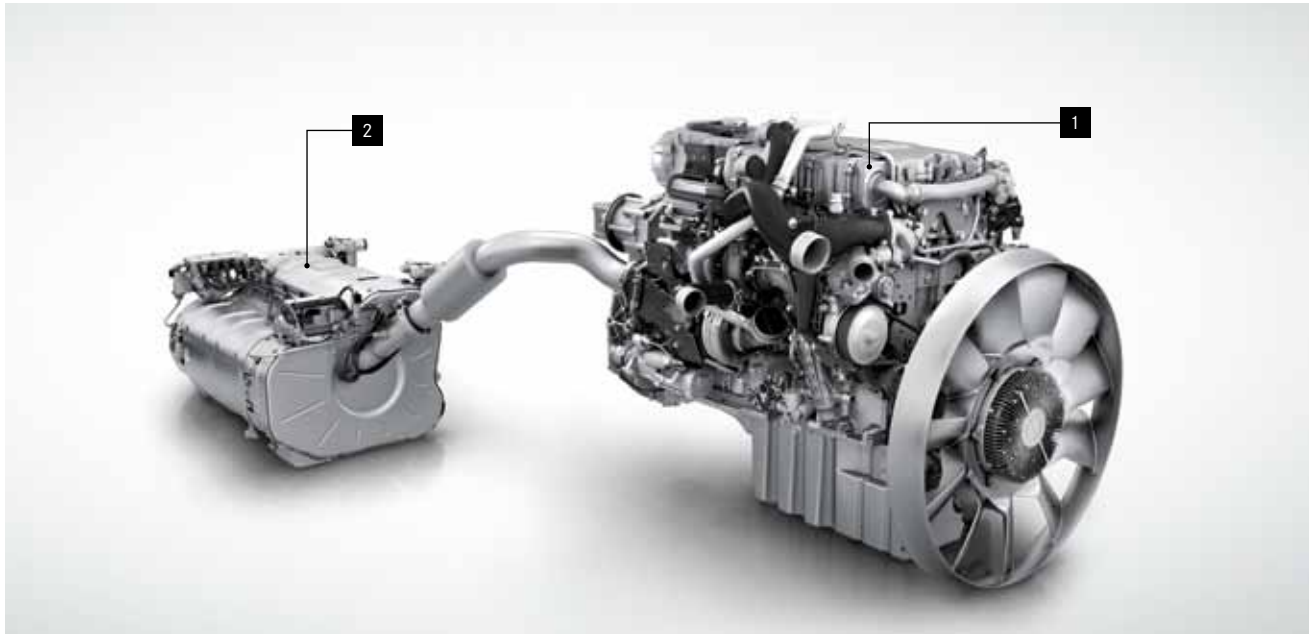

Technologie úpravy výfukových plynů Euro VI. 1. Díky chlazené recirkulaci výfukových plynů vzniká při spalování paliva méně oxidů dusíku. 2. Výfukový systém motorů Euro VI je vybaven vysoce účinným filtrem pevných částic. AdBlue® je do proudu výfukových plynů vstřikováno pomocí optimalizované dávkovací jednotky bez vzduchu. A v katalyzátoru SCR jsou oxidy dusíku kompletně přeměněny na vodu a dusík.

Nápravy, převodovka, vedlejší spotřebiče. K nízké spotřebě přispívá také velký výběr převodů zadní nápravy a převodovek zaměřených na účel použití. Krátké časy řazení a úsporné vedlejší spotřebiče, jako je řízení stlačeného vzduchu dle potřeby a čerpadlo posilovače řízení, napomáhají ke snížení spotřeby paliva.

Nízký odpor vzduchu a nízký valivý odpor. Pro dosažení menšího odporu vzduchu byl vzhled modelu Atego a Arocs optimalizován do nejmenšího detailu. Od nárazníku přes rohové opláštění až po střechu – vše přispívá k nízkému odporu vzduchu a tím ke snížení spotřeby. Aerodynamické montované díly[4] také snižují spotřebu. Kontrola tlaku vzduchu v pneumatikách[2) 4)] způsobuje menší valivý odpor a rovněž tak přispívá ke snížení spotřeby.

Nově: 2. generace motorů Euro VI OM 470 a OM 471. S agregáty se zdvihovým objemem 10,7 l a 12,8 l, které byly od základu přepracovány, máte k dispozici úsporné motory, každý v pěti výkonových stupních. Kromě zdokonaleného vstřikování paliva Common Rail X-Pulse se vstřikovacím tlakem až 2700 barů, asymetrického turbodmychadla a optimalizované recirkulace výfukových plynů přispívá i nová geometrie pístů a optimalizované chlazení k úspoře paliva. Výrazně zvýšený maximální točivý moment navíc umožňuje použití delšího převodu zadní nápravy, který společně s Predictive Powertrain Control[5] přispívá k nízké spotřebě paliva. V kombinaci s optimalizovaným hnacím ústrojím a vedlejšími spotřebiči lze tak ve srovnání s předchozím modelem ušetřit až 3 % paliva.

[1] U motoru OM 936 není systém X-Pulse k dispozici.
[2] Pouze u modelu Arocs.
[3] K dostání jako příplatková výbava pro dvounápravová a třínápravová vozidla se vzduchovým odpružením na zadní nápravě.
[4] Příplatková výbava.
[5] Ne u modelu Atego.

Vypilovaná aerodynamika. Při konstrukci modelu Arocs byl každý jednotlivý díl podroben rozsáhlým testům. V aerodynamickém tunelu a na mnoha miliónech kilometrů zkušebních jízd – to vše pro mimořádně nízký odpor vzduchu a nízkou spotřebu.

Kontrola tlaku vzduchu v pneumatikách[2) 4)]. Bezdrátové sledování tlaku vzduchu neustále kontroluje tlak vzduchu v pneumatikách a zobrazuje požadovaný tlak pro aktuální teplotu pneumatik v závislosti na venkovní teplotě.

Přehled výhod.

- **Nízká spotřeba díky úsporným, účinným motorům a krátkým časům řazení**
- **Další úspora paliva díky novým motorům druhé generace OM 470 a OM 471**
- **Převodovky a převody zadní nápravy zaměřené na účel použití**
- **Vedlejší spotřebiče se sníženou spotřebou paliva**
- **Vypilovaná aerodynamika**
- **Nízký odpor vzduchu díky kontrole tlaku vzduchu v pneumatikách[2) 4)]**

Predictive Powertrain Control: zná Vaši trasu. Od startu až k cíli. A ušetří dalších až 5 % motorové nafty.

Se systémem Predictive Powertrain Control jste jednoduše na cestách ještě hospodárněji. Systém totiž zná Vaši trasu ještě dříve, než na ni vyrazíte. A na dálnicích a rychlostních silnicích v západní a východní Evropě s pokrytím PPC tak ušetří až 5 % paliva.

Predictive Powertrain Control[1) 2)]**.** Systém integruje styl jízdy upravený dle topografie do automatického řazení a umožňuje tak v kombinaci s precizně sladěnou strategií řazení úsporu paliva až 5 %. Na základě těchto údajů jsou optimalizovány okamžiky řazení, počet změn převodových stupňů a rychlost. Kinetická energie vozidla je maximálně využívána, aby se zabránilo nepotřebnému plýtvání energií, řazení nebo brzdění. Na základě údajů jsou optimalizovány okamžiky řazení, počet změn převodových stupňů a rychlost. Kinetická energie vozidla je maximálně využívána, aby se zabránilo nepotřebnému plýtvání energií, řazení nebo brzdění. PPC zná cca 295 000 kilometrů (95 %) evropských dálnic a lze ho použít při rychlosti od 25 do 90 km/h.

Styl jízdy zaměřený na topografii. Predictive Powertrain Control využívá digitálních 3D map a informací GPS ke generování elektronického horizontu, k předvídavé optimalizaci okamžiků řazení, volbě převodových stupňů nebo udržování rychlosti nastavené v tempomatu. Do automatizovaného řazení tak může být integrován přizpůsobený styl jízdy, který by stěží zajistili i zkušení řidiči, a s jehož pomocí lze dosáhnout úspory dalších 5 % paliva.

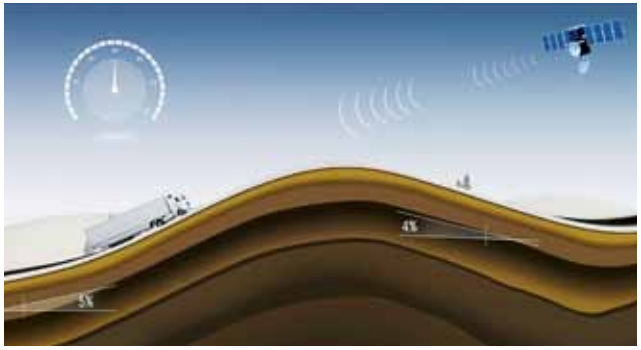

Jízdní situace: strmý kopec. Aby bylo podle možností zabráněno řazení ve svahu, zařadí PPC včas před stoupáním nižší převodový stupeň a/nebo zvýší rychlost v rámci horní hystereze – pokud je to vhodné. Predictive Powertrain Control navíc zajišťuje optimální pořadí řazení, a proto je například dosaženo méně častého řazení a větších skoků řazení.

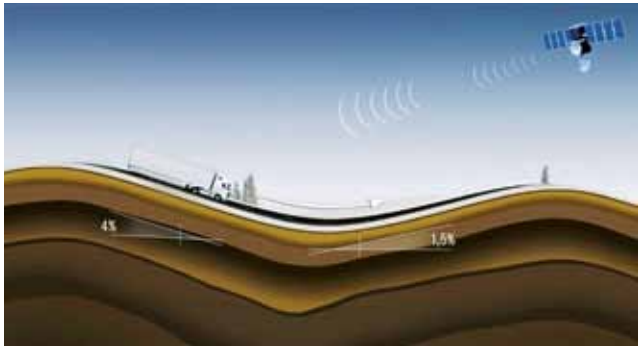

Jízdní situace: jízda z kopce. Proč zrychlovat, když stačí jet setrvačností? Průběžně je zjišťována kinetická energie vozidla. Jinými slovy: vozidlo automaticky rozpozná, zda bude rychlost nastavená prostřednictvím tempomatu dosažena dostatečně rychle pouhou setrvačností. Mimoto lze použít funkci EcoRoll pro snížení ztrát v tahu.

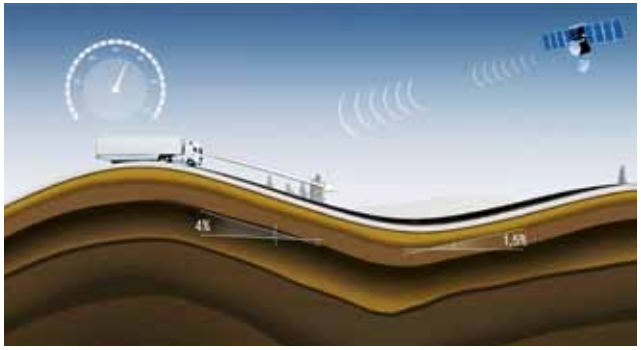

Jízdní situace: vrchol stoupání. Zásada zní „Jet setrvačností přes vrcholy stoupání, aby bylo zabráněno brzdění při jízdě z kopce“. Průběžně je zjišťována kinetická energie vozidla: díky tomu vozidlo včas rozpozná, zda může jet přes vrchol stoupání setrvačností s dostatečnou rychlostí. Pro snížení ztrát v tahu lze použít funkci EcoRoll.

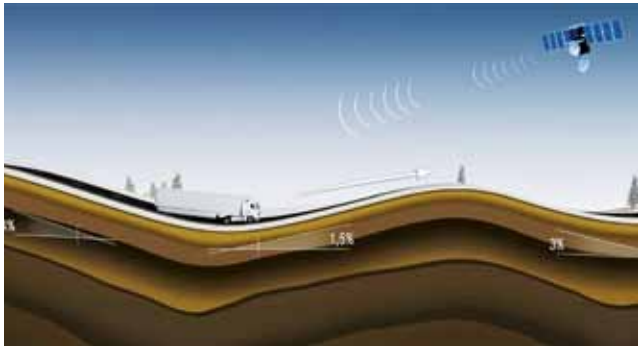

Jízdní situace: EcoRoll. Díky přesné aktivaci dokáže Predictive Powertrain Control optimálně zařadit fáze režimu EcoRoll: EcoRoll tak šetří nejen na téměř rovných cestách, ale je spuštěn například před vrcholy stoupání. Navíc je například v klesání možné zabránit fázím EcoRoll kratším než 10 sekund.

Přehled výhod.

- **Predictive Powertrain Control[1) 2)]: až o 5 % nižší spotřeba paliva díky přizpůsobení stylu jízdy topografii trasy**
- **Rozpoznání průběhu vozovky, jako jsou blížící se klesání a stoupání**
- **Optimalizace okamžiků řazení, volby převodových stupňů a rychlosti nastavené tempomatem**
- **Optimální využití systému díky nastavení variabilní horní a spodní hystereze**
- **Dostupný na dálnicích a silnicích první třídy v západní a východní Evropě s pokrytím PPC**

[1)] Příplatková výbava.
[2)] Pouze u modelu Arocs.

FleetBoard: Vyšší účinnost díky vyšší transparentnosti.

FleetBoard nabízí individuální telematická řešení pro stavební a logistické podniky. Inteligentním propojením řidiče, vozového parku a zakázky získáte cenné informace, které Vám pomohou dále snížit náklady za současného zvýšení produktivity a vyšší bezpečnosti.

FleetBoard[1]. Internetové služby s telematickou podporou představují moderní management řidičů, vozového parku a zakázek a mohou různými způsoby zvýšit hospodárnost Vašeho vozového parku. Předpokladem je palubní počítač FleetBoard TiiRec[2] dodávaný z výroby.

Management zakázek FleetBoard[1]. Pro více účinnosti v logistických procesech je k dispozici management zakázek FleetBoard, který lze flexibilně integrovat do podnikových systémů dispečinku, správy zboží a ERP. DispoPilot.guide nebo DispoPilot.mobile podporují účinnou komunikaci, transparentnost procesů a jednoduchou výměnu informací mezi řidičem a centrálou.

Kokpit FleetBoard. Díky své jednotné ploše s intuitivním ovládáním spojuje kokpit FleetBoard všechny služby spojené s managementem řidiče, vozového parku a zakázek. Propojení jednotlivých služeb například umožňuje, že disponent nejen ví, kde se nákladní vozidlo nachází, nýbrž také vidí na mapě, zda řidič právě jede, dělá si přestávku nebo má již volno.

Řízení času FleetBoard[1]. Řízení času FleetBoard zajišťuje stálý přehled o časech řízení a odpočinku Vašich řidičů – představuje tudíž ten nejlepší předpoklad pro optimální plánování použití a jízd. Zároveň splníte veškeré zákonné požadavky na archivaci časů řízení a odpočinku. Tím se uspoří peníze a sníží náklady na správu.

FleetBoard Fleet.app. S FleetBoard Fleet.app[3] pro iPhone®, iPad® a koncová zařízení Android získáte kdekoliv informace o tom, zda jízdy probíhají podle plánu, nebo zda je nutné přijmout krátkodobá opatření – v nouzovém případě i v noci.

FleetBoard DispoPilot.app[4]. Nová aplikace využívající systém Android umožňuje flexibilní a dynamické utváření logistických procesů a kapacit – například začleněním subdodavatele do přepravních procesů.

FleetBoard Driver.app[4]. Aplikace využívající systém Android speciálně pro řidiče umožňuje přímý přístup k vlastním datům ze služeb analýza použití a management času FleetBoard. Díky tomu má řidič přehled o způsobu jízdy a aktuálních dobách řízení a odpočinku. Fitness Coach a Messenger jsou skvělé funkce pro trávení volna a chvil odpočinku.

Více informací. Další výhody týkající se FleetBoardu získáte na stránkách www.fleetboard.cz nebo přímo u svého prodejce Mercedes-Benz.

FleetBoard TiiRec[2]. Palubní počítač FleetBoard TiiRec je základem pro použití služeb FleetBoard a různých dalších služeb společnosti Mercedes-Benz pro zvýšení účinnosti.

DispoPilot.guide[2]. Jednoduše a rychle v cíli: po přenesení údajů k zakázce lze například převzít do navigačního systému adresu nakládky a vykládky.

[1] K dispozici za příplatek.
[2] Příplatková výbava.
[3] K dispozici zdarma v App Store a Google Play™ Store.
[4] K dispozici zdarma v Google Play™ Store.

Analýza výkonu FleetBoard[1]. Analýza výkonu FleetBoard přispívá ke zlepšení stylu jízdy, snížení spotřeby paliva a opotřebení vozidla. Pro tyto účely telematický systém FleetBoard zaznamenává technické údaje z nákladního vozidla a vyhodnocuje je. Součástí tohoto vyhodnocení je i sledování využití systému Predictive Powertrain Control (PPC)[2]. Na základě těchto údajů je jízdní styl řidičů ohodnocen známkami, což umožňuje objektivní posouzení stylu jízdy a přizpůsobení školení příslušnému řidiči. Analýza výkonu FleetBoard společně s funkcí FleetBoard EcoSupport[3] zajistí, aby si řidič trvale zapamatoval hospodárný styl jízdy, který mu byl prezentován na školení Mercedes-Benz EcoTraining. Celkem tak lze při dlouhodobém využívání služby dosáhnout až 15 % úspory paliva a značně snížit opotřebení vozidla.

FleetBoard EcoSupport[3]. Systém podporuje řidiče při hospodárném způsobu jízdy. Systém navíc za jízdy zobrazuje tipy, jak ještě více optimalizovat individuální styl jízdy a snížit spotřebu.

EcoTraining[1]. Při školení Mercedes-Benz EcoTraining jste seznámeni se stylem jízdy, se kterým můžete ještě lépe využít technický potenciál Vašeho nákladního vozidla. A dosáhnout tak úspory paliva až 10 %.

Pojištění nákladních vozidel Mercedes-Benz FleetBoard[8]. Snižte platby pojistného a zároveň optimalizujte styl jízdy a intenzitu využití vozidla. Základem je vyhodnocení údajů analýzy použití FleetBoard[1].

FleetBoard Drivers' League. Soutěž, při které řidiči prokážou své dovednosti. Z šetření paliva se stane zábava a bude dvakrát odměněna. Vaši řidiči mohou vyhrát zajímavé ceny a Vám klesnou náklady. Více informací a odkaz pro přihlášení na stránkách www.driversleague.com

MercedesServiceCard. S bezplatnými kartami MercedesServiceCard můžete za výhodných podmínek čerpat po celé Evropě bezhotovostně palivo na více než 37 000 čerpacích stanicích distribuční sítě UTA. Uživatelé karty MercedesServiceCard těží také z výhod individuálního poradenství na trase za účelem optimalizace nákladů na palivo. Informace o nejvýhodnějších čerpacích stanicích v Německu (ceny v reálném čase) získáte online. Snadná kontrola skutečných nákladů na palivo v porovnání s požadovanými náklady může být provedena z různých hledisek. Ve spojení se „zaznamenáváním jízd“ FleetBoard lze provést kontrolu věrohodného čerpání paliva.

[1] K dispozici za příplatek.
[2] Pouze u modelu Arocs.
[3] Nezávisle na telematickém systému FleetBoard.
[4] Pojišťovna: HDI-Gerling Industrie Versicherung AG, zprostředkovává Mercedes-Benz Bank AG. Platí všeobecné pojistné podmínky.
[5] Příplatková výbava.
[6] K dispozici zdarma v App Store a Google Play™ Store.
[7] K dispozici zdarma v Google Play™ Store.
[8] Neplatí pro Českou republiku.

Přehled výhod.

- **Palubní počítač FleetBoard TiiRec[5]**
- **Management zakázek FleetBoard[1] pro efektivní logistické procesy**
- **Řízení času FleetBoard[1] pro optimální plánování použití a jízd a také pro snadné splnění zákonných požadavků a snížení administrativní zátěže**
- **FleetBoard Fleet.app[6] pro mobilní přístup k vozovému parku**
- **FleetBoard DispoPilot.app[7] pro flexibilní uspořádání kapacit přepravy**
- **FleetBoard Driver.app[7] pro řidiče**
- **Dodatečně: úspora paliva až 15 % s analýzou použití FleetBoard[1], FleetBoard EcoSupport[3] a Mercedes-Benz EcoTraining[1]**
- **FleetBoard Drivers’ League jako přídavná motivace k hospodárné jízdě**
- **Karta MercedesServiceCard pro optimalizaci nákladů na palivo**

Financování.

Koupit? Koupit na leasing? Nebo nejdříve pronajmout? Je jedno, pro jaké řešení se rozhodnete – s Mercedes-Benz a CharterWay Rental jsou Vám v každém případě k dispozici celková řešení týkající se pořízení vozidla, zajištění mobility a snížení administrativní zátěže. A s finančními službami Mercedes-Benz také atraktivní produkty pro leasing, financování a pojištění přizpůsobené Vašemu podnikání.

Servisní smlouvy Mercedes-Benz. Pro nízké celkové náklady Vám Mercedes-Benz nabízí různé servisní smlouvy, díky kterým získáte služby zahrnující opravy a údržbu Vašich vozidel po celé Evropě za velmi výhodných podmínek. Jednotlivé servisní produkty jsou odstupňovány tak, aby byly dokonale pokryty požadavky každého vozového parku. Kromě toho je Vám k dispozici servisní leasing Mercedes-Benz, který kombinuje výhody servisních produktů Mercedes-Benz s leasingem do individuálního, atraktivního kompletního řešení bez dalších investic.

CharterWay Rental. Nabídky pronájmu od CharterWay Rental umožňují flexibilní, krátkodobé zvýšení přepravní kapacity – bez vázání kapitálu a bez rizika. Krátkodobý pronájem CharterWay Rental na jeden den až na 24 měsíců se vyznačuje flexibilitou a nízkou administrativní zátěží s možností používat na cestách optimální vozidlo. S kalkulovatelnými náklady, které jsou přesně stanoveny předem. U dlouhodobého pronájmu CharterWay Rental na dobu delší než 24 měsíců získáte za výhodných podmínek krátkodobého pronájmu navíc možnost konfigurovat si vozidlo podle svých individuálních potřeb a představ.

Finanční služby Mercedes-Benz. V podobě Mercedes-Benz Financial Services, jedné z největších leasingových společností v České republice, máte k dispozici kompetentního a angažovaného partnera s atraktivními leasingovými, finančními a pojistnými produkty.

Flexibilní finanční produkty. Individuální přizpůsobení potřebám Vašeho podniku: Mercedes-Benz Financial Services nabízí kompletní škálu finančních produktů, které lze individuálně přizpůsobit potřebám Vaší společnosti a parametrům Vašeho podnikání. Volit tak můžete mezi finančním leasingem, úvěrovým financováním nebo stále oblíbenějším operativním leasingem, vždy podle Vašich přání a potřeb.

Cenové zvýhodnění. Pokud své nákladní vozidlo vybavíte určitými bezpečnostními prvky, ušetříte u Mercedes-Benz Finacial Services dvakrát. Kromě nízké ceny sady získáte rovněž výhodu v podobě obzvlášť zajímavých leasingových a finančních podmínek. A v případě instalace asistenta udržování odstupu, asistenta jízdy v pruzích a aktivního brzdového asistenta 4 z výroby získáte cenově zvýhodněné pojistné.

Přehled výhod.

- **Mercedes-Benz CharterWay pro pořízení vozidla, zajištění mobility a snížení administrativní zátěže.**
- **Všechny slučitelné s leasingem na individuální produkty ServiceLeasing**
- **Jednoduchá kontrola plánování a nákladů díky předem přesně stanoveným sazbám**
- **Nabídky pronájmu pro vysokou flexibilitu bez vázání kapitálu**
- **Mercedes-Benz Financial Services pro individuální řešení leasingu, financování a pojištění**
- **Atraktivní slevy na pojištění pro vozidla s určitou bezpečnostní výbavou**

Snížení nákladů, zvýšení účinnosti. I u oprav a údržby.

Děláme vše pro to, abychom náklady na opravy a údržbu udrželi na co nejnižší úrovni. Například díky konstrukci nenáchylné na opravy, sadám za pevné ceny, servisním smlouvám Mercedes-Benz a MercedesServiceCard.

Vysoká hospodárnost. U modelu Atego a Arocs bylo odpočátku dbáno na co nejnižší náklady – v každodenním použití stejně jako při údržbě a opravách. Servisní smlouvy Mercedes-Benz navíc nabízí další úsporu nákladů.

Jednoduché opravy. Se zavedením nové emisní normy Euro VI bylo potřebné přídavné technické řešení. Naše nákladní vozidla však mohou být udržována a opravována stejně cenově výhodně jako srovnatelné předchozí modely, což má mnohé důvody. Již při samotném konstruování se dbalo na to, aby byly všechny komponenty nejen robustní, nýbrž aby je bylo případně možné rychle a levně vyměnit, popř. opravit. Pro nižší náklady a vyšší účinnost.

Repasované díly Mercedes-Benz. Jako hospodárná a ekologická alternativa nabízí portfolio repasovaných dílů obvyklou vysokou kvalitu a ověřenou trvanlivost Mercedes-Benz za atraktivní ceny. Získáte tak od nás cenové zvýhodnění, které vzniklo díky ušetřeným zdrojům a ušetřené energii při přípravě originálních náhradních dílů.

Sady za pevnou cenu. S našimi sadami za pevné ceny víte již předem přesně, jaké náklady vzniknou a jak dlouho trvá oprava nebo údržba. Tím je zajištěno plánování nákladů a dostupnosti vozidla.

Originální díly Mercedes-Benz. Vysoká kvalita za příznivou cenu jako základ pro zachování hodnoty a celkovou hospodárnost. Rozsáhlý sortiment dílů, účinná logistika a rychlá dostupnost se postarají o zbytek.

Servisní smlouvy Mercedes-Benz[1]. Mercedes-Benz nabízí za účelem pevných měsíčních nákladů na servis a optimálního využití vozového parku v podobě svých odstupňovaných servisních smluv, které sahají od prodloužení záruky přes údržbové sady až po komplexní servisní smlouvu včetně opotřebení, produkty v oblasti oprav a údržby šité na míru potřebám zákazníků: garanci na hnací ústrojí (Extend) a prodloužení garance (ExtendPlus), kombinaci prodloužení garance na hnací ústrojí a údržby (Select) a také kompletní servis (Complete).

MercedesServiceCard. V případě nehody je prostřednictvím bezplatné karty MercedesServiceCard možné ještě rychlejší vyřízení služby Service24h. S MercedesServiceCard máte samozřejmě také možnost pohodlně a bezpečně bezhotovostně platit účty za opravy, náhradní díly a servisní práce v servisech Mercedes-Benz – po celé Evropě.

[1] K dispozici za příplatek.

Přehled výhod.

- **Konstrukce umožňující snadný servis pro nízké náklady na opravy a údržbu**
- **Originální díly Mercedes-Benz pro vysokou spolehlivost a zachování hodnoty a také originální výměnné díly jako levnější alternativa**
- **Sady za pevné ceny pro maximální možnost plánování**
- **Servisní smlouvy Mercedes-Benz za pevné měsíční poplatky za účelem zvýšení dostupnosti vozidla: garance na hnací ústrojí (Extend) a prodloužení garance (ExtendPlus), kombinace prodloužení garance na hnací ústrojí a údržby (Select), kompletní servis (Complete)**
- **Karta MercedesServiceCard pro rychlé administrativní vyřízení služby Service24h**

Čím vyšší zůstatková hodnota, tím vyšší hospodárnost. Tak to zkrátka je.

Při pořízení některého z našich nákladních vozidel budete jezdit velmi hospodárně, neboť očekávaná vysoká zůstatková hodnota snižuje provozní náklady po celou dobu jeho používání. Současně si vytváříte základ do budoucnosti, protože prvotřídní nákladní vůz je investicí do nového.

Zůstatková hodnota. S našimi nákladními vozidly máte k dispozici vozidla, od kterých lze díky inovativní technologii a konfiguracím optimalizovaným dle použití očekávat vysokou zůstatkovou hodnotu. To je důležité pro každého podnikatele. Čím vyšší je zůstatková hodnota na konci doby používání, tím méně ztrácí vozidlo na hodnotě během používání.

TruckStore. Partner společnosti Mercedes-Benz pro ojetá vozidla odkoupí Vaše nákladní vozidlo na protiúčet nebo běžným způsobem, bez ohledu na jeho značku. V našich centrech TruckStore najdete jedinečnou nabídku prověřených ojetých vozidel všech značek, stáří a provedení.

Smlouva TruckStore Buy-Back. Abyste věděli, s jakou částkou můžete při vrácení vozidla počítat, je Vám díky smlouvě Buy-Back[1)] garantována zůstatková cena již při pořízení Vašeho vozidla. Hodnota, s níž můžete kalkulovat pro budoucnost a která Vám poskytne větší jistotu při plánování použití Vašeho kapitálu – i s ohledem na investici do příštího nákladního vozidla.

Garance TruckStore. Ojetému vozidlu od TruckStore můžete věřit – neboť TruckStore nabízí u četných vozidel bez ohledu na značku 12měsíční garanci na hnací ústrojí platnou po celé EU. Tím je minimalizováno Vaše riziko při neočekávané poruše a zároveň zajištěno rychlé, jednoduché a nebyrokratické řešení škodní události.

Leasing a financování TruckStore. Využijte výhod atraktivní nabídky a prvotřídního poradenství: rozsáhlé nabídky finančních služeb od TruckStore Vám usnadní rozhodování ohledně volby ojetého vozidla dle Vašich potřeb. Vyberte si mezi klasickými modely financování a leasingu nebo z četných individuálních variant a snižte tak vázání svého kapitálu.

[1)] K dispozici za příplatek.

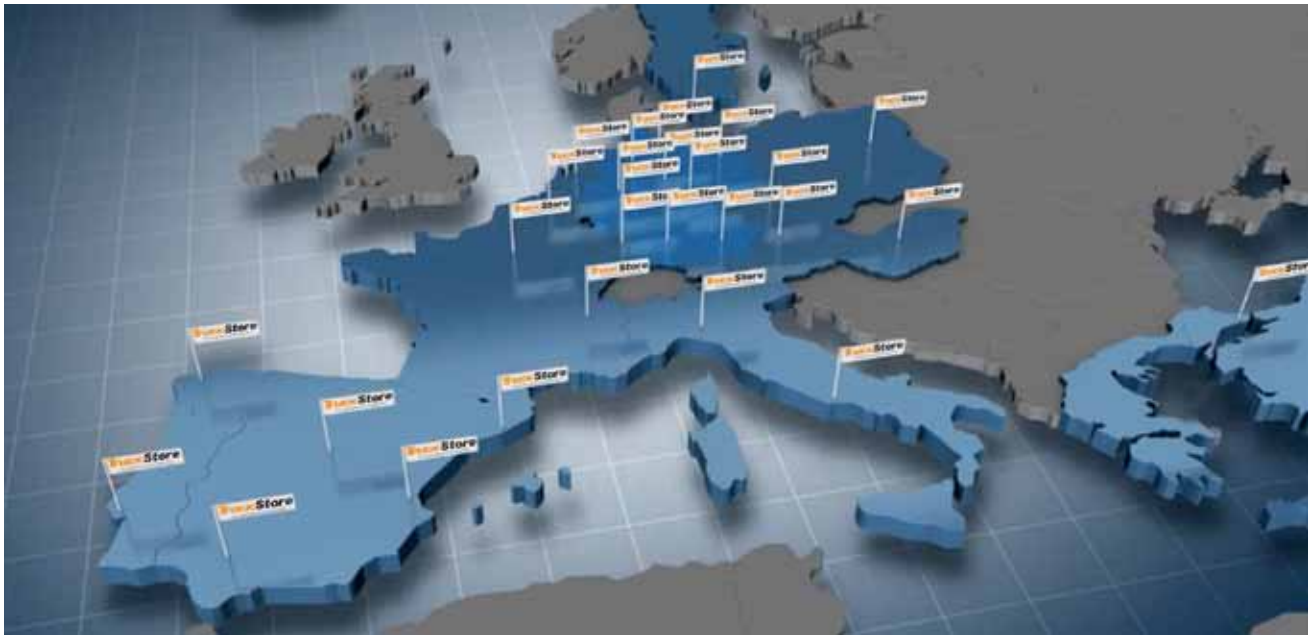

Přehled výhod.

- **TruckStore – odkup a prodej použitých nákladních vozidel všech značek, stáří a provedení**
- **Garantovaná odkupní cena prostřednictvím smlouvy Buy-Back[1)] od společnosti TruckStore již při koupi vozidla**
- **Jako spočitatelná veličina do budoucnosti**
- **Žádné riziko ohledně odkupní ceny na konci smlouvy**
- **Komplexní servisní služby jako leasing a financování také s celoevropskou garancí TruckStore**

Děláme vše pro maximální bezpečnost.

Bezpečně do cíle – díky asistenčním a bezpečnostním systémům, které ulehčují práci řidiči, šetří vozidlo i náklad a přispívají tak k vyšší hospodárnosti. Při každé jízdě.

Bezpečnostní výbava. U vozidla Mercedes-Benz přispívají četné bezpečnostní a asistenční systémy ke snížení rizika a podporují řidiče. Řidič je navíc podporován systémy, jako jsou bi-xenonové světlomety[1)], dešťový a světelný senzor[1)], zrcátko na straně spolujezdce s polohou pro manévrování[1) 2)], asistent jízdy v pruzích[3)], asistent stabilizace náklonu[1) 2)] a kontrola tlaku vzduchu v pneumatikách[1) 2)].

Bezpečnostní sady. Sady Driver a Safety[1) 2)] zvyšují komfort a bezpečnost. Výhodné podmínky a atraktivní nabídky leasingu, financování a pojištění zajišťují nezbytnou hospodárnost.

Aktivní brzdový asistent. Zákonem požadovaný aktivní brzdový asistent pro nouzové brzdění[3) 4)] může v rámci hranic systému rozpoznat překážky pohybující se před vozidlem, může řidiče varovat před rozpoznaným nebezpečím a případně maximálním brzděním zmírnit možnou nehodu a její následky.

Asistent udržování odstupu[1) 2) 5)]. Bezpečnostní systém s funkcí stop-and-go podporuje řidiče ve stresových situacích a snižuje riziko nehody najetím.

Asistent sledování bdělosti[2) 6)] Systém může rozpoznat vzrůstající únavu a vybídne řidiče k přestávce[2) 6) 7)].

Točnice se senzory. Točnice se senzory[1) 2)] poskytuje řidiči prostřednictvím indikátoru ve sdruženém přístroji informace o tom, zda je otevřená nebo uzavřená. To zvyšuje bezpečnost a snižuje náklady na opravu.

Sekundární vodní retardér. Sekundární vodní retardér[1) 2) 8)] je bezúdržbový a nabízí větší brzdný výkon, vyšší průměrnou rychlost při jízdě z kopce a menší hmotnost než běžně dostupné olejové retardéry.

[1)] Příplatková výbava. [2)] Pouze u modelu Arocs. [3)] S výjimkou vozidel kategorie N2G/N3G (offroad) a vozidel s více než třemi nápravami. [4)] Standardní výbava pro vozidla se vzduchovým odpružením > 8 t. [5)] Příplatková výbava, pouze v kombinaci s aktivním brzdovým asistentem 3, resp. aktivním brzdovým asistentem 4. [6)] K dodání pouze v kombinaci s asistentem jízdy v pruzích. [7)] V rámci hranic systému. [8)] K dodání v kombinaci s High Performance Engine Brake. [9)] Příplatková výbava, pouze v kombinaci s asistentem udržování odstupu. [10)] Výhledově k dispozici od 12/2016. [11)] Za optimálních podmínek.

Aktivní brzdový asistent 4[2) 9) 10)]. Čtvrtá generace systému podporuje řidiče tím[7) 11)], že provede maximální brzdění při zjištění stojících a pohyblivých objektů a částečné brzdění při zjištění pohybujících se chodců a dokáže tak zmírnit nehody nebo jim zcela zabránit.

Bi-xenonové světlomety[1) 2)]. Potkávací a zejména dálková světla mají díky bi-xenonovým světlometům velmi vysoký měrný výkon světelného zdroje a navíc jsou oproti standardním halogenovým světlům energeticky úspornější.

Přehled výhod.

- **Elektronický brzdový systém s ABS, ASR, brzdovým asistentem a asistentem rozjezdu do stoupání**
- **Sekundární vodní retardér[1) 2) 8)] s brzdným momentem až 3500 Nm**
- **Asistent regulace stability**
- **Aktivní brzdový asistent 4[2) 7) 9) 10)].**
- **Asistent udržování odstupu[1) 2) 5)] s funkcí Stop-and-go**
- **Asistent sledování bdělosti[2) 6) 7)]**
- **Asistent jízdy v pruzích[3)]**
- **Asistent regulace náklonu[1) 2)]**
- **Kontrola tlaku vzduchu v pneumatikách[1) 2)]**
- **Bi-xenonové světlomety[1) 2)], mlhové světlomety[1)], denní svícení LED[1)] a koncová světla LED[1)]**
- **Osvětlení Follow-me-Home**
- **Dešťový a světelný senzor[1)]**
- **Točnice se senzory[1) 2)]**
- **Bezpečnostní sady[1) 2)]**

Děláme vše pro maximální dostupnost vozidla.

Pro krátké prostoje a nepřetržité používání: například díky naší husté síti servisů s prodlouženou otevírací dobou po celé Evropě; kompletní servis Mercedes-Benz (Complete) a Service24h pro rychlou pomoc v případě nouze.

Servis Mercedes-Benz. Pro veškeré servisní práce je Vám v celé Evropě k dispozici přibližně 1800 servisních středisek Mercedes-Benz, z nichž mnohá mají otevřeno do 22 hodin. Naši školení pracovníci a velmi účinná logistika náhradních dílů navíc umožňují velmi krátké časy oprav, aby se mohl Váš Actros co nejdříve znovu vrátit na silnici.

Údržba. Prostřednictvím informací zobrazených v kokpitu budete včas informováni o příští údržbě Vašeho vozidla. Navíc jsou neustále vyhodnocována data o skutečném zatížení vozidla: například každý jednotlivý studený start, opotřebení brzdového obložení a stav motorového oleje i veškerých olejů agregátu. Údržbu tak lze naplánovat předvídavě a spojit ji například s předepsanou zákonnou technickou prohlídkou. Zamezí se zbytečným prostojům.

Prodloužené otevírací doby. Z 1800 evropských servisů Mercedes-Benz jich má mnoho otevřeno do 22 hodin. Tím je umožněno flexibilní plánování údržby. Navíc: i větší opravy lze provést v rámci jednoho pracovního dne – aby Vaše vozidlo strávilo v servisu jen tolik času, kolik je bezpodmínečně potřeba.

Kompletní servis Mercedes-Benz (Complete). Se smlouvou o kompletním servisu máte všechny výhody na své straně. Smlouva obsahuje zajištění všech součástí a agregátů a výměnu, opravu a údržbu veškerých opotřebovaných dílů za přesně kalkulovatelné měsíční poplatky. Servisní smlouvu Complete lze navíc za příplatek rozšířit o mezinárodní pokrytí (vztahuje se na vybrané státy Evropy). Dny odstávky spojené s plánovanou opravou a údržbou tak lze využít i v zahraničí a navýšit tak flexibilitu vozidla.

Mercedes-Benz Service24h: nepřetržitá podpora. Služba Mercedes-Benz Service24h zajišťuje okamžitou pomoc v případě poruchy – 365 dní v roce a 24 hodin denně. Volající mohou využít bezplatnou[1)] telefonní linku +420 296 335 601. Kvalifikovaní zaměstnanci mluví s volajícími v jejich rodném jazyce a zorganizují rychlou pomoc prostřednictvím nejbližšího servisu Mercedes-Benz pro nákladní vozidla. V případně poruchy přijedou servisní technici se skvěle vybavenou pojízdnou dílnou a ve čtyřech z pěti případů pomohou přímo na místě, aby bylo vozidlo co nejrychleji schopné pokračovat v jízdě.

Výhled. Mercedes-Benz nikdy nepřestane pracovat na řešeních, která zvyšují efektivitu a dostupnost Vašeho vozidla.

[1)] V závislosti na poskytovateli servisu. Alternativně: +49 699 5307277 (vznikají náklady při volání do pevné sítě).
[2)] V případě zranění osob nejdříve informujte policii a záchrannou službu.

Přehled výhod.

- **Hustá celoevropská servisní síť s přibližně 1800 servisními středisky**
- **Dlouhé otevírací doby servisu, zčásti do 22 hodin**
- **Systém údržby pro předvídavé plánování údržby a krátké prostoje**
- **Kompletní servis Mercedes-Benz (Complete) za pevné měsíční poplatky za účelem zvýšení dostupnosti vozidla**
- **Service24h: rychlá pomoc v nouzovém případě[2)] 24 hodin denně prostřednictvím bezplatného[1)] telefonátu na asistenční linku +420 296 335 601**

Originální příslušenství pro maximální nároky.

S modelem Atego a Arocs budete výborně připraveni na všechny výzvy ve stavební dopravě. Aby oba modely ještě lépe splňovaly Vaše osobní představy o dokonalém vozidle pro stavební dopravu, je k dispozici rozsáhlá nabídka originálního příslušenství Mercedes-Benz – pro vytvoření individuálního vzhledu.

Originální příslušenství. Naše originální příslušenství splní každé přání. S mnoha drobnými i většími doplňky, které dodají Vašim všedním dnům větší pohodlí, bezpečí a efektivitu. Větší výběr naleznete v aktuálním katalogu příslušenství a u svého prodejce Mercedes-Benz.

Uzamykatelný uzávěr palivové nádrže. Uzamykatelný uzávěr palivové nádrže znesnadňuje život zlodějům paliva a díky systému na jeden klíček poskytuje snadnou a komfortní obsluhu.

Přídavný popelník Vyjímatelný přídavný popelník s výklopným víčkem udržuje kabinu řidiče i okolí v čistotě. Nachází se na místě držáku nápojů na straně řidiče a spolujezdce.

Výstražný maják LED. Žlutý výstražný maják na střeše označuje transporty, jejichž rozměry, resp. hmotnost vyžadují zvláštní pozornost. Montáž se provádí pomocí samostatně dodávané desky adaptéru.

Střešní světelná rampa[1)]. Střešní světelné rampy vyrobené z robustní, leštěné ušlechtilé oceli mají nejen pěkný vzhled, ale poskytují také místo až pro čtyři přídavné světlomety. Světlomety postaví každé staveniště do správného světla. Světelné rampy jsou v různých variantách dodávány pro všechny kabiny řidiče modelu Arocs.

Nabíjecí držák mobilního telefonu. Univerzální nabíjecí držák je vhodný pro četné mobilní telefony. Díky přípravě dostupné z výroby získáte pro svůj mobilní telefon pevné místo, nabíjecí stanici a vyšší komfort při telefonování.

Pryžové koberečky. Vzorované pryžové koberečky, odolné proti olejům, jsou umístěny na straně řidiče i spolujezdce. Jsou přizpůsobené konturám podlahy a velikosti kabiny.

Nezávislá střešní klimatizace. Nezávislá klimatizace ve střeše vozidla umožňuje chladicí výkon až 850 W a doplňkovým vysoušením vzduchu zajišťuje ideální klima v interiéru.

Aerodynamické spoilery bočních oken. Aerodynamicky optimalizovaná, tónovaná nebo čirá sada pro stranu řidiče a spolujezdce chrání při jízdě s otevřenými okny před větrem.

Přehled výhod.

- **Střešní světelná rampa[1] a přídavné světlomety pro lepší výhled**
- **Skládací termobox pro chlazení nápojů a temperování jídel**
- **Vyjímatelný přídavný popelník pro držák nápojů na straně řidiče a spolujezdce**
- **Žlutý výstražný maják LED pro transporty, které vyžadují zvláštní ohledy**
- **Univerzální nabíjecí držák přidrží a nabije většinu běžných mobilních telefonů**
- **Tvarované, kvalitní pryžové koberečky jako ochrana proti poškození a znečistění**
- **Uzamykatelný uzávěr palivové nádrže a nádrže AdBlue®**
- **Nezávislá střešní klimatizace s nízkou konstrukční výškou namísto střešního poklopu. Provoz se zavřenou kabinou řidiče výrazně snižuje nebezpečí vloupání**
- **Aerodynamické spoilery bočních oken pro ochranu před průvanem při otevřeném okně**

[1] Při montáži a využívání střešní světelné rampy se prosím řiďte předpisy platnými v jednotlivých zemích.

K údajům v tomto katalogu: po redakční uzávěrce tohoto katalogu dne 27. 5. 2016 mohlo dojít u produktu ke změnám. Výrobce si po dobu trvání dodávek vyhrazuje právo na konstrukční nebo tvarové změny, odchylky barevnosti a změny obsahu dodávek, pokud jsou tyto změny či odchylky s ohledem na zájmy prodejce únosné pro zákazníka. Pokud prodejce nebo výrobce používá k popisu objednávky nebo objednaného předmětu prodeje značky nebo číselné údaje, nevyplývají z nich samotných žádná práva. Na vyobrazeních mohou být uvedeny také příplatkové výbavy a příslušenství, které nejsou součástí standardní dodávky. Barevné odchylky jsou podmíněny technikou tisku. V katalogu mohou být rovněž uvedeny typy vozidel a služby, které nejsou v jednotlivých zemích nabízeny. Tento text je publikován mezinárodně. Výroky o zákonných, právních a daňových předpisech a jejich důsledcích jsou však platné pouze pro Spolkovou republiku Německo k datu redakční uzávěrky tohoto katalogu. Ohledně předpisů platných v ostatních zemích a jejich důsledcích, jakož i o závazném aktuálním stavu se proto prosím informujte u svého prodejce nákladních vozidel Mercedes-Benz.

www.mercedes-benz.cz

Daimler AG, Mercedesstr. 137, 70327 Stuttgart TE/SM3 4500 · 3017 · **24**-02/0916 Printed in Germany