Le nouvel Actros.

Transport long-courrier. PTAC de 18 à 33 tonnes.
Transports superlourds. PTRA jusqu'à 250 tonnes.
Ramassage-distribution. PTAC de 18 à 26 tonnes.

Mercedes-Benz

Trucks you can trust

Sommaire.

Le nouvel Actros 4-5

RoadEfficiency 6-7

Confort 8-23

- Confort de travail et de conduite 10-18
- Confort de vie et de sommeil 19-21
- Variantes de cabines, extérieur 22-23

Efficience 24-45

- Consommation de carburant réduite 26-31
- Faibles coûts globaux 32-33
- Haut niveau de sécurité 34-37
- Exploitation maximale du véhicule 38-41
- Le nouvel Actros jusqu'à 250 t 42-45

Fiabilité 46-49

Accessoires d'origine 50-53

Caractéristiques techniques 54-61

- Récapitulatif des modèles Actros jusqu'à 33 t 54-55
- Variantes de cabines 56-59
- Performances des moteurs 60-61

Expérience en 3D 62

RoadStars 63

PREDICTIVE POWERTRAIN CONTROL
52
-65,8%
MIRRORCAM
S MB 1845

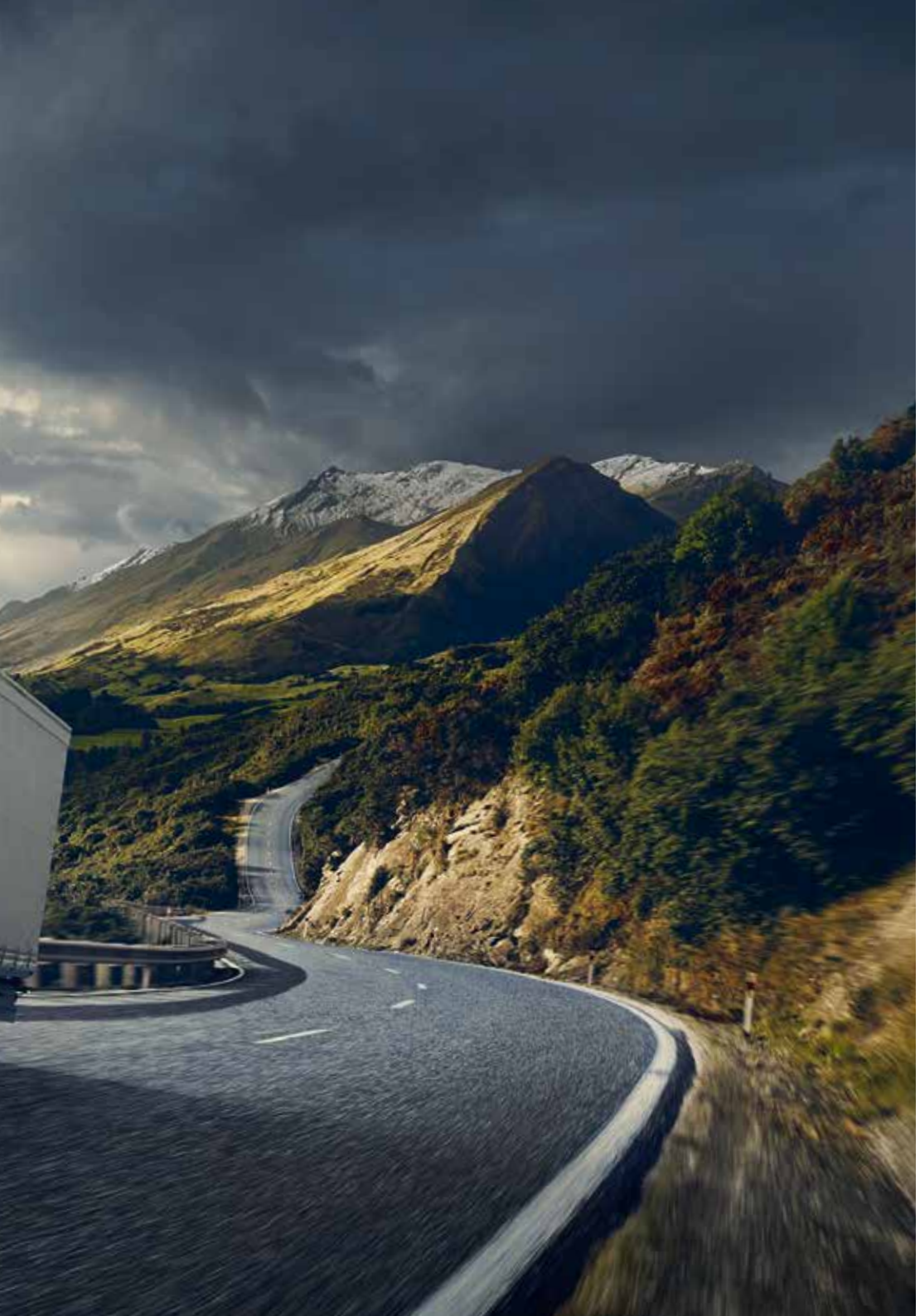

Le nouvel Actros.
Prêt à redéfinir la norme.

Le nouvel Actros. Un camion qui fait aujourd'hui ce dont les autres parlent encore. Le nouvel Actros satisfait mieux que jamais les exigences croissantes du transport long-courrier et des missions de ramassage-distribution de gros tonnage. Avec une efficacité accrue. Avec un confort unique. Et avec une fiabilité exemplaire.

Pour ce faire, nous l'avons équipé d'innovations technologiques d'avant-garde, qui réduisent encore la consommation de carburant, augmentent la disponibilité du véhicule ainsi que la sécurité et assistent au mieux le conducteur lors de ses missions de transport long-courrier et de ramassage-distribution de gros tonnage. Des solutions de connectivité uniques et innovantes ainsi que l'interconnexion harmonieuse de systèmes d'assistance intelligents caractérisent le nouvel Actros – et nous permettent de vous proposer un véhicule hautement efficient et parfaitement configuré pour quasiment tout type d'affectation en transport long-courrier et ramassage-distribution de gros tonnage. Le nouvel Actros.

Efficience à tous les niveaux.

Le nouvel Actros est le résultat d'une démarche globale que nous avons baptisé RoadEfficiency.
Il répond à vos attentes en matière d'efficience mieux qu'il ne l'a jamais fait.

RoadEfficiency. Avec le nouvel Actros, nous repoussons encore une fois les limites de l'efficience. Outre des coûts globaux particulièrement bas et une fiabilité élevée, il convainc également par des systèmes d'assistance à la conduite visant à améliorer la sécurité de marche, accroître l'utilisation des véhicules et enfin par un confort de conduite et de travail élevé.

Faibles coûts. C'est le premier pilier de RoadEfficiency. Le nouvel Actros fait honneur à cette promesse avec à une consommation de carburant plus faible que son prédécesseur notamment grâce à son aérodynamisme optimisé et le système Predictive Powertrain Control perfectionné disponible de série.

Niveau de sécurité élevé. Il s'agit de la deuxième priorité de RoadEfficiency. Le conducteur est nettement soulagé par des systèmes d'aide à la conduite disponibles en option, comme Active Drive Assist[1) 2)] ou la nouvelle MirrorCam[3)], qui renforcent la sécurité.

Exploitation maximale du véhicule. Le troisième pilier de RoadEfficiency repose sur l'innovation SAV Mercedes-Benz Uptime et d'autres avantages novateurs. Parmi ces atouts figurent, outre un maniement plus aisé et des processus plus simples, l'interconnexion intelligente entre conducteur, véhicule et processus logistiques, pour une utilisation du véhicule et une exploitation nettement accrues.

Fiabilité. Le nouvel Actros est un camion, qui, une fois de plus, reste fidèle à la promesse de Mercedes-Benz : « Trucks you can trust », notamment grâce à une technologie durable axée sur les aspects pratiques de l'utilisation et à une expérience dans le secteur de la construction automobile de plus de 120 ans.

Faibles coûts
+ Niveau de sécurité élevé
+ Exploitation maximale du véhicule

RoadEfficiency.
L'efficience est la somme d'une multitude de détails.

[1)] Option, réservée à certaines configurations du véhicule.
[2)] Option uniquement en liaison avec la direction Servotwin, l'assistant de régulation de distance, Active Brake Assist 5, l'assistant de régulation du comportement dynamique et le Multimedia Cockpit/Multimedia Cockpit, interactive.
[3)] Non disponible pour véhicules à classification ADR EX, FL.

Road
Efficiency

MULTIMEDIA COCKPIT

Nouvelle dimension du confort.

Mieux travailler, rouler plus serein tout en bénéficiant d'un confort de vie amélioré. Le nouvel Actros offre la solution idéale.

Confort. A bord du nouvel Actros, la liberté de mouvement et l'atmosphère prennent une dimension particulière, sans perdre de vue le quotidien du chauffeur. Nous avons redéfini la notion de confort afin d'accroître sa productivité et diminuer sa fatigue. Du nouveau poste de travail à commande intuitive avec Multimedia Cockpit et MirrorCam[1)] au large choix de systèmes de conduite et d'assistance à la conduite, tels que le nouvel Active Drive Assist disponible sur demande pour l'Actros, en passant par des systèmes de connectivité et de mise en réseau d'avant-garde[2) 3)]. Tout concourt à créer un agréable lieu de vie, au repos comme au travail, afin que les temps de pause soient aussi agréables que ceux passés derrière le volant. Entrez dans une nouvelle dimension du confort.

[1)] Non disponible pour véhicules à classification ADR EX, FL.
[2)] Option, réservée à certaines configurations du véhicule.
[3)] Option uniquement en liaison avec la direction Servotwin, l'assistant de régulation de distance, Active Brake Assist 5, l'assistant de régulation du comportement dynamique et le Multimedia Cockpit/ Multimedia Cockpit, interactive.

Confort et travail en parfaite adéquation.

Le confort est bien plus qu'un simple luxe. C'est la réponse que nous avons apportée aux exigences croissantes du transport long-courrier et du ramassage-distribution de gros tonnage, pour garantir des conditions de travail et de conduite plus agréables que jamais.

Le poste de travail de l'Actros. Moderne, ergonomique, pratique, motivant et enfin efficace. Que vous soyez conducteur ou entrepreneur – nous sommes certains d'une chose : le poste de travail du nouvel Actros vous ravira. Il offre au conducteur des conditions de travail et de conduite optimales. Et grâce à la mise en réseau intelligente avec la centrale et les processus logistiques, il contribue à accroître la performance. Il tient sa promesse notamment grâce au nouveau Multimedia Cockpit et au nouveau volant multifonction avec boutons Touch Control. Sans oublier la nouvelle MirrorCam[1)], qui remplace les rétroviseurs traditionnels et facilite les changements de voie, les changements de direction et les manœuvres, ou encore le nouveau frein de stationnement électronique, qui s'active automatiquement lorsqu'on arrête le moteur. Des systèmes d'assistance à la conduite, une ergonomie maximale et une manipulation intuitive, tels sont les atouts qui contribuent à faciliter le travail à bord du nouvel Actros.

Confort de conduite accru. Pour une conduite efficace et détendue. L'amélioration du confort de conduite à bord du nouvel Actros est le fruit d'un concept abouti basé sur une ergonomie maximale et une technologie innovante. Citons à cet égard des composants éprouvés, comme le train de roulement hors-norme, une direction ultraprécise et la transmission automatique PowerShift 3. Mais également des systèmes comme Predictive Powertrain Control perfectionné, le nouvel assistant de signalisation routière et le nouveau Active Drive Assist[2) 3)] disponibles pour certains Actros – des conditions exceptionnelles pour une sensation de conduite particulièrement sûre et maîtrisée.

Une assistance efficace. Dans les transports long-courriers, le fait de pouvoir déléguer soulage le conducteur et réduit considérablement les sources de stress. Le nouvel Active Drive Assist[2) 3)] (disponible en option sur certains Actros) est un système d'assistance à la conduite qui facilite efficacement la tâche du conducteur. Active Drive Assist réunit les fonctions de différents systèmes d'aide à la conduite afin d'accroître la sécurité. Résultat : le conducteur bénéficie d'une sécurité accrue grâce à la diminution du risque d'accident, tout en adoptant une conduite sobre et économique. Une solution idéale pour rouler en toute décontraction.

[1)] Non disponible pour véhicules à classification ADR EX, FL.
[2)] Option, réservée à certaines configurations du véhicule.
[3)] Option uniquement en liaison avec la direction Servotwin, l'assistant de régulation de distance, Active Brake Assist 5, l'assistant de régulation du comportement dynamique et le Multimedia Cockpit/Multimedia Cockpit, interactive.

Multimedia Cockpit[1)]. Le nouvel Actros est équipé du Multimedia Cockpit – innovant qui assure un confort de conduite, de travail et d'utilisation accru. Le nouveau poste de travail moderne se compose de quatre écrans. L'écran couleur et l'écran secondaire Multi Touch mesurant chacun 10" peuvent être commandés via le nouveau volant multifonction avec les boutons Touch Control. Et deux écrans couleurs de 15 pouces à droite et à gauche qui, lorsqu'ils sont associés à la MirrorCam[2)], garantissent une parfaite visibilité à l'arrière. L'écran couleur primaire haute résolution remplace le combiné d'instrument classique et affiche clairement tous les états de marche et de service, ainsi que les informations relatives au véhicule. L'écran Multi Touch secondaire comprend un système d'autoradio-infodivertissement intégré et permet d'utiliser facilement des fonctions telles que le chauffage/la climatisation, le téléphone et l'éclairage intérieur. Par ailleurs, l'écran tactile Multi Touch permet d'exécuter différentes fonctions de la superstructure à l'aide des contacteurs et voyants affichés à l'écran. Une multitude de possibilité de connexion et de raccordement pour les terminaux mobiles augmentent encore le confort de travail et d'utilisation.

Multimedia Cockpit, interactive. Le Multimedia Cockpit, interactive avec un grand écran primaire (combiné d'instrument) de 12" est disponible en option pour un confort de conduite, de travail et d'utilisation encore accru. Le conducteur peut alors choisir entre deux modes de représentation des instruments et dispose du soutien d'une troisième version quand l'assistant de régulation de distance ou Active Drive Assist[3) 4)] est activé. La dotation du Multimedia Cockpit comprend le système de navigation avec assistant de signalisation routière, Remote Online pour la commande de différentes fonctions du véhicule via le smartphone et l'accès au portail Mercedes-Benz Truck App, qui met à disposition de nombreuses applications améliorant le confort et l'efficience pour l'écran Multi Touch secondaire.

Volant multifonction, boutons Touch Control[5)]. Le volant multifonction avec boutons Touch Control livré de série en liaison avec les Multimedia Cockpits accroît le confort de travail et de commande. Utilisez les boutons Touch Control pour commander les divers systèmes et fonctions du véhicule et consulter des informations. Le bouton Touch Control situé à gauche permet d'utiliser l'écran primaire (combiné d'instrument) et celui de droite permet de commander l'écran Multi Touch secondaire.

[1)] En option à bord des cabines courtes et moyennes.
[2)] Non disponible pour véhicules à classification ADR EX, FL.
[3)] Option, réservée à certaines configurations du véhicule.
[4)] Option uniquement en liaison avec la direction Servotwin, l'assistant de régulation de distance, Active Brake Assist 5, l'assistant de régulation du comportement dynamique et le Multimedia Cockpit/Multimedia Cockpit, interactive.
[5)] Pas en liaison avec le poste de conduite classique.

Démarrage sans clé. A l'instar du nouvel Actros, la nouvelle clé du véhicule n'est pas seulement plus esthétique, elle est également plus pratique à utiliser. Pour démarrer le moteur avec le bouton Stop/Start, il suffit que la nouvelle clé confort se trouve dans la cabine, par exemple dans la poche de la veste ou du pantalon du conducteur.

Système de fermeture confort. Associé à la nouvelle clé confort, le système de fermeture (option) améliore le confort d'utilisation. Outre le contrôle de l'éclairage prescrit par la réglementation, le système de fermeture confort permet d'ouvrir et de fermer séparément la porte du conducteur et celle du passager. Le verrouillage des vitres latérales et du toit coulissant/relevable par simple pression sur une touche est également proposé pour faciliter les manipulations.

Remote Online & Remote Truck App[1]. Remote Online permet de connecter un appareil mobile, par exemple le smartphone du conducteur, au réseau du véhicule. Avec l'application correspondante, le conducteur peut contrôler et exécuter diverses fonctions du véhicule jusqu'à une distance de 25 m, du niveau de carburant dans le réservoir à l'éclairage intérieur, en passant par les réglages de la radio et la pression des pneus.

Frein de stationnement, électronique. Le nouveau frein de stationnement électronique avec fonction HOLD combine actionnement plus simple et sécurité accrue.

Système autoradio-infodivertissement[2]. Le nouvel Actros est équipé de série avec un système autoradio-infodivertissement intégré qui fera vivre une nouvelle expérience au chauffeur dans la cabine. Une radio numérique à la norme Digital Audio Broadcasting (DAB+) est également disponible en option. De multiples possibilités de raccordement sont également disponibles pour intégrer des appareils externes.

Système de sonorisation[3]. Le système de sonorisation multicanal (option), intégrant des technologies de pointe et de nombreux haut-parleurs, garantit une sonorité optimale et ravit les mélomanes les plus exigeants.

Système de navigation et assistant de signalisation routière[1) 2)]**.** L'assistant de signalisation routière est également disponible de série en liaison avec le système de navigation Mercedes-Benz Truck permettant un guidage dynamique spécifique aux camions et Live Traffic Information. Les données de navigation sont affichées sur l'écran Multi-Touch secondaire. Par ailleurs, l'assistant de signalisation routière affiche les deux derniers panneaux de signalisation pertinents sur l'écran primaire.

Téléphonie confort, recharge sans fil[2)]**.** Le nouvel Actros peut être équipé en option de la téléphonie confort et d'un chargeur inductif logé dans la colonne centrale permettant une recharge sans fil des smartphones compatibles avec la norme Qi.

Notice d'utilisation interactive. Pour obtenir des informations complètes, une notice d'utilisation interactive détaillée, comprenant des illustrations et des vidéos, est mise à la disposition des utilisateurs et des personnes intéressées.

Les avantages en bref.

- **Meilleur confort avec le Multimedia Cockpit**[4)]**, la MirrorCam**[5)] **et le frein de stationnement électronique**
- **Navigation Mercedes-Benz Truck**[1) 2)] **et assistant de signalisation routière**
- **En option téléphonie confort, recharge sans fil**[2)]
- **Nouvelle clé, système de fermeture confort**
- **Remote Online & Remote Truck App pour contrôler de nombreuses fonctions du véhicule à l'aide de son smartphone**
- **Notice d'utilisation interactive**

[1)] Option, de série en liaison avec le Multimedia Cockpit, interactive.
[2)] Pas en liaison avec le poste de conduite classique.
[3)] Uniquement en liaison avec la cabine longue à plancher plat.
[4)] En option à bord des cabines courtes et moyennes.
[5)] Non disponible pour véhicules à classification ADR EX, FL.

Les plus beaux camions arborent toujours une étoile.

A chaque trajet et pendant les pauses, le nouvel Actros montre comment son habitacle agit positivement sur la motivation des chauffeurs de transport long-courrier et ramassage-distribution de gros tonnage, qui exercent un métier fatiguant.

Design intérieur. L'intérieur du nouvel Actros répond aux attentes les plus élevées en matière de confort de conduite, de travail et de vie, car le conducteur a été placé au centre des préoccupations lors de la conception des cabines. Du choix des coloris qui créent une ambiance chaleureuse et un agréable sentiment d'espace jusqu'au nouveau concept d'éclairage intérieur. Tout est prévu pour faciliter la tâche du chauffeur et rendre ses pauses aussi agréables et reposantes que possible.

Nouveau concept d'éclairage intérieur. Le nouveau concept d'éclairage intérieur dispense une agréable lumière dans la cabine en toutes circonstances. Outre l'éclairage intérieur permettant d'éclairer toute la cabine et deux liseuses diffusant une lumière d'un ton blanc chaud, le concept comprend également un discret éclairage de nuit de couleur bleue pour faciliter l'orientation pendant les trajets.

Éclairage d'ambiance à LED. Le nouvel éclairage d'ambiance à LED améliore le confort de conduite, de travail et de vie grâce à différentes possibilités d'utilisation. Ainsi les LED bleues réglables en intensité facilitent l'orientation dans la cabine pendant les trajets nocturnes. La lumière ambiante indirecte, également réglable en intensité, de couleur ambre créé une ambiance particulièrement « cosy » en fin de journée ou la nuit. Le réveil lumineux qui fait partie de l'éclairage d'ambiance à LED améliore également le confort. Parallèlement, la radio ou d'autres sources audio peuvent être utilisées en guise de réveil.

Éclairage d'ambiance à LED, conduire et habiter. L'éclairage d'ambiance à LED pour la conduite et l'espace de vie (option) contribue à améliorer encore davantage le confort de conduite et de vie à bord grâce à des éléments d'éclairage supplémentaires. Ainsi, pendant les trajets nocturnes, des spots supplémentaires à LED bleus dans le compartiment de rangement au-dessus du pare-brise et au plancher procurent une sensation d'espace encore plus agréable. Et la lumière ambiante de couleur ambre, avec l'éclairage indirect supplémentaire dans les rangements près des lits, les rangements au-dessus des portes et un spot LED placé dans le cache des haut-parleurs sous le compartiment de rangement au-dessus du pare-brise, contribue à créer une atmosphère particulièrement chaleureuse. Autre élément à bord : le réveil lumineux.

1 **StyleLine.** La ligne d'aménagement optionnelle StyleLine confère à l'habitacle une ambiance moderne encore plus raffinée grâce à des inserts décoratifs en finition aluminium. La baguette en finition alu et l'inscription sur la planche de bord, la plaquette StyleLine sur le compartiment de rangement extérieur, les applications chromées sur le volant cuir, le levier de commande de direction et le frein de stationnement; soulignent le caractère unique du poste de conduite. Les cerclages chromés ornant le combiné d'instruments et l'écran Multi-Touch secondaire[1)] ajoutent des touches de raffinement supplémentaires. Et les tapis de sol intégrés pour le conducteur, le passager et la place centrale en velours haut de gamme complètent la personnalisation de la cabine avec style.

2 **TrendLine.** Avec la ligne d'aménagement optionnelle TrendLine, vous avez la possibilité de créer une atmosphère chaleureuse et extrêmement agréable grâce à des inserts décoratifs en finition bois. La séduisante baguette décorative avec inscription TrendLine sur la planche de bord est complétée par des inserts en bois supplémentaires, par exemple au niveau de la plateforme et à côté du volant. Sont fournis dans la dotation : des tapis de sol intégrés en velours pour le conducteur, le passager et sur le tunnel moteur et la plaquette TrendLine sur le coffre extérieur. Les inserts en bois, le volant cuir et le levier de commande de direction avec applications chromées ainsi que les cerclages chromés sur le combiné d'instruments et l'écran Multi-Touch secondaire[1)] ajoutent une ultime note de raffinement.

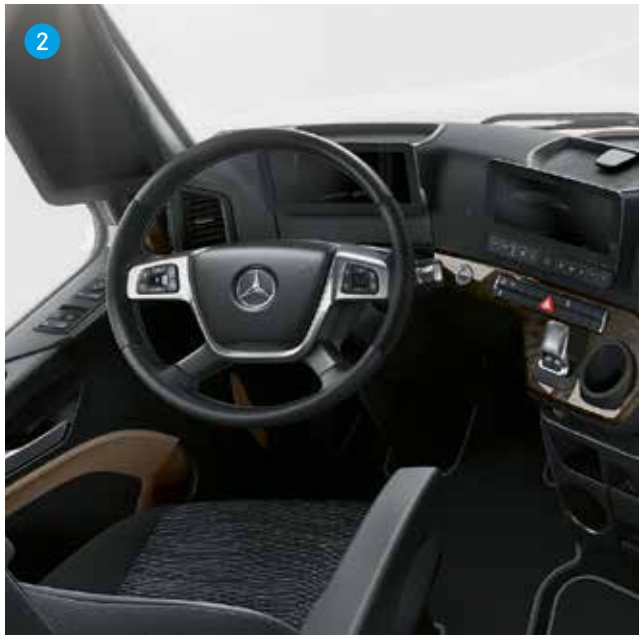

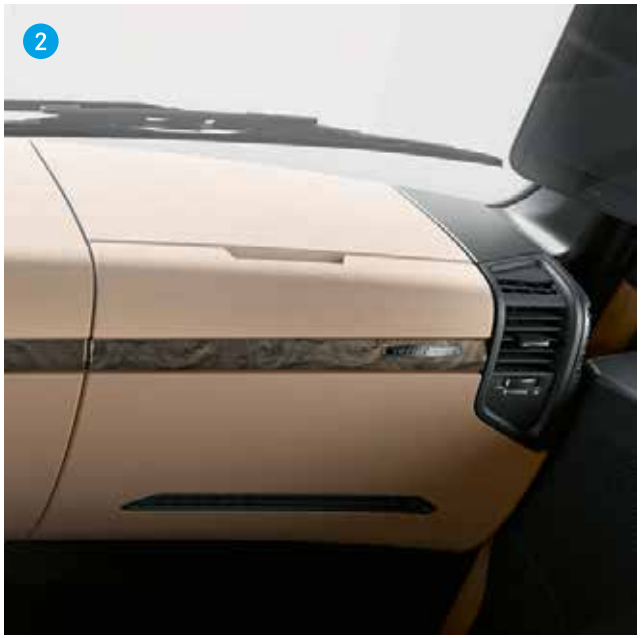

[1)] Pas en liaison avec le poste de conduite classique.

Sièges. Tous les sièges vous offrent un confort d'assise d'excellent niveau, Les éléments de commande sont agencés de manière intuitive, les coussins d'assise sont particulièrement larges et la plage de réglage est très généreuse. Le siège suspendu confort à suspension pneumatique[1)] se règle en fonction des préférences et de manière ergonomique. Le chauffage de siège, le réglage pneumatique de la hauteur, le réglage de l'inclinaison et de la profondeur du coussin, les appuis-tête intégrés et la ceinture de sécurité automatique 3 points réglable en hauteur sont les autres avantages du siège suspendu confort. Le siège suspendu climatisé à suspension pneumatique pour le conducteur en option offre un climat d'assise agréable et un excellent confort. Le système de ventilation active de l'assise et du dossier permet de réduire la chaleur et l'humidité du siège suspendu climatisé en cas d'utilisation prolongée. Les nombreuses possibilités de réglages personnalisés ainsi que les accoudoirs intégrés et le chauffage de siège offrent des conditions ergonomiques exceptionnelles. La fonction massage disponible en option pour le siège du conducteur prévient les contractions musculaires du conducteur.

Système de chauffage et de climatisation. Le système de chauffage et de climatisation se distingue par sa réactivité et permet une ventilation sans courants d'air. Ce climatiseur automatique (option) adapte automatiquement la quantité, la répartition et la température de l'air en fonction des conditions extérieures et offre d'autres fonctions de confort. Le climatiseur additionnel disponible sur demande peut assurer la climatisation de la cabine pendant une durée maximale de huit heures. Le fonctionnement au ralenti du moteur n'est pas nécessaire, ce qui est avantageux en termes de bruit et de consommation de carburant. La récupération de la chaleur résiduelle permet de chauffer la cabine jusqu'à deux heures après l'arrêt du moteur. Pour compléter le système de chauffage, nous proposons un chauffage additionnel à eau chaude en option[2)] capable de chauffer la cabine jusqu'à onze heures, même lorsque les températures extérieures sont très basses, afin de pouvoir passer la nuit dans la cabine.

Lits confortables[3)]. Des conditions de repos et de sommeil optimales – garanties par les lits confort d'une largeur de 750 mm et d'une longueur maximale de 2 200 mm du nouvel Actros, qui sont équipés de série d'un matelas monobloc haut de gamme à mousse froide 7 zones, d'une épaisseur de 110 mm. Pour vous offrir encore plus de confort, un matelas multizones PremiumComfort est disponible en option pour les couchettes inférieure et supérieure. Dans la couchette confort inférieure, il est possible de replier complètement la surface de couchage, avec le linge de lit, et de la fixer à la paroi de la cabine avec deux sangles en T. Ceci facilite

l'accès aux compartiments extérieurs et permet d'exploiter pleinement la vaste zone de réglage des sièges. Le niveau du lit confort supérieur[3) 4) 5)] est réglable en continu dans le sens de la marche, ce qui permet de disposer également d'une position couchée horizontale en cas de stationnement en pente. La dotation comprend également un rideau (intégral) et un panneau de commande pour diverses fonctions de confort.

Surcroît de confort. Le rideau intégral, une liseuse et les nombreuses commandes accessibles depuis la couchette pour la MirrorCam, l'autoradio, l'éclairage, le toit coulissant/relevable, le chauffage d'appoint et le climatiseur additionnel (option) apportent un gain de confort supplémentaire lors des pauses et durant la nuit.

SoloStar Concept. Disponible en option pour les cabines de 2 500 mm de large, le concept de cabine offre tout le confort nécessaire pour bien se reposer, une plus grande liberté de mouvement et une fonctionnalité maximale. Le SoloStar Concept transforme la cabine en véritable espace de vie et offre un confort exceptionnel pour les pauses et les nuits à bord, ainsi que de nombreuses possibilités d'équipement. Il convient tout particulièrement aux missions en solo. Ce concept s'articule autour d'un fauteuil très confortable appuyé contre la paroi arrière et permettant d'étendre les jambes. Pour les missions à deux, il est équipé d'un appuie-tête et d'une ceinture de sécurité automatique trois points. La cabine offre suffisamment d'espace pour se changer à l'aise, ainsi qu'une table se repliant dans son compartiment pour prendre ses repas. Le matelas confort 7 zones en mousse garantit un sommeil réparateur.

Les avantages en bref.

- **Ambiance conviviale grâce au nouveau concept d'éclairage intérieur pour un éclairage optimal de la cabine**
- **Concepts d'habitacle StyleLine[6)] et TrendLine[6)]**
- **Large éventail de sièges offrant de multiples réglages et contribuant au maintien d'une bonne condition physique**
- **Chauffage et climatiseur innovants régulés par air et récupération de la chaleur résiduelle**
- **Climatiseur automatique[6)] et climatiseur additionnel[6)] améliorant encore le confort**
- **Sur demande, SoloStar Concept[3)] pour une habitabilité et une fonctionnalité inégalées**

[1)] En option ; de série pour BigSpace et GigaSpace.
[2)] Egalement disponible pour la cabine et le moteur.
[3)] Non disponible pour cabine courtes et moyennes.
[4)] De série en liaison avec le SoloStar Concept.
[5)] Non disponible pour cabine longue ClassicSpace.
[6)] En option.

Un espace généreux, à la hauteur de vos attentes.

Lorsque l'on est souvent sur les routes, il est essentiel de disposer d'un espace de liberté, mais aussi de place pour ranger tout ce qui est nécessaire sur les longs trajets. C'est la raison pour laquelle les cabines de l'Actros vous offrent un espace intérieur des plus généreux et un grand espace de rangement.

Rangements. Outre l'équipement complet livré de série, d'autres rangements[1)], qui contribuent à utiliser l'espace disponible de manière individuelle et efficiente, sont disponibles en option. Parmi ces rangements figurent notamment, dans les cabines avec tunnel moteur de 320 mm, le vide-poche bas avec deux porte-gobelets et un emplacement pour cendrier et le vide-poche haut offrant un volume de 15 l et pouvant accueillir les petits objets nécessaires au quotidien, qui permet en outre d'accéder à la couchette supérieure en toute sécurité. Dans le rack à bagages supérieur avec le grand filet à bagages polyvalent installé contre la paroi arrière de la cabine, il est possible de ranger facilement les nombreux accessoires nécessaires au quotidien. Les compartiments éclairés de l'intérieur et situés au-dessus du pare-brise offrent non seulement un grand volume de rangement pouvant atteindre 332 l, mais également une liberté de mouvement exceptionnelle. Les deux casiers des cabines longues logés sous le lit et accessibles depuis l'intérieur et l'extérieur offrent jusqu'à 420 l de volume de rangement. Deux bacs de rangement modulables sont par ailleurs disponibles en option pour mieux exploiter cet espace.

Tiroirs. Le concept de rangement polyvalent du nouvel Actros comprend différents rangements et compartiments mais également tiroirs. Dans les cabines à sol plan, un tiroir situé sous la planche de bord offre un espace de rangement supplémentaire. Un second tiroir inférieur est disponible sur demande. Dans les cabines longues équipées d'un tunnel moteur de 170 mm, un tiroir pratique est fourni sous le lit et offre un volume de 51 l. Un réfrigérateur d'un volume de 26 l est également disponible en option. GigaSpace et BigSpace sont équipées de deux tiroirs volumineux dont l'un peut être remplacé par un réfrigérateur d'un volume de 36 l[2)].

Table côté convoyeur. La tablette rabattable (option) intégrée à la planche de bord se déploie en un tour de main pour travailler ou prendre son repas, puis se replie tout aussi rapidement.

Compartiments de rangement extérieurs.

Tiroirs sous la couchette.

Les avantages en bref.

- **Large choix de rangements et de compartiments**
- **Volume de rangement pouvant atteindre 332 l au-dessus du pare-brise**
- **Réfrigérateur de volume maxi 36 l (option)**
- **Sur demande, tablette rabattable intégrée pour le côté passager**

[1)] En fonction de la variante de cabine.
[2)] Egalement pour cabine StreamSpace de largeur 2 500 mm.

Un camion qui attire tous les regards.

Avec ses cabines, le nouvel Actros répond pratiquement à toutes les exigences liées au transport long-courrier et aux missions lourdes de ramassage-distribution. L'alliance idéale d'esthétisme et de fonctionnalité soulignée de manière unique par le design extérieur caractéristique de l'Actros.

Variantes de cabine. Avec dix-sept variantes de cabines déclinées en deux largeurs et cinq lignes de toit (CompactSpace, ClassicSpace, StreamSpace, BigSpace et GigaSpace) et trois variantes de tunnel moteur (320 mm, 170 mm, plancher plat), l'Actros offre une variante de cabine optimale répondant pratiquement à toutes les exigences en termes d'espace, d'équipement et de confort.

Mieux voir et mieux être vu. La nouvelle signature lumineuse en liaison avec les projecteurs longue portée permettent de reconnaître l'Actros de jour comme de nuit. Les nouveaux feux de route/feux de croisement automatique et l'éclairage de virage[1)] (option) contribuent à renforcer la sécurité dans pratiquement n'importe quelle situation de conduite grâce à de meilleures conditions de luminosité et un éclairage optimisé de la chaussée.

ExtraLine[2)]. De la Welcome-Light qui projette l'étoile Mercedes-Benz sur le sol à droite et à gauche de l'Actros à l'ouverture de la porte, aux clignotants à LED et aux feux arrière à LED, en passant par le feu de position à LED de la Mirror Cam en finition chromée, la nouvelle ligne d'aménagement ExtraLine combine aspect visuel incomparable, sécurité accrue et fiabilité. De jour, la baguette chromée sur le pare-soleil (option) et les paupières de phare gris titane renforcent le caractère individuel.

Feux de jour à LED[1] et feux arrière à LED. Le design moderne apporte non seulement des notes du plus bel effet, mais contribue également à réduire les coûts de maintenance et de réparation grâce à une plus grande durée de vie. Les nouveaux feux arrière à LED disponibles sur demande sont clairement visibles, grâce au signal lumineux des clignotants qui indiquent la direction en se déplaçant de l'intérieur vers l'extérieur.

Un chef-d'œuvre d'aérodynamisme. La MirrorCam[3] utilisée à la place des rétroviseurs traditionnels confère au nouvel Actros une allure esthétique et aérodynamique.

Déflecteur d'air, réglable avec volets d'extrémité. Le nouvel Actros est équipé en option d'un déflecteur de toit optimisé et de volets d'extrémité redessinés pour un aérodynamisme optimisé.

Upgrade GigaSpace[2]. Pour une apparence encore plus marquante, la cabine GigaSpace est conçue de manière plus individuelle avec des éléments de design supplémentaires. La baguette chromée avec monogramme GigaSpace et MirrorCam en finition chromée/peinte dans le ton carrosserie, citons également les projecteurs cerclés de gris et les clignotants à LED.

Capteur de pluie. Pour un confort de conduite et une sécurité accrus, le capteur de pluie (option) active automatiquement les essuie-glaces dès que la pluie commence à tomber.

Les avantages en bref.

- **17 variantes de cabine pour une utilisation en transport long-courrier et missions de ramassage-distribution de gros tonnage**
- **Design extérieur perfectionné et remarquable, concept lumineux et aérodynamisme optimisé**
- **MirrorCam[3] pour réduire encore plus la consommation**
- **Packs d'équipement ExtraLine et Upgrade GigaSpace en option pour une allure encore plus expressive et individuelle**

[1] Pas en liaison avec un moteur tunnel de 320 mm et pas en liaison avec un essieu avant droit.
[2] En option.
[3] Non disponible pour véhicules à classification ADR EX, FL.

PREDICTIVE POWERTRAIN CONTROL
ACTIVE DRIVE ASSIST
ACTIVE BRAKE ASSIST 5
S MB 1840

La sobriété avant tout.

Le nouvel Actros allie une technologie de véhicule fiable et économe en carburant, des coûts réduits et des rendements optimisés. Pour une efficience accrue.

Une meilleure efficience. Une faible consommation de carburant contribue de manière décisive à accroître la rentabilité de votre activité – une qualité dont l'Actros fait preuve chaque jour.

Le nouvel Actros réduit une fois de plus sa consommation et vous permet d'économiser jusqu'à 3 % de carburant sur les autoroutes et jusqu'à 5 % sur les routes secondaires. Notamment par l'amélioration de la chaîne cinématique, de l'aérodynamisme et grâce à la fonction Predictive Powertrain Control qui permet de réduire la consommation de carburant également sur les routes secondaires.

Au chapitre des faibles coûts globaux figurent également les nouveaux systèmes d'assistance à la conduite qui améliorent la sécurité de conduite, afin que votre camion puisse remplir ses missions en toute fiabilité. Une meilleure disponibilité du véhicule accroît l'efficience, notamment par des prestations de services innovantes et parfaitement adaptées à vos besoins, comme Mercedes-Benz Uptime[1) 2) 3)]. Les services de FleetBoard sont également disponibles en option afin de maximiser la performance de vos processus logistiques. Pour une plus grande efficience. Le nouvel Actros.

[1)] Compris dans les contrats de service Mercedes-Benz Complete, Mercedes-Benz Select et Mercedes-Benz SelectPlus ; disponible en option avec chaque contrat de service ou en tant que produit distinct.
[2)] Combinaison possible avec tous les services Fleetboard.
[3)] De série avec possibilité de désélection.

Ne vous contentez jamais de moins. Sauf en matière de carburant.

Plus la consommation de carburant est faible, plus les coûts globaux sont réduits. C'est pourquoi, nous avons tout mis en œuvre pour réduire la consommation du nouvel Actros dès la version de série.

Une technologie au service des économies de carburant. Tous les moteurs Euro VI se distinguent par une faible consommation de carburant. Des programmes de conduite réduisant la consommation, une démultiplication optimisée de l'essieu arrière[1], la MirrorCam et le système perfectionné Predictive Powertrain Control contribuent également aux économies de carburant. Mais aussi des consommateurs auxiliaires intelligents et le profil plus aérodynamique des véhicules. En conclusion, cela permet d'économiser du carburant sur les autoroutes et les routes secondaires par rapport au modèle précédent.

Technologies moteur et de dépollution des gaz d'échappement. Les motorisations Euro VI sobres en carburant sont proposées en quatre classes de cylindrée (de 7,7 l à 15,6 l) et un total de 18 catégories de puissance (de **175 kW** [238 ch] à **460 kW** [625 ch]). Grâce à la technologie Euro VI, le système de recyclage refroidi des gaz d'échappement réduit les émissions d'oxydes d'azote et de particules dès la phase de combustion. Le filtre équipé d'un système fermé retient la quasi totalité des particules diesel. Le traitement des gaz d'échappement est effectuée au moyen du liquide AdBlue® qui est injecté par une unité de dosage optimisée directement dans le flux des gaz d'échappement, sans ajout d'air.

Les programmes de conduite de l'Actros. L'Actros est équipé de série avec le programme de conduite economy/power. Conçu pour l'utilisation sur route en transport long-courrier, le programme de conduite economy favorise l'efficience. Le programme de conduite power permet d'appeler la puissance maximale à tout moment, notamment dans les côtes. En option, le programme de conduite power est remplacé par le programme economy+ et le programme fleet spécialement conçus pour la vitesse maximale et le changement de rapport.

Aérodynamisme étudié. Nous avons amélioré l'aérodynamisme de l'Actros afin de garantir une résistance à l'air la plus faible possible et une consommation de carburant encore plus basse : ainsi, la nouvelle MirrorCam[2] permet d'obtenir une réduction de la consommation pouvant atteindre 1,3 %.

Essieu arrière à lubrification active. Cet essieu se caractérise notamment par de faibles pertes par frottement et par une consommation réduite, et donc par une grande régularité de marche garante d'un confort de marche élevé.

Démultiplication du pont réduisant la consommation. Grâce à une démultiplication optimisée, cet essieu moteur vous permettra, en liaison avec le moteur en ligne 6 cylindres OM 471 et une monte 315/70 R 22,5, d'économiser encore davantage de carburant sur l'autoroute et les routes nationales.

Les avantages en bref.

- **Moteurs Euro VI économes en carburant et fiables déclinés en quatre catégories de cylindrée**
- **Programmes de conduite réduisant la consommation**
- **Aérodynamisme étudié**

[1] De série en liaison avec OM 471.
[2] Non disponible pour véhicules à classification ADR EX, FL.

GIGASPACE
S MB 1851
MIRRORCAM
30
25
20
15
10
0
10
15
20
25
30

Optimiser sa conduite – avec Predictive Powertrain Control.

Avec le système Predictive Powertrain Control de série, vous êtes encore plus économe en carburant Sur autoroute et sur les routes nationales.

Predictive Powertrain Control. Ce système disponible maintenant de série intègre à la transmission automatique un mode de conduite adapté à la topographie, et permet ainsi d'économiser jusqu'à 5 % de carburant en liaison avec la stratégie ultra précise de passage des rapports. L'extension des fonctionnalités de Predictive Powertrain Control permet désormais d'utiliser les avantages du système sur les routes nationales. Le système de localisation par satellite, Predictive Powertrain Control utilise également des cartes routières en 3D très précises.

Le tracé de la route avec les montées et les descentes, les croisements, les ronds-points et les panneaux de signalisation routière enregistrés dans les cartes routières en 3D sont également détectés. Sur la base de ces données, le Predictive Powertrain Control optimise les points de passage des rapports, les sauts de rapports et la vitesse du Tempomat. et l'énergie cinétique du véhicule est exploitée afin d'éviter les accélérations, les passages de rapports ou les freinages inutiles. Le régulateur de vitesse peut ainsi être utilisé dans pratiquement toutes les situations de conduite. Cela soulage le conducteur et favorise une conduite économe en carburant également sur les routes nationales. Le Predictive Powertrain Contro peut être utilisée en liaison avec le Tempomat à partir de 15 km/h.

Pour une meilleure anticipation. Côte raide, sommet de côte, descente en roue libre, descente ou conduite sur du plat – Predictive Powertrain Control détecte les situations de conduite très tôt et agit de manière anticipative. Pour ce faire, Predictive Powertrain Control évalue en permanence l'énergie cinétique du véhicule et l'utilise par exemple avant le sommet d'une côte ou sur du plat pour les phases EcoRoll. Cela permet de réduire les pertes dues à la traction d'une remorque et d'économiser du carburant. Le système garantit en outre des séquences de passage adaptées à la situation de conduite, par exemple en réduisant le nombre de changements de vitesses ou en sautant certains rapports, ce qui contribue également à réduire la consommation.

Les avantages en bref.

- Jusqu'à 5 % d'économies de carburant de série
- Détection anticipée du relief de la route, comme les côtes et les descentes, les carrefours et les ronds-points
- Optimisation des points de passage et de la sélection des rapports, ainsi que de la vitesse réglée sur le Tempomat
- Exploitation optimale du système par le réglage en fonction du trafic et l'assistant de signalisation routière
- Utilisable sur les autoroutes, mais également sur les routes nationales.

L’efficience n’est pas seulement notre objectif, mais la voie à suivre.

La mise en réseau intelligente des chauffeurs, des véhicules et des missions offre la possibilité d’améliorer l’efficience. L’Analyse de mise en exploitation Fleetboard ainsi que nos stages de conduite permettent de réduire durablement la consommation.

Fleetboard. Fleetboard propose des solutions télématiques personnalisées visant à augmenter au maximum la sollicitation des véhicules et l’efficience de votre flotte. Gardez la maîtrise – partout et à tout instant. toutes les données de vos services Fleetboard sont réunies de façon très claire sur une interface à commande intuitive sur le web. Vous recevez par ailleurs des recommandations d’action vous permettant d’optimiser votre activité quotidienne et donc de planifier vos tournées de manière plus efficiente.
L’application gratuite Fleetboard Driver spécialement conçue pour le conducteur permet d’accéder directement aux données des services Fleetboard Analyse des déplacements et Gestion du temps. Les chauffeurs disposent ainsi d’une vue d’ensemble de leur style de conduite et de leur temps de conduite et de repos actualisés.

Analyse de mise en exploitation Fleetboard. L'analyse de mise en exploitation Fleetboard contribue à un style de conduite réduisant la consommation et l'usure. Pour cela, un système télématique recueille et analyse les données techniques du camion. La fréquence d'utilisation du système Predictive Powertrain Control est également indiquée. Sur la base de ces informations, le comportement du conducteur est évalué de manière objective à l'aide de notes afin que ce dernier puisse être formé de façon ciblée. Au final, jusqu'à 15 % de carburant peuvent être économisés.

Applications Fleetboard. Fleetboard propose des solutions télématiques personnalisées qui contribuent à réduire les coûts tout en augmentant la productivité. Pour utiliser l'ensemble des services Fleetboard, des solutions bureautique et client, ainsi que différentes applications sont disponibles pour Android et iOS.

Eco-Support[1]**.** Le système aide le conducteur à adopter une conduite efficiente et économique. Pour ce faire, il utilise les résultats provenant du Truck Data Center et fournit des astuces visant à optimiser la conduite individuelle et ainsi réduire la consommation et l'usure de manière durable.

Stage de conduite économique. Lors des stages de conduite économique Mercedes-Benz (option), les conducteurs apprennent à exploiter au mieux le potentiel technique de leur véhicule afin d'économiser jusqu'à 10 % de carburant.

Les avantages en bref.

- **Le portail Fleetboard réunit toutes les données sur une interface**
- **Egalement : économies de carburant grâce à l'analyse de mise en exploitation Fleetboard, à Eco-Support[1] et aux stages d'éco-conduite Mercedes-Benz**
- **Fleetboard Driver pour le conducteur avec accès direct aux données depuis les services Fleetboard Analyse de l'exploitation du véhicule et Gestion du temps de travail**

[1] Non lié au système télématique Fleetboard.

Un camion Mercedes est toujours rentable. Même lorsque vous le revendez.

Acheter ? Opter pour le leasing ? Ou la location ? Avec des produits de leasing et de financement adaptés à votre entreprise ainsi que des solutions globales adaptées à vos besoins pour l'acquisition des véhicules et la garantie de la mobilité, vous aurez toujours une longueur d'avance.

Mercedes-Benz ContratService. Extensions de garantie, packs de maintenance ou encore contrats d'entretien tout inclus y compris l'usure – Afin de planifier vos coûts d'entretien de façon mensuelle et au plus bas, Mercedes-Benz vous propose différents Contrats Service (option) qui vous font bénéficier de prestations de réparation et d'entretien de vos véhicules à des tarifs avantageux dans toute l'Europe. Les différentes formules de ContratService peuvent être configurées de façon à assurer une couverture optimale de votre parc de véhicules. Tous les Contrats Service peuvent être combinés au produit innovant Mercedes-Benz Uptime[1) 2)] (option), qui contribue à accroître la disponibilité du véhicule et à planifier au mieux les passages à l'atelier.

Mercedes-Benz Complete. Mettez tous les avantages de votre côté avec le Contrat Service Mercedes-Benz Complete (option) et sa couverture totale. Ce contrat intègre la couverture de toutes les pièces et de tous les organes de votre véhicule, mais aussi le remplacement, la réparation et l'entretien de toutes les pièces d'usure. Profitez également des avantages du télédiagnostic entièrement automatique en temps réel par Mercedes-Benz Uptime[1) 2)], le tout à des mensualités particulièrement intéressantes.

CharterWay Rental. Grâce aux offres de location multiservices CharterWay, vous pouvez ajuster vos capacités de transport de manière flexible et à court terme sans immobiliser de capital et sans prendre de risques. Pour une durée de location d'un jour à plusieurs années, faites votre choix parmi une vaste gamme de véhicules adaptés à diverses missions : Actros, Arocs, Atego ou Fuso. CharterWay conjugue à la fois flexibilité et tâches administratives réduites, le tout pour des coûts fixés à l'avance et pouvant être calculés avec précision. Sans mauvaises surprises. La restitution équitable du véhicule à la fin de la location est intégrée de série.

Services financiers Mercedes-Benz. En optant pour Mercedes-Benz Financial Services, vous choisissez un partenaire compétent et engagé qui vous fait profiter de produits de leasing et de financement à des tarifs très attractifs. Par le biais des services financier Mercedes-Benz, vous pouvez, par exemple, grâce au financement Plus3 combiner des mensualités raisonnables d'un financement avec la flexibilité du leasing. Sinon, il est possible d'adapter vos mensualités à l'evolution de votre entreprise á travers le financement saisonal.

Tarifs avantageux. Si vous choisissez d'équiper votre camion de systèmes visant à améliorer la sécurité de conduite, vous pouvez obtenir des avantages tarifaires non négligeables, notamment grâce à un tarif préférentiel de pack, des conditions de leasing et de financement particulièrement attrayantes et une remise sur la prime d'assurance.

Mercedes ServiceCard. Grâce à la Mercedes ServiceCard, nous simplifions les opérations administratives dans tout le réseau d'ateliers européens de Mercedes-Benz, surtout pour tout ce qui a trait au Mercedes-Benz Service24h. Avec l'affectation automatique d'une garantie de paiement, nous réglons gratuitement les factures de nos clients par virement pour tout ce qui concerne les réparations, les pièces de rechange et les prestations d'atelier. A la demande, nous effectuons une première vérification des factures pour que nos clients ne reçoivent que des factures correctes. Par ailleurs, les utilisateurs de prestations Full Service ont la possibilité de faire le plein de diesel par virement et de bénéficier de prestations complémentaires à des conditions intéressantes, dans plus de 50 000 stations-service du réseau UTA européen. Les clients de Mercedes ServiceCard peuvent être certains de bénéficier d'une aide rapide et fiable en cas de problème et de panne. Vos conducteurs sont ainsi préparés à de nombreuses éventualités, même sans espèces. Simple. Judicieux. Performant.

TruckStore. La plateforme occasions de Mercedes-Benz accepte en paiement ou rachète votre camion, quelle que soit sa marque. Nos TruckStores vous proposent un catalogue unique de véhicules d'occasion testés de toutes marques, toutes classes d'âge et tous types. Les nombreuses offres de financement de TruckStore crédit-bail et financement vous aident à choisir encore plus facilement un camion d'occasion adapté à vos besoins. Indépendamment de la marque, TruckStore propose aussi des véhicules avec 6, 12 et 24 mois de garantie afin de réduire votre risque en cas d'incident inattendu, tout en assurant la rapidité et la simplicité du règlement des dommages, sans bureaucratie inutile.

Valeur résiduelle. Grâce à leur technologie innovante et à leurs configurations spécialisées selon les affectations, nos camions vous garantissent une valeur de revente élevée – un atout appréciable pour tous les entrepreneurs – notamment pour prévoir plus aisément l'achat des prochains véhicules.

Contrat de rachat « buy-back ». Pour vous permettre de connaître à l'avance et de façon sûre la valeur de revente de votre camion, son prix de rachat vous est garanti dès l'acquisition grâce au contrat de rachat « buy-back » disponible en option.

Les avantages en bref.

- **Des mensualités planifiables et une disponibilité accrue des véhicules grâce à Mercedes-Benz ServiceContracts (option)**
- **Formules de location CharterWay Rental, des solutions de mobilité flexibles**
- **Produits de leasing et de financement personnalisés signés Mercedes-Benz Financial Services**
- **Option Mercedes ServiceCard afin d'optimiser les frais de carburant**
- **TruckStore – plateforme occasions professionnelle pour le rachat et la revente de camions de toutes marques, toutes classes d'âge et tous types, associée à de nombreux services de financement**
- **Valeur résiduelle garantie dès l'acquisition via le service « buy-back » (option)**

[1] Combinaison possible avec tous les services Fleetboard.
[2] De série avec possibilité de désélection.

La sécurité. Composant de notre ADN.

Bien arriver à destination – grâce au soutien de systèmes d'assistance à la conduite innovateurs destinés à améliorer la sécurité de conduite, comme l'Active Brake Assist 5[1)] de série, les conducteurs sont soulagés activement, le véhicule et la charge sont ménagés, sans oublier le gain d'efficience. à chaque trajet.

Niveau de sécurité élevé. Les camions affichant un niveau de sécurité élevé constituent non seulement une moindre menace pour les autres usagers de la route, mais sont également plus efficients Car ils sont plus rarement défaillants suite à des accidents et soulagent le conducteur. Voilà pourquoi, depuis plus de 45 ans, nous mettons en œuvre tout notre savoir-faire afin de développer des systèmes d'assistance à la conduite à la pointe du progrès. Avec l'Active Drive Assist[2) 3)], l'Active Brake Assist 5[1)], l'assistant de signalisation routière[4)], le frein de stationnement électronique avec fonction HOLD et l'assistant de régulation du comportement dynamique pour remorque[5)], nous poursuivons ce travail de pionnier et proposons des systèmes d'assistance à la conduite qui secondent et soulagent activement le conducteur. Toutes les conditions sont donc réunies pour vous mener à bon port de manière efficiente.

Active Brake Assist 5[1)]. Cette cinquième génération du système montée en équipement série assiste le conducteur[6) 7)] en déclenchant, dans des circonstances particulières, un freinage à fond dans le cas d'objets immobiles ou en mouvement ou, dans certaines situations et jusqu'à une vitesse de 50 km/h, un freinage partiel ou total en présence de piétons en mouvement, ce qui permet d'éviter les accidents ou de réduire leur gravité.

Active Drive Assist[2) 3)]. Le nouveau système d'assistance à la conduite disponible en option sur certains Actros aide le conducteur à maintenir une distance sûre par rapport au véhicule qui le précède et à rester au milieu de la voie. Il offre une sécurité accrue et un grand confort de détente, notamment pendant les longs trajets monotones, ce qui améliore la sécurité physiologique du conducteur. Le nouveau système Active Drive Assist est un complément à l'assistant de régulation de distance[8)], qui, en plus de la régulation de distance automatique avec fonction stop-and-go, peut désormais assister activement le conducteur pour maintenir le véhicule sur sa trajectoire. Pour cela, il utilise la technologie radar et la caméra perfectionnées du nouveau système Active Brake Assist 5[1)] en association avec la direction à assistance électrique et l'assistant de franchissement de ligne. S'il quitte sa voie, le conducteur y est ramené par une intervention active sur la direction lorsque Active Drive Assist est désactivé mais l'assistant de franchissement de ligne est activé.

MirrorCam[9)]. A la place de rétroviseurs conventionnels, le nouvel Actros est équipé de la MirrorCam de conception innovante et aérodynamique. Ce qui permet d'économiser du carburant et offre une meilleure visibilité vers l'arrière ainsi que dans la zone du montant A. De plus, de par l'orientation synchrone[10)] de l'image de la caméra, MirrorCam apporte encore plus de sécurité lors des manœuvres, des changements de direction et des changements de voie. Comme alternative à la nouvelle MirrorCam, un système de rétroviseurs classique est également disponible en liaison avec le poste de conduite classique.

[1)] De série pour les véhicules lorsque la réglementation impose un système de freinage d'urgence.
[2)] Option, réservée à certaines configurations du véhicule.
[3)] Option uniquement en liaison avec la direction Servotwin, l'assistant de régulation de distance, Active Brake Assist 5, l'assistant de régulation du comportement dynamique et le Multimedia Cockpit/Multimedia Cockpit, interactive.
[4)] Option, de série en liaison avec le Multimedia Cockpit, interactive.
[5)] Uniquement en liaison avec remorques/semi-remorques avec ABS/EBS.
[6)] Dans les limites du système.
[7)] En conditions optimales.
[8)] En option, uniquement en liaison avec Active Brake Assist 5.
[9)] Non disponible pour véhicules à classification ADR EX, FL.
[10)] Uniquement en liaison avec remorques/semi-remorques compatibles avec bus CAN.

Assistant de changement de direction[1) 2) 3)]**.** Ce système (option) assiste le conducteur en cas de changement de direction ou de file : il repère[4) 5)] dans certaines situations les objets immobiles ou en mouvement sur la trajectoire de la remorque ou dans la zone de surveillance située sur la droite, et avertit le conducteur du danger par des signaux visuels et sonores.

Assistant de régulation de distance[6)]**.** Ce système d'assistance avec fonction stop-and-go peut aider le conducteur à maintenir la vitesse et la distance et à réduire les risques de télescopages.

Assistant de régulation de stabilité pour la remorque[7)]**.** Le système renforce la sécurité en freinant le véhicule et la remorque/semi-remorque de manière préventive dans des situations de conduite éventuellement critiques et en stabilisant ainsi les éléments remorqués.

Assistant de signalisation routière[8)]**.** Si les conditions extérieures le permettent, le nouveau système d'assistance à la conduite détecte certains panneaux de signalisation routière en temps réel et montre les deux plus importants sur le combiné d'instruments, contribuant à accroître la sécurité et le confort d'utilisation.

Frein de stationnement, électronique. Le frein de stationnement électronique allie simplicité d'utilisation, confort de conduite et sécurité. Il est automatiquement activé dès que le moteur est coupé, mais peut également être activé ou désactivé en actionnant le levier dans le poste de conduite. Pour encore plus de sécurité, le frein de stationnement électronique est activé automatiquement en ouvrant la porte sur un moteur tournant et à une vitesse de 0 km/h. La fonction HOLD intégrée est tout simplement activée par un actionnement plus intense de la pédale de frein à l'arrêt, par exemple à un feu rouge ou en côte. Elle est libérée dès que la pédale d'accélérateur est de nouveau actionnée. Cela empêche le véhicule de reculer dangereusement lors d'un démarrage en côte.

Feux de route/feux de croisement automatique et éclairage de virage[9) 10)]. Le nouveau système de projecteurs (option) contribue à renforcer la sécurité grâce à un éclairage optimisé de chaussée. En plus de l'éclairage de jour à LED, il comprend également des feux de route/feux de croisement automatique, un éclairage de virage automatique et un phare antibrouillard. En fonction du braquage du volant et de la vitesse, lors de la conduite en virage, le phare antibrouillard intérieur à la courbe est automatiquement activé et la zone du virage est ainsi mieux éclairée. De plus l'activation et la désactivation automatiques de phare longue portée augmente encore plus le confort et la sécurité de conduite.

Feux de jour à LED[9)] et feux arrière à LED[10)]. Le nouvel éclairage de jour à LED avec clignotant intégré permet, en liaison avec les projecteurs caractéristiques d'Actros et une cabine longue, une meilleure identification du véhicule pendant la journée et contribue ainsi à davantage de sécurité. De plus, l'éclairage diminue automatiquement lorsque les feux de croisement sont allumés. Les feux de recul à LED (en option) contribuent à améliorer encore la sécurité grâce au design spécial des LED plus solides ainsi qu'à réduire les frais de maintenance et de réparation. L'équipement comprend, outre les clignotants, les feux de recul et les feux stop, le feu arrière et l'éclairage de la plaque signalétique, le feu antibrouillard arrière ainsi que les feux d'encombrement/latéraux.

Phares bi-xénon. Les feux de croisement et de route profitent du rendement lumineux particulièrement élevé des phares bi-xénon qui consomment moins d'énergie que les ampoules standard.

Les avantages en bref.

- **Systèmes d'assistance à la conduite Innovateurs pour encore plus de sécurité, de performance et de confort de conduite**
- **MirrorCam[11)] pour encore plus de visibilité et de sécurité**
- **Sécurité renforcée grâce aux feux de route/feux de croisement/à l'éclairage adaptatif automatiques[9) 10)], aux feux de jour à LED[10)], aux feux arrière à LED[9)]**

[1)] Uniquement pour les tracteurs 4x2 et modèles 6x2 à suspension pneumatique.
[2)] En liaison avec un réservoir de 650 x 700 mm.
[3)] En liaison avec des ailes en 3 parties.
[4)] Dans les limites du système.
[5)] En conditions optimales.
[6)] En option, uniquement en liaison avec Active Brake Assist 5.
[7)] Uniquement en liaison avec remorques/semi-remorques avec ABS/EBS.
[8)] Option, de série en liaison avec le Multimedia Cockpit, interactive.
[9)] En option.
[10)] Pas en liaison avec un moteur tunnel de 320 mm et pas en liaison avec un essieu avant droit.
[11)] Non disponible pour véhicules à classification ADR EX, FL.

Éviter les immobilisations et augmenter le nombre de tournées grâce à une exploitation optimale des véhicules.

La mise en réseau intelligente du véhicule, du service après-vente Mercedes-Benz et de votre entreprise de transport permet d'améliorer sensiblement l'exploitation et la sollicitation du véhicule, ainsi que l'efficience de vos processus de logistique.

La vision Mercedes-Benz Uptime : garantir une planification et une disponibilité maximales pour vos véhicules. Avec Mercedes-Benz Uptime, nous poursuivons un objectif clair : minimiser en permanence les pannes imprévues et planifier les réparations de manière à vous garantir une disponibilité accrue des véhicules.

Utilisation de Mercedes-Benz Uptime. Avec le service innovant Mercedes-Benz Uptime[1) 2) 3)], vous roulez de manière encore plus fiable et économique, car le système anticipe et planifie les besoins de réparation et de maintenance. La communication constante entre tous les systèmes embarqués connectés génère plusieurs gigaoctets de données par camion et par jour, qui peuvent être utilisés pour une variété de fonctions de diagnostic du véhicule. Mercedes-Benz Uptime prend déjà en charge un pourcentage important de tous les processus de diagnostic entièrement automatiques et à distance. La cause d'un défaut est déjà connue par Mercedes-Benz Uptime avant que le véhicule n'arrive à l'atelier. Une fois les données du camion reçues, Mercedes-Benz Uptime fournit automatiquement au concessionnaire des recommandations d'action pour l'atelier en 240 secondes. Tout cela est rendu possible par le fait que le savoir-faire existant de l'atelier est sauvegardé précisément sur les serveurs back-end de Mercedes-Benz Service. Cela permet d'établir un diagnostic, de formuler des recommandations d'action claires et d'identifier les pièces sur la base des instructions de réparation appropriées. En bref, il permet une préparation optimale, y compris en cas de visites d'atelier imprévues. Par exemple, pour les quelques 1 500 concessionnaires Mercedes-Benz à travers l'Europe qui sont certifiés pour Mercedes-Benz Uptime, cela réduit jusqu'à 3 fois le temps de diagnostic pour le test initial en atelier, ce qui permet d'économiser temps et argent. Avec la majorité des véhicules Mercedes-Benz Uptime, les visites imprévues en atelier ont déjà été réduites de plus de moitié grâce à la détection précoce des pannes. Ce n'est pas une promesse, mais une réalité. Pour vous, cela signifie que vos camions séjournent moins longtemps à l'atelier. Mercedes-Benz Uptime garantit une meilleure disponibilité des véhicules et donc une exploitation encore plus efficace de votre flotte.

[1)] Compris dans les contrats de service Mercedes-Benz Complete, Mercedes-Benz Select et Mercedes-Benz SelectPlus ; disponible en option avec chaque contrat de service ou en tant que produit distinct.
[2)] Combinaison possible avec tous les services Fleetboard.
[3)] De série avec possibilité de désélection.

Assistance en temps réel pour les travaux d'entretien effectués par les clients. Bien souvent, le report de certains travaux a pour effet d'accroître l'usure du véhicule ou du matériel tracté, voire parfois de provoquer des dommages mécaniques ou des pannes. Afin d'empêcher cela, Mercedes-Benz Uptime vous fournit à temps via le portail client des recommandations concrètes, afin d'éviter les séjours inutiles à l'atelier et les coûts de réparation.

Une gestion efficace des réparations et des travaux d'entretien. Sur la base des besoins de maintenance et de réparation détectés par Mercedes-Benz Uptime, votre partenaire S.A.V. prépare une offre globale incluant entretien et réparations et vous contacte préventivement pour fixer avec vous une date de passage à l'atelier parfaitement adaptée aux travaux à effectuer et à votre planning de tournées.

Prévention des pannes prévisibles. Si une panne imminente est détectée sur votre camion, vous en êtes immédiatement informé. Si une réparation immédiate s'impose, le Customer Assistance Center (CAC) de Mercedes-Benz facilite l'organisation et l'exécution d'un rendez-vous à l'atelier. Ce service permet de prévenir des pannes critiques et de réparer rapidement votre camion afin que vos livraisons puissent être effectuées dans les temps.

Portail clients Mercedes-Benz Uptime. En optant pour Mercedes-Benz Uptime, vous bénéficiez d'un accès au portail en ligne dédié Mercedes-Benz Uptime. Celui-ci vous fournit en temps réel des informations complètes sur l'état général de vos véhicules. Tous les messages actuels et les recommandations de Mercedes-Benz Uptime sont représentés de façon claire. Des informations concernant l'état actuel des pièces d'usure et des moyens d'exploitation des différents véhicules sont également à votre disposition. Cela permet une planification optimale de la maintenance et des réparations. Si vous utilisez également Fleetboard en plus de Mercedes-Benz Uptime, vous pouvez même afficher ces informations sur le tableau de bord Fleetboard. Vous pouvez ainsi continuer de travailler sur votre système habituel.

Pour en savoir plus sur Mercedes-Benz Uptime, veuillez consulter votre distributeur Mercedes-Benz ou www.mercedes-benz.com/uptime

Mercedes-Benz Service24h : votre assistance 24 h sur 24. 24 h sur 24, 365 jours par an, le Service24h vous garantit une aide directe en cas de panne. Composez pour cela le numéro gratuit[1)] 00800 5 777 7777. En cas de panne, des techniciens SAV parfaitement équipés se rendent sur place avec un atelier mobile afin que votre véhicule puisse reprendre sa tournée aussi rapidement que possible.

Service après-vente Mercedes-Benz. Pour tous les travaux à effectuer en atelier, Mercedes-Benz vous propose un réseau de quelque 1 700 points de service répartis dans toute l'Europe, dont certains sont ouverts jusqu'à 22 h. Parfaitement formés, nos techniciens s'appuient sur une gestion optimale des pièces de rechange, pour vous garantir des délais de réparation très courts et faire en sorte que votre véhicule puisse reprendre la route au plus vite.

Truck Data Center[2)]. Ce module de connectivité est la pierre angulaire de tous les services Fleetboard ainsi que de l'utilisation de Mercedes-Benz Uptime.

Portail Mercedes-Benz Truck App[3) 4)]. Le portail des applis Mercedes-Benz Truck est la marketplace pour les applis qui maximisent les performances des flottes camions. Les applications peuvent accéder en temps réel à des informations sur les véhicules pour aider non seulement les conducteurs dans leur travail quotidien, mais contribuer également à améliorer les performances du parc dans son ensemble par un interfaçage intelligent des données.

habbl. Grâce à habbl, le camion est transformé en composant numérique de votre chaîne logistique. Tous les participants disposent d'une transparence inégalée sur le statut de leurs commandes, obtenue en créant le lien entre les trajets et les véhicules. Pour vous permettre de planifier vos itinéraires avec la fiabilité requise, le véhicule vous communique l'heure d'arrivée prévue de la marchandise (ETA). Par ailleurs, habbl met en réseau l'expéditeur, l'entreprise de logistique, le sous-contractant et le destinataire.

Basic Connectivity. Le service gratuit Basic Connectivity et son appli Fleetboard Manager est une manière simple et rapide d'accéder au monde de la connectivité. L'appli affiche différentes informations sur le véhicule basées sur la flotte, ce qui permet d'identifier les potentiels d'amélioration.

Module spécial paramétrable (PSM 2e génération). Le nouveau module spécial programmable sert d'interface entre le véhicule et la superstructure et permet ainsi une manipulation plus aisée et plus efficace. Il permet d'afficher et d'utiliser différentes fonctions du véhicule et de la superstructure à l'aide de quatre contacteurs virtuels sur l'écran Multi Touch secondaire[5] du nouveau Multimedia Cockpit.

Contacteurs supplémentaires. Il est possible d'installer un module de contacteurs départ usine (option) comportant jusqu'à quatre contacteurs supplémentaires pour différentes fonctions de la superstructure, afin de réduire autant que possible les frais de carrossage et d'accroître le confort de travail et d'utilisation. Si le module spécial paramétrable est combiné au Multimedia Cockpit, d'autres commutateurs virtuels sont disponibles.

Batteries AGM sans entretien. La technologie Absorbent Glass Mat (AGM, séparateurs en fibre de verre microporeuse) qui équipe ces batteries sans entretien (option) offre 25 % de capacité en plus et une durée de vie nettement plus longue par rapport aux batteries à électrolyte liquide classiques.

Les avantages en bref.

- **Mercedes-Benz Uptime[6] [7] [8] : suivi client personnalisé en temps réel pour une meilleure planification des passages à l'atelier et une disponibilité accrue des véhicules**
- **Service24h : dépannage rapide 24 h sur 24 en cas d'urgence[9]**
- **Réseau étroit d'atelier avec points de service dans toute l'Europe**
- **Module spécial paramétrable permettant de simplifier le pilotage et l'utilisation des superstructures**

[1] Dépend de l'opérateur. Composez également le +49 69 95307277 (coût d'un appel vers le réseau fixe).
[2] De série à bord de l'Actros.
[3] Option, de série en liaison avec le Multimedia Cockpit, interactive.
[4] Uniquement en liaison avec le Truck Data Center.
[5] Pas en liaison avec le poste de conduite classique.
[6] Compris dans les contrats de service Mercedes-Benz Complete, Mercedes-Benz Select et Mercedes-Benz SelectPlus ; disponible en option avec chaque contrat de service ou en tant que produit distinct.
[7] Combinaison possible avec tous les services Fleetboard.
[8] De série avec possibilité de désélection.
[9] En cas de dommages corporels, veuillez d'abord informer la police et les services de secours.

TURBO-RETARDER-KUPPLUNG
MIRRORCAM
S LT 4163

Des solutions pour faciliter le transport de charges lourdes. Le nouvel Actros jusqu'à 250 t.

Le nouvel Actros jusqu'à 250 tonnes est également une référence incontournable en termes de confort, de puissance et de souplesse pour vos missions de transport lourds. Dès le premier coup d'œil, à chaque trajet et pendant les pauses.

L'Actros jusqu'à 250 t. Le nouvel Actros jusqu'à 250 t est un tracteur conçu et construit pour transporter des charges particulièrement lourdes ou volumineuses. Mieux encore, les cabines GigaSpace et BigSpace offrent le confort intérieur et de travail qu'il vous faut pour vos missions de transport lourdes. Avec ses moteurs Euro VI puissants et fiables, sa transmission automatique PowerShift 3 et son embrayage à ralentisseur turbo, l'Actros jusqu'à 250 tonnes dispose d'un groupe propulseur énergique et adapté aux sollicitations extrêmes qui délivre en permanence la puissance requise pour le transport de charges lourdes. Pour vous permettre d'exploiter au mieux cet exceptionnel potentiel de puissance, le nouvel Actros jusqu'à 250 t a été doté d'un ensemble train de roulement/suspension/cadre particulièrement robuste chargé de transmettre avec précision la force délivrée, même en cas de sollicitation maximale. Afin de vous garantir une flexibilité maximale et de répondre de manière optimale aux spécificités de chaque mission, nous vous proposons un vaste programme d'équipements et de modèles qui vous permet de configurer un véhicule sur mesure pour pratiquement toutes les missions. Le pro des transports superlourds. Le nouvel Actros jusqu'à 250 t.

Une technologie qui tient ses promesses.

1. **Réservoir d'air comprimé**[1)]
   Une très haute capacité de stockage pour répondre aux fréquentes sollicitations du circuit lors du freinage du convoi
2. **Réservoir de carburant**[1)]
   Réservoir en aluminium de 900 l pour un maximum d'autonomie
3. **Système de refroidissement arrière**[1)]
   Système intégré pour un refroidissement optimal en mode alimenté comme en mode ralentisseur
4. **Système d'échappement Euro VI**
5. **Essieu poussé**[1)]
   Capacité de 8 t, suspension pneumatique, guidage hydraulique
6. **Embrayage pour charge lourde à l'arrière**[1)]
   Monté sur le support d'attelage pour charges lourdes, raccords d'attelage montés sur le côté
7. **Plaque d'appui pour semi-remorque**[1)]
   Châssis et traverse arrière mieux protégés
8. **Sellette d'attelage de 88,9 mm (3,5") et dispositif coulissant**[1)]
   Pour régler la longueur totale du véhicule tracteur sur des valeurs individuelles et une répartition optimale de la charge par essieu
9. **Accès et passerelle**[1)]
   Pour circuler facilement sur le châssis en toute sécurité en cas de besoin
10. **Embrayage avec ralentisseur turbo**

11 **Habillage latéral avec entrées d'air de refroidissement**[1)]
Pour une alimentation optimale en air frais

12 **Embrayage pour charge lourde à l'avant**[1)]
Le support d'attelage avant renforcé est équipé d'un attelage réglable. Il est également possible de monter un dispositif d'attelage pour charges lourdes ROCKINGER[1)]

[1)] En option.

MULTIMEDIA-COCKPIT
MIRRORCAM
S MB 1842
25
30
35
40

Prenez une longueur d'avance.

Lors de la fabrication de nos camions, nous nous basons toujours sur les critères de qualité les plus sévères afin de répondre aux exigences de la pratique. Autrement dit, les vôtres.

Fiabilité. Pour nous, cela signifie vous fournir des camions qui fonctionnent parfaitement, même dans les conditions les plus extrêmes et sur des terrains difficiles. Autrement dit, « des camions sur lesquels vous pouvez compter ». En tant que partenaire, nous vous aidons à accomplir vos missions de transport quotidiennes de manière efficace. Nous continuerons, à l'avenir également, de tout mettre en œuvre pour vous permettre de vous déplacer avec fiabilité, en nous appuyant sur notre expérience plus que centenaire dans le secteur de la construction automobile et en fabriquant des camions dotés de composants et d'équipements robustes et maintes fois éprouvés, qui tiennent compte des conditions topographiques et climatiques sur le lieu d'utilisation. Cela vaut aussi bien pour les moteurs, la commande des rapports, la boîte de vitesse et les essieux moteur que pour le cadre, le train de roulement, la suspension et les cabines. Un camion ne peut être fiable que si tous ses composants le sont aussi. Comme la pratique l'exige.

Testée pour répondre aux exigences les plus élevées : les vôtres.

Des essuie-glaces au feu de stop – la fiabilité est inscrite dans l'ADN de Mercedes-Benz. Un principe s'applique dès le développement et la construction des véhicules : chaque composant a son importance.

Développement et essai. La fiabilité d'un véhicule est déterminée dès la phase de développement grâce à des objectifs de fiabilité définis pour chaque pièce et chaque groupe de composants, ainsi que pour le système dans son ensemble. Le travail réalisé dans le Centre de développement et d'essais de Wörth repose sur une longue expérience, des méthodes scientifiques ultramodernes ainsi que sur les attentes de nos clients. La robustesse, la longévité et la fiabilité de nos camions sont contrôlées sous tous les aspects.

Production à Wörth. A Wörth, les employés de la plus grande usine au monde de montage de camions travaillent avec passion et minutie. Du cadre robuste adapté à l'affectation du véhicule, aux moteurs fabriqués à Mannheim avec des pièces en fonte de grande qualité en passant par les cabines peintes et fabriquées selon les souhaits du client, tous les composants sont régulièrement contrôlés au cours du processus de production et de développement.

Moteurs fiables. Tous les moteurs se distinguent, conformément au cahier des charges, par une grande robustesse, une fiabilité maximale et une longévité supérieure.

Chaîne cinématique. Tous les composants de la chaîne cinématique sont parfaitement ajustés les uns aux autres et sont exclusivement conçus chez Mercedes-Benz. Dans tous les cas, les essieux moteurs robustes et allégés conçus pour une charge sur essieu pouvant atteindre 16 t veillent à ce que la puissance phénoménale des moteurs soit transmise avec un minimum de pertes et de consommation.

Cadre, train de roulement, suspension. Une utilisation sur route et une utilisation sur chantier posent des exigences différentes en matière de cadre, de train de roulement, de suspension et de freins. C'est pourquoi tous nos camions sont équipés des composants parfaitement adaptés à leur affectation. Ainsi, différentes largeurs et épaisseurs de cadre et plusieurs versions de suspension garantissent une parfaite adéquation avec l'utilisation prévue, une longue durée de vie et une grande fiabilité.

Mercedes-Benz Custom Tailored Trucks (CTT). Des transformations sur mesure. Mercedes-Benz Custom Tailored Trucks vient enrichir encore la gamme de camions déjà très large et réalise vos souhaits en qualité Mercedes-Benz.

Centre d'information des secteurs d'activité (BIC). Au centre d'information des secteurs d'activité (BIC) de Wörth, près de 180 solutions spécifiques proposées par plus de 60 carrossiers vous attendent en permanence. Tous les véhicules et toutes les solutions de superstructure peuvent être testés en conditions réelles et faire l'objet d'une comparaison directe.

Pièces originales Mercedes-Benz et pièces originales en échange standard. Plus de 100 ans d'expérience dans le développement de véhicules et de pièces sont réunis dans nos pièces d'origine Mercedes-Benz. Grâce aux prescriptions exactes et précises du fabricant, au perfectionnement continu ainsi qu'aux tests et contrôles exhaustifs, nous faisons en sorte que nos pièces d'origine soient toujours à la pointe de la technique et conformes aux niveaux de qualité élevés Mercedes-Benz. Le système logistique parfaitement organisé assure la livraison rapide et sans difficulté de nos pièces d'origine à votre distributeur. Nous vous proposons également un grand nombre de composants sous forme de pièces en échange standard Mercedes-Benz, dont des organes, des composants mécaniques, électroniques ou des moteurs et des boîtes de vitesse en échange standard.

Les avantages en bref.

- **La fiabilité est obtenue grâce à la construction optimisée dans les usines Mercedes-Benz**
- **Centre d'information des secteurs d'activités (BIC) à Wörth**
- **Mercedes-Benz Custom Tailored Trucks pour des transformations de véhicules sur mesure**
- **Les Pièces d'origine Mercedes-Benz garantissent la fiabilité et le maintien durable de la valeur de votre véhicule, ou pièces d'origine en échange standard à des prix avantageux.**

ACTROS
S MB 1851

Conférerez à votre véhicule une touche éminemment originale.

Les accessoires d'origine Mercedes-Benz offrent une multitude de possibilités d'aménagement individuelles.

Accessoires d'origine. Le nouvel Actros vous convaincra à tous points de vue. Vous pouvez le personnaliser avec les accessoires d'origine, comme les pièces rapportées en chrome et en acier inoxydable qui lui garantiront une allure incomparable. Vous pouvez également agrémenter son intérieur en choisissant parmi les nombreux accessoires d'origine destinés à rendre votre quotidien au travail plus esthétique, plus confortable, plus sûr et plus efficace. Retrouvez la gamme complète dans notre catalogue d'accessoires et chez votre distributeur Mercedes-Benz.

Agrémentez votre quotidien.

Polyvalents, fonctionnels, esthétiques et motivants : les accessoires d'origine Mercedes-Benz destinés au nouvel Actros contribuent de diverses manières à vous faciliter la tâche et à vous faire apprécier le transport long-courrier et les missions de ramassage-distribution de gros tonnage.

Phares longue portée à LED dans le pare-soleil. Les quatre phares longue portée ronds supplémentaires, équipés de la technologie LED moderne et efficiente, garantissent une répartition optimale de la lumière et améliorent la visibilité. L'intégration des phares dans le pare-soleil améliore l'aérodynamisme et le poids (par rapport à un support pour lampes de toit à phares supplémentaires).

Inserts décoratifs en acier inoxydable de type de fentes d'aération sur les flancs. Les fentes d'aération pour les flancs[1)] expriment la puissance et l'aérodynamisme et soulignent la personnalité de l'Actros.

Encadrement du logo Mercedes-Benz sous le pare-brise. Le cadre idéal pour le logo Mercedes-Benz apposé sous le pare-brise. Adapté à tous types de cabines Finition en acier inoxydable poli brillant.

Eclairage d'ambiance[2)]. Annoncez la couleur ! Grâce à l'éclairage d'ambiance, vous pouvez moduler l'éclairage de la cabine à votre convenance.

Marchepieds en acier inoxydable. Marche par marche : avec les marchepieds en acier inoxydable conçus sur mesure avec revêtement antidérapant pour les cabines de 2 500 mm de large, vous montez dans le véhicule en toute sécurité et l'embellissez également.

Caches de châssis. Les caches de châssis fermés en aluminium complètent les marchepieds de série. Ils améliorent non seulement l'aspect extérieur, mais sécurisent également la montée sur le châssis.

TopFit-Set by Blackroll. Avec le kit TopFit, vous restez en forme dans votre cabine. Pour plus d'efficacité au volant et une meilleure condition physique.

Déflecteurs pour vitres latérales. Les déflecteurs aérodynamiques pour les côtés conducteur et passager sont proposés en version teintée ou transparente. Ils contribuent à vous préserver des courants d'air lorsque vous roulez fenêtre ouverte.

Les avantages en bref.

- **Le mariage réussi du design et de la technologie : phares longue portée dans le pare-soleil, technologie à LED**
- **Une finition remarquable : avec les habillages latéraux en acier inoxydable**
- **Facilite la montée : caches de châssis fermés derrière la cabine**
- **Eclairage d'ambiance[2] à 136 LED pour une ambiance cosy dans la cabine**
- **Bien-être et santé dans la cabine : TopFit Set propose de nombreux exercices destinés aux muscles principaux.**
- **Confort supplémentaire lors des pauses et durant la nuit grâce à une couchette supérieure extra-large**
- **Protection contre le vent de marche grâce aux déflecteurs de vitres latérales**

[1] En liaison avec le code C8Z (empattement 3 700 mm avec habillage latéral, aérodynamique).
[2] Pas disponible en liaison avec l'éclairage d'ambiance livré départ usine.

Caractéristiques techniques. Le nouvel Actros.

Actros porteur – Récapitulatif des modèles.

P.T.A.C. (t)	18	18 (Volumer)	18 (CC)[1]	20	25	25 (Volumer)	25	26	26	33
Configuration d'essieux	4x2	4x2	4x2	4x2	6x2 ENA	6x2 ENA	6x2/4	6x4	6x2 DNA	6x4
Empattement										
3 250 mm	–	–	–	–	–	–	x[6]	–	–	–
3 550 mm	–	–	–	–	–	–	x[6]	–	–	–
3 700 mm	x[2]	–	–	x	–	–	–	x	–	x
3 850 mm	–	–	–	–	–	–	x[6]	–	–	–
4 000 mm	x[2]	–	–	x	x[5]	x[4] [6]	–	x	x	x
4 150 mm	–	–	–	–	–	–	x[6]	–	–	–
4 300 mm	x[2]	–	–	x	x[5]	x[4] [6]	–	x	x	x
4 600 mm	x[2]	–	–	x	x[5]	x[4] [6]	–	x	x	x
4 900 mm	x[2]	x[3] [4]	–	x	x[5]	x[4] [6]	–	x	x	x
5 200 mm	x[2]	–	–	x	x[5]	x[4] [6]	–	x	x	x
5 500 mm	x[2]	x[3] [4]	x[3] [4]	x	x[5]	x[4] [6]	–	x	x	x
5 800 mm	x[2]	x[3] [4]	x[3] [4]	x	x[5]	x[4] [6]	–	x	x	x
6 100 mm	x[2]	–	–	x	x[5]	–	–	–	x	–
6 400 mm	x[2]	–	–	x	–	–	–	–	–	–
6 700 mm	x[2]	x[3] [4]	–	x	–	–	–	–	–	–
Suspension de l'essieu avant	Acier	Pneum.	Pneum.	Acier	Acier	Pneum.	Acier	Acier	Acier	Acier
Suspension de l'essieu arrière	Pneum.	Pneum.	Pneum.	Pneum.	Pneum.	Pneum.	Pneum.	Pneum.	Pneum.	Pneum.

x En option
– indisponible
[1] Transporteur de voitures.
[2] Également en tant que Actros Loader avec les motorisations **175 kW** (238 ch) à **315 kW** (428 ch) (uniquement OM 936 et OM 470).
[3] Dans les motorisations **175 kW** (238 ch) à **350 kW** (476 ch).
[4] Véhicule à châssis surbaissé exclusivement avec suspension pneumatique sur l'essieu avant et l'essieu arrière.
[5] Également en tant que Actros Loader avec les motorisations **220 kW** (299 ch) à **315 kW** (428 ch) (uniquement OM 936 et OM 470).
[6] Dans les motorisations **200 kW** (272 ch) à **375 kW** (510 ch).
[7] Low Deck.
[8] Également en tant que Actros Loader avec les motorisations **235 kW** (320 ch) à **315 kW** (428 ch) (uniquement OM 936 et OM 470).
[9] Pas en liaison avec OM 473.
[10] Uniquement pour les tracteurs de charges mi-lourdes.

Actros tracteur – Récapitulatif des modèles.

P.T.A.C. (t)	18	18 (Volumer)	18 (Volumer)[7]	18 (CC)[1]	20	24	25	25	25	26	26	33
Configuration d'essieux	4x2	4x2	4x2	4x2	4x2	6x2/2	6x2 ENA	6x2/2	6x2/4	6x4	6x2 DNA	6x4
Empattement												
2 650 mm	–	–	–	–	–	–	–	x[8]	x	–	–	–
2 990 mm	–	–	–	–	–	x[8]	–	–	–	–	–	–
3 250 mm	–	–	–	–	–	–	x[9]	–	–	x	x[9]	x
3 400 mm	–	–	–	–	–	–	x[9]	–	–	x	x[9]	x
3 550 mm	x	–	–	–	x	–	x	–	–	x	x	x
3 700 mm	x[8]	x[3] [9]	x[3] [9]	–	x	–	–	–	–	–	–	–
3 850 mm	x[8]	–	–	x[9]	x	–	–	–	–	–	–	–
4 000 mm	x[8]	–	–	–	x	–	–	–	–	x	–	x
Suspension de l'essieu avant	Acier	Pneum.	Pneum.	Pneum.	Acier	Acier	Acier	Acier	Acier	Acier	Acier	Acier
Suspension de l'essieu arrière	Pneum.	Pneum.	Pneum.	Pneum.	Pneum.	Pneum.	Pneum.	Pneum.	Pneum.	Pneum.	Pneum.	Pneum.

Actros jusqu'à 250 t – Récapitulatif des modèles.

P.T.A.C. (t)	33	41
Configuration d'essieux	6x4	8x4/4
Empattement		
3 300 mm	x	x[10]
3 900 mm	x	x
Suspension de l'essieu avant	Acier	Acier
Suspension de l'essieu arrière	Pneum.	Pneum.

Caractéristiques techniques. Le nouvel Actros.

Versions de cabines dédiées au transport long-courrier.

Avec un total de onze variantes de cabines, le nouvel Actros garantit un excellent confort de travail, de sommeil et de vie en trafic long-courrier. La cabine longue Giga Space avec le SoloStar Concept, par exemple, offre une hauteur intérieure de 2,13 m. Les cabines de largeur 2 500 mm présentent un plancher plat également disponible pour les cabines de largeur 2 300 mm[1)]. L'Actros jusqu'à 250 t est proposé exclusivement avec des cabines GigaSpace et BigSpace.

Caractéristiques techniques générales.

Largeur hors tout	
Cabine GigaSpace, BigSpace et StreamSpace (1) :	2 500 mm
Toutes les cabines ClassicSpace, CompactSpace et StreamSpace (2, 3, 4) :	2 300 mm
Longueur hors tout pour toutes les cabines :	2 300 mm

Cabine longue GigaSpace

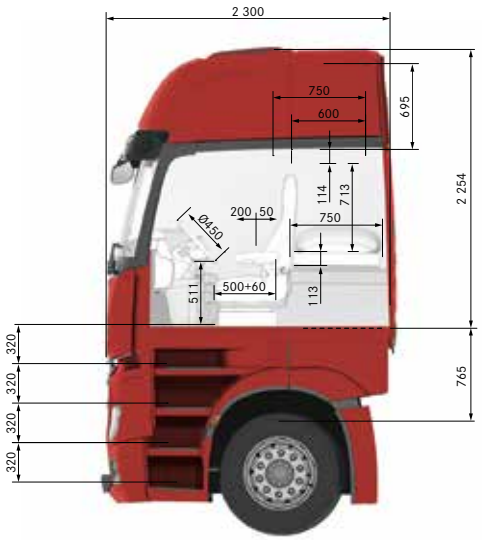

Hauteur intérieure entre les sièges : 2 130 mm
Hauteur intérieure mesurée devant les sièges : 2 050 mm

Cabine longue BigSpace

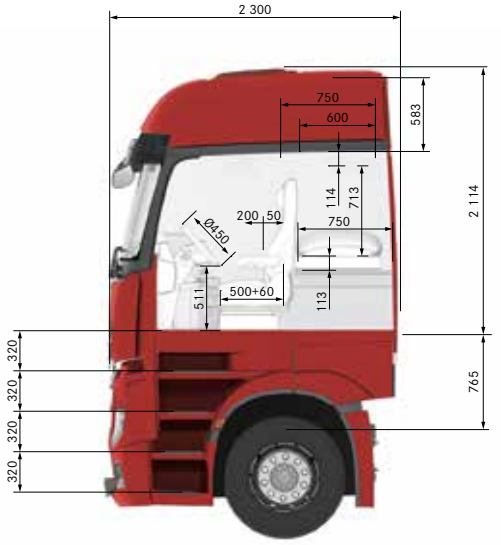

Hauteur intérieure entre les sièges : 1 990 mm
Hauteur intérieure devant les sièges : 1 910 mm

Cabine longue GigaSpace avec SoloStar Concept

Cabine longue Largeur hors tout 2 500 mm

Cabine longue StreamSpace (1)
(largeur hors tout 2 500 mm)

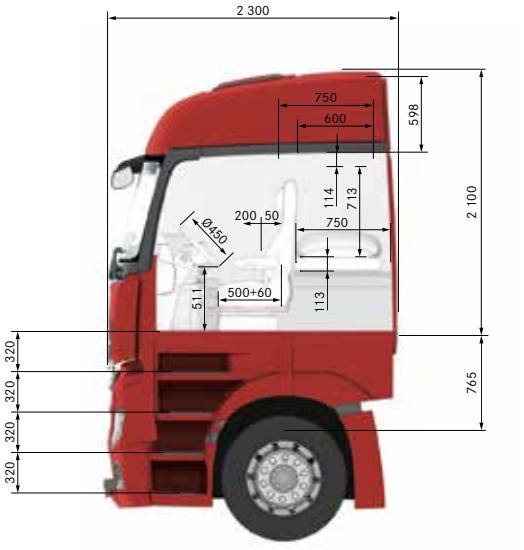

Hauteur intérieure entre les sièges : 1 970 mm
Hauteur intérieure devant les sièges : 1 830 mm

Non représentée : Cabine longue ClassicSpace, plancher plat (1)
Hauteur debout entre les sièges : 1 640 mm
Hauteur intérieure devant les sièges : 1 590 mm

Non représentée : cabine longue StreamSpace (4)
Tunnel moteur : 320 mm
Hauteur debout sur tunnel moteur : 1 635 mm
Hauteur intérieure devant les sièges : 1 840 mm

Cabine longue StreamSpace (3)
(largeur hors tout 2 300 mm, tunnel moteur)

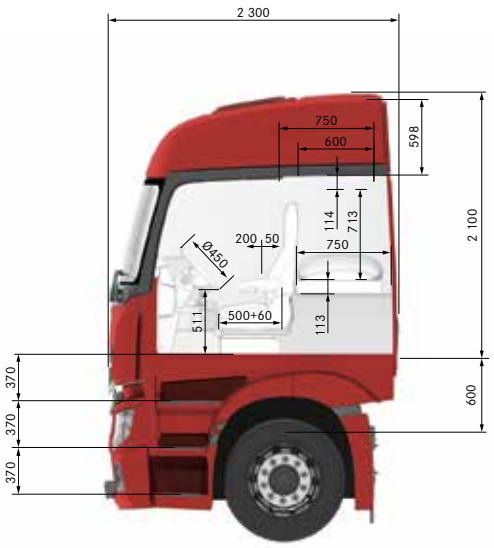

Tunnel moteur : 170 mm
Hauteur debout sur tunnel moteur : 1 785 mm
Hauteur intérieure devant les sièges : 1 840 mm

Non représentée : cabine longue CompactSpace (1)
Tunnel moteur : 170 mm
Hauteur debout sur tunnel moteur : 1 215 mm
Hauteur intérieure devant les sièges : 1 397 mm

Non représentée : cabine longue ClassicSpace (3)
Tunnel moteur : 320 mm
Hauteur debout sur tunnel moteur : 1 310 mm
Hauteur intérieure devant les sièges : 1 600 mm

Cabine longue ClassicSpace (2)
(largeur hors tout 2 300 mm, tunnel moteur)

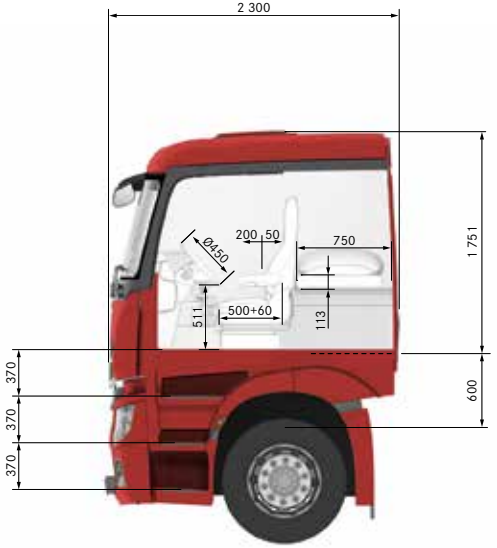

Tunnel moteur : 170 mm
Hauteur debout sur tunnel moteur : 1 460 mm
Hauteur intérieure devant les sièges : 1 590 mm

Non représentée : cabine longue CompactSpace (2)
Tunnel moteur : 320 mm
Hauteur debout sur tunnel moteur : 1 065 mm
Hauteur intérieure devant les sièges : 1 397 mm

[1] Plancher plat en option pour les cabines de largeur 2 300 mm.

Caractéristiques techniques. Le nouvel Actros.

Versions de cabines dédiées aux missions de ramassage-distribution.

Grâce à ses six versions de cabine, l'Actros propose une solution adaptée à toutes les missions de ramassage-distribution à partir de 18 t, tout en garantissant un travail efficace et une grande simplicité de maniement. Les secteurs exigeant une longueur carrossable maximale opteront pour la cabine courte ClassicSpace. La cabine moyenne ClassicSpace convient particulièrement bien aux missions journalières, par exemple, tandis que la cabine moyenne CompactSpace à toit plat est l'alliée idéale des porte-voitures. Toutes ces variantes offrent une excellente visibilité et une charge utile optimale.

Caractéristiques techniques générales.

Largeur hors tout (toutes cabines) :	2 300 mm
Longueur hors tout	
Cabine courte ClassicSpace :	1 700 mm
Cabine moyenne ClassicSpace et CompactSpace :	2 000 mm
Hauteur intérieure devant les sièges	
Cabine courte ClassicSpace :	1 600 mm
Cabine moyenne ClassicSpace :	1 600 mm
Cabine moyenne CompactSpace :	1 400 mm

Cabine courte ClassicSpace

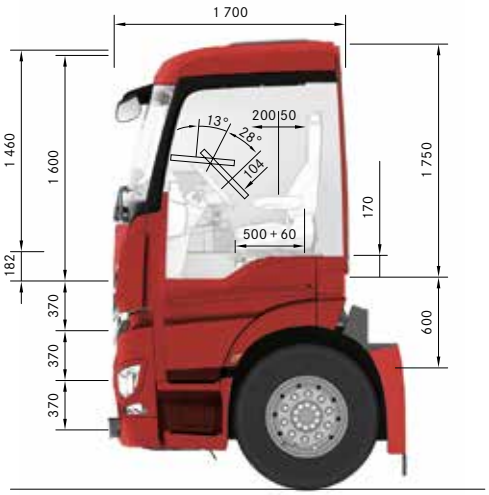

Tunnel moteur : 170 mm
Hauteur debout sur tunnel moteur : 1 460 mm

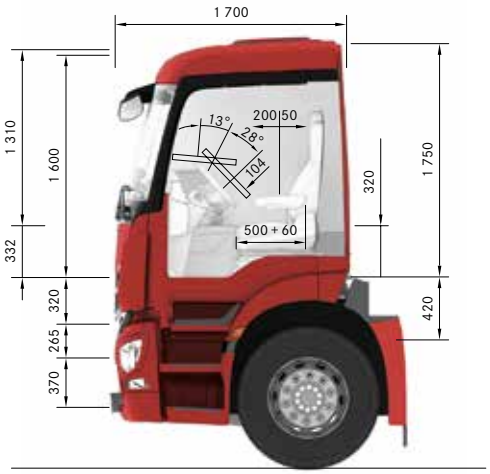

Tunnel moteur : 320 mm
Hauteur debout sur tunnel moteur : 1 310 mm

Version avec siège central

Cabine moyenne ClassicSpace

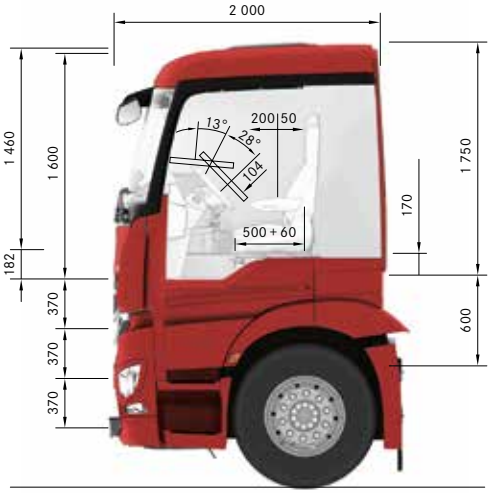

Tunnel moteur : 170 mm
Hauteur debout sur tunnel moteur : 1 460 mm

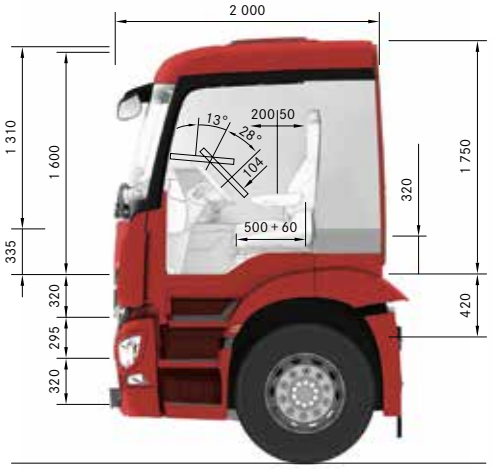

Tunnel moteur : 320 mm
Hauteur debout sur tunnel moteur : 1 310 mm

Tunnel moteur : 170 mm
Hauteur debout sur tunnel moteur : 1 460 mm

Version avec couchette

Cabine moyenne CompactSpace

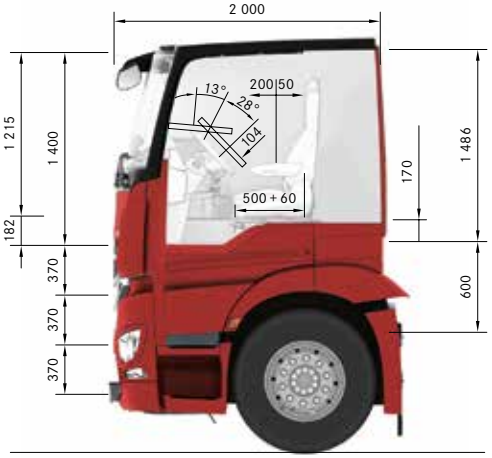

Tunnel moteur : 170 mm
Hauteur debout sur tunnel moteur : 1 215 mm

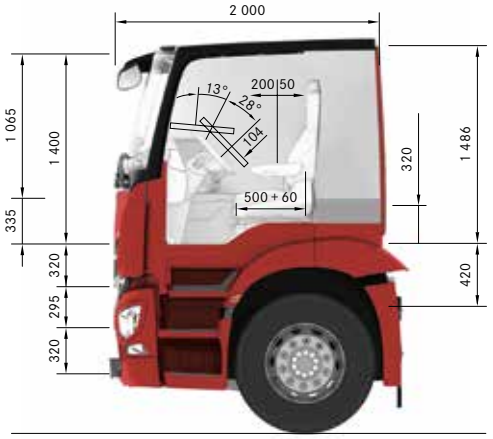

Tunnel moteur : 320 mm
Hauteur debout sur tunnel moteur : 1 065 mm

Version avec couchette

Caractéristiques techniques. Le nouvel Actros.

Performances des moteurs.

Les moteurs Euro VI : technologie d'avant-garde, puissance maxi de **460 kW** (625 ch) et couple maxi de 3 000 Nm. L'Actros jusqu'à 250 tonnes est livrable uniquement avec des moteurs OM 473 de 15,6 l de cylindrée.

OM 473

6 cylindres en ligne, 15,6 l de cylindrée

Puissance	**380 kW** (517 ch)	**425 kW** (578 ch)	**460 kW** (625 ch)
Nombre de cylindres	6	6	6
Cylindrée (l)	15,6	15,6	15,6
Régime nominal (tr/min)	1 600	1 600	1 600
Couple max. (Nm)	2 600	2 800	3 000
Régime au couple maxi (tr/min)	1 100	1 100	1 100
Puissance du frein moteur, standard (kW)	350[1)]	350[1)]	350[1)]
Puissance du frein moteur, High Performance (kW)	480[1)]	480[1)]	480[1)]

OM 471, 2e génération

6 cylindres en ligne, 12,8 l de cylindrée

310 kW (421 ch)	**330 kW** (449 ch)	**350 kW** (476 ch)	**375 kW** (510 ch)	**390 kW** (530 ch)
6	6	6	6	6
12,8	12,8	12,8	12,8	12,8
1 600	1 600	1 600	1 600	1 600
2 100 (2 300[2)])	2 200 (2 400[2)])	2 300 (2 500[2)])	2 500	2 600
1 100	1 100	1 100	1 100	1 100
375[1)]	375[1)]	375[1)]	375[1)]	375[1)]
410[1)]	410[1)]	410[1)]	410[1)]	410[1)]

OM 470, 2e génération

6 cylindres en ligne, 10,7 l de cylindrée

Puissance	240 kW (326 ch)	265 kW (360 ch)	290 kW (394 ch)	315 kW (428 ch)	335 kW (455 ch)
Nombre de cylindres	6	6	6	6	6
Cylindrée (l)	10,7	10,7	10,7	10,7	10,7
Régime nominal (tr/min)	1 600	1 600	1 600	1 600	1 600
Couple max. (Nm)	1 700	1 800	1 900	2 100	2 200
Régime au couple maxi (tr/min)	1 100	1 100	1 100	1 100	1 100
Puissance du frein moteur, standard (kW)	270[1)]	270[1)]	270[1)]	270[1)]	270[1)]
Puissance du frein moteur, High Performance (kW)	325[1)]	325[1)]	325[1)]	325[1)]	325[1)]

OM 936

6 cylindres en ligne, 7,7 l de cylindrée

175 kW (238 ch)	200 kW (272 ch)	220 kW (299 ch)	235 kW (320 ch)	260 kW (354 ch)
6	6	6	6	6
7,7	7,7	7,7	7,7	7,7
1 800	1 800	1 800	1 800	1 800
1 000	1 100	1 200	1 300	1 400
1 200–1 600	1 200–1 600	1 200–1 600	1 200–1 600	1 200–1 600
235[3)]	235[3)]	235[3)]	235[3)]	235[3)]
280[3)]	280[3)]	280[3)]	280[3)]	280[3)]

[1)] A une vitesse de freinage max. admissible (2 300 1/min).
[2)] Uniquement pour les moteurs avec augmentation de couple, dans le 12e rapport.
[3)] A une vitesse de freinage max. admissible (3 000 1/min).

Découvrez l’avenir du transport long-courrier en 3D.

Expérience en 3D. Scannez le code QR ci-dessous et laissez-vous séduire virtuellement par le nouvel Actros. Choisissez entre la vue intérieure/extérieure, les différentes lignes d’équipement et coloris disponibles et découvrez les principales fonctionnalités et points forts du véhicule.
www.mercedes-benz-trucks.com

RoadStars : la communauté de tous ceux, qui se sentent sur la route comme à la maison.

RoadStars. RoadStars est la plateforme de communication interactive Mercedes-Benz pour les chauffeurs, les chefs d'entreprise et tous les amateurs de camions. Vous aussi, vous pouvez devenir un membre actif de la grande communauté RoadStars. Les utilisateurs inscrits sont informés régulièrement des dernières évolutions et ont la possibilité de vivre l'actualité au plus près, par exemple en postant des commentaires, en téléchargeant des photos sur la plateforme, en chattant ou en partageant des contenus. En tant que membre, vous pouvez également participer à des événements exclusifs, profiter d'offres spéciales et faire le plein de sensations chez Mercedes-Benz Trucks. Que ce soit sur smartphone, tablette, ordinateur portable ou PC, une connexion Internet suffit pour évoluer toujours et partout dans l'univers RoadStars. Inscrivez-vous dès maintenant pour devenir une vraie RoadStar :
www.roadstars.mercedes-benz.com

RoadStars
powered by Mercedes-Benz Trucks

NB sur les informations contenues dans ce catalogue : des modifications ont pu intervenir sur le produit depuis la date de clôture de la rédaction (30/08/2019). Sous toute réserve de modifications de la forme et de la conception, de différences de teinte et de modifications de la dotation de livraison de la part du constructeur pendant le délai de livraison, dans la mesure où ces modifications ou différences sont acceptables par le client, compte tenu des intérêts du vendeur. L'utilisation d'un sigle ou d'un numéro par le vendeur ou le constructeur pour la désignation de la commande ou du bien commandé n'implique aucun droit. Les visuels et les textes peuvent présenter des accessoires ou des options non fournis dans la dotation de série. Les éventuelles différences de teintes sont dues aux techniques d'impression. La présente brochure peut présenter des types ou des services qui ne sont pas proposés dans tous les pays. L'apparence des véhicules peut également être différente de ces illustrations. Sous réserve de modifications. La présente brochure peut présenter des types ou des services qui ne sont pas proposés dans tous les pays. Le présent catalogue est destiné à une utilisation internationale. Les déclarations de nature juridique, légale et fiscale et leurs effets ne s'appliquent qu'à la République fédérale d'Allemagne à la date de clôture de la rédaction du présent catalogue. Veuillez consulter votre distributeur Véhicules industriels Mercedes-Benz pour connaître les dispositions applicables et leurs effets dans votre pays et pour obtenir les données en vigueur.
www.mercedes-benz-trucks.com

Daimler Truck AG, Mercedesstr. 120, 70372 Stuttgart 4500 · BI · 20001 · **1FR03** Printed in Germany