De Atego. De Antos.

Distributietransport. 6,5–26 ton.

Mercedes-Benz

Trucks you can trust

RoadStars:
word lid, het is zeker de moeite waard.

RoadStars is het interactieve communicatieplatform van Mercedes-Benz voor chauffeurs, ondernemers en trucklief-hebbers – ook u kunt actief deel gaan uitmaken van de grote RoadStars Community. Aangemelde gebruikers ont-vangen regelmatig de laatste informatie en kunnen onder meer commentaar plaatsen, afbeeldingen uploaden, chatten en content delen.

Als lid kunt u bovendien profiteren van exclusieve evenemen-ten, aanbiedingen en belevenissen bij Mercedes-Benz Trucks. Smartphone, tablet, laptop of pc – een internetverbinding is toereikend om RoadStars overal en altijd te kunnen gebruiken. Word lid – en word een echte RoadStar:
www.roadstars.mercedes-benz.com

RoadStars
powered by
Mercedes-Benz Trucks

Inhoud.

Mercedes-Benz in het distributietransport **4–5**

De Atego 6,5–16 ton **6–19**
- Cabine, uitrustingen 10–15
- Motoren, transmissies, schakelen 16–17
- Rijcomfort, opbouwvriendelijkheid 18–19

Technische gegevens Atego **20–23**
- Cabinevarianten 20–21
- Typenoverzicht 22–23

De Antos 18–26 ton **24–41**
- Cabine, uitrustingen 28–33
- Motoren, transmissies, schakelen 34–35
- Chassis, onderstel, vering 36–37
- Branchespecifieke modellen 38–39
  - Antos Loader 40
  - Antos Volumer 41

Technische gegevens Antos **42–47**
- Cabinevarianten 42–43
- Brandstoftanks 44
- Motorgegevens, chassisoverhangen, aanhangwagenbalken 45
- Typenoverzicht 46–47

Modelserieoverstijgende informatie **48–71**

Efficiëntie in het distributietransport **48–69**
- Lage kilometerkostprijs 50–65
- Hoge veiligheid 66–67
- Maximale inzetbaarheid 68–69

Originele accessoires **70–71**

S MB 821

Mercedes-Benz in het distributietransport.

Voor het distributietransport gelden heel eigen wetten. Met de Atego voor het distributietransport van 6,5 tot 16 ton en de Antos voor het distributietransport vanaf 18 ton krijgt u de beschikking over modellen waarmee u optimaal bent voorbereid op de eisen die aan deze branche worden gesteld.

Zo voldoet u met de Atego bijvoorbeeld aan de eisen van de hoveniersbranche, het meubeltransport, het koeltransport of de stukgoeddistributie. En met de Antos kunt u uw werkzaamheden in het levensmiddelentransport, in het koeltransport, bij de stukgoed- en drankendistributie, in de tank- en silobranche of overal waar het om zeer grote volumes gaat, op uiterst efficiënte wijze uitvoeren.

Beide modelseries overtuigen niet alleen door hun comfortabele werkplek maar ook door precies afgestelde en op de inzet afgestemde voertuigconfiguraties, brandstofbesparende en efficiënte techniek, alsmede aantrekkelijke services waarmee het totaalrendement verder kan worden verhoogd.

Stap in en ervaar Mercedes-Benz in het distributietransport.

S MB 821

Voorop rijden kan niet gemakkelijker zijn. De Atego van 6,5 tot 16 ton.

Waarde. Op het eerste gezicht én na vele duizenden kilometers overtuigt de Atego in elk opzicht, dit vanwege zijn wezenlijk onderscheidende punten zoals de hoge kwaliteit, de grote betrouwbaarheid en de robuuste constructie. Tot de overige pluspunten behoren het hoge werk- en rijcomfort, de efficiënte, milieuvriendelijke aandrijftechnologie en de hoge opbouwvriendelijkheid. Al deze pluspunten onderstrepen de waarde van de Atego en maken deze truck de eerste keus in het lichte distributietransport.

Gebruik. Voor een optimale afstemming op de inzet is de Atego leverbaar met vier cabines en drie verschillende cockpitvarianten. Alle cabines worden gekenmerkt door uitgekiende ergonomie, een hoog comfort en talloze op de inzet afgestemde uitrustingen, die het werk in en rond de Atego gemakkelijker maken.

Ook op het gebied van de aandrijving kent de Atego vele sterke punten. Zoals zuinige, krachtige Euro VI-motoren en de standaard automatische Mercedes PowerShift 3, die met verschillende rijprogramma's in hoge mate bijdraagt aan een optimale afstemming op de inzet. Een groot assortiment transmissie- en ascombinaties doet de rest. Samen met het veilige, comfortabele rijgedrag, waardoor u ook lastige rijsituaties en rangeermanoeuvres probleemloos de baas blijft. Andere pluspunten van de Atego zijn de lange onderhoudsintervallen, het reparatie- en onderhoudsvriendelijke voertuigconcept en de hoge opbouwvriendelijkheid. U ziet het: met de Atego bent u optimaal voorbereid op uw werk in het lichte distributietransport. Stap in!

CASA MARAVILLAS
CERVECERIA
HAGGI

Perfect afgestemd op de inzet in het lichte distributietransport.

Dankzij de perfect vormgegeven werkplek voor de chauffeur, met meer ergonomie en werkcomfort, bent u goed uitgerust voor het werk in het lichte distributietransport. Wat verder overtuigt zijn de krachtige Euro VI-motoren, de automatische transmissie Mercedes PowerShift 3 en het soevereine, veilige rijgedrag.

Gebruik. Met de Atego krijgt u de beschikking over een truck die er met vele op de inzet afgestemde uitrustingen voor zorgt dat het werk in het distributietransport lichter wordt.

Zo geven de vier 2300 mm brede cabines de Atego niet alleen een opvallend, onmiskenbaar uiterlijk, maar overtuigen ze ook binnenin. Voor een perfecte afstemming op de inzet is de Atego leverbaar met drie verschillende cockpitvarianten die, samen met het combi-instrument, het multifunctionele stuurwiel en de comfortabele stoelen, een maximum aan rij- en werkcomfort bieden. Alle bedieningselementen en opbergvakken zijn ergonomisch geplaatst, waardoor u comfortabel kunt werken.

Ook tijdens het rijden vallen de sterke punten van de Atego meteen op. Hiertoe behoren onder meer de precieze besturing voor een uiterst doelgericht stuurgedrag, de automatische transmissie Mercedes PowerShift 3, alsmede de krachtige en toch zuinige vier- en zescilinder lijnmotoren.

Omdat de eisen aan het werken met een voertuig in het distributietransport heel divers zijn, laat de Atego ook op het gebied van opbouwvriendelijkheid niets te wensen over. Dat begint bij de elektrische en elektronische systemen en houdt ook bij de meest uiteenlopende voorbereidingen af fabriek niet op.

Al met al bent u met de Atego uitstekend voorbereid op de dagelijkse praktijk in het distributietransport van 6,5–16 ton. Nu en in de toekomst.

[1)] Leverbaarheid afhankelijk van GVW en motor.

Lage instap. Al bij het instappen wordt duidelijk hoe optimaal de Atego op de inzet is afgestemd: één of twee treden[1)], ver openslaande portieren en handgrepen aan beide zijden zorgen ervoor dat er gemakkelijk, veilig en comfortabel kan worden ingestapt.

Optimale afstemming op de inzet voor optimale motivatie. De Atego cabines.

Al op het eerste gezicht ziet u aan de cabines van de Atego waar het in het distributietransport tot 16 ton op aankomt: drie cockpitvarianten, uitgekiende ergonomie, een hoog rij- en werkcomfort en veel praktische details.

Slaapcabine ClassicSpace[1)]**.** Dankzij de royale ruimte en het comfortbed biedt de 2300 mm brede cabine (motortunnel 320 mm) ook bij meerdaagse ritten veel comfort en bewegingsvrijheid. De royale ruimte maakt het werk gemakkelijker en zorgt met het onderste comfortbed voor aangename rust. Dankzij de vele opbergvakken blijft de cabine netjes opgeruimd.

Korte cabine ClassicSpace, verlengd[1)]**.** De 2300 mm brede cabine (motortunnel 320 mm) biedt een comfortabele werkplek met veel overzicht en compacte buitenmaten. De met 180 mm verlengde achterwand schept extra ruimte.

Korte cabine ClassicSpace. Vanwege zijn afmetingen biedt de korte cabine ClassicSpace een comfortabele werkplek met veel overzicht en optimale opbouwlengte.

Korte cabine ClassicSpace

Slaapcabine BigSpace 2300 mm, tunnel Dankzij de stahoogte[2)] van 1910 mm biedt de cabine (motortunnel 320 mm) ook bij meerdaagse ritten veel comfort en bewegingsvrijheid.

Slaapcabine BigSpace

Cockpitvarianten. De verschillende cockpitvarianten van de Atego zorgen voor een optimale afstemming op de inzet. Alle drie worden ze gekenmerkt door de ergonomische plaatsing van de bedieningselementen en de praktische opbergvakken.

Standaard-cockpit[1)]**.** Van de bekerhouder binnen handbereik van de chauffeur tot en met de aansluiting is in de standaard-cockpit[3)] alles erop gericht het werk van de chauffeur in het distributietransport aangenamer en lichter te maken.

Comfort tot in het detail. In de Atego hebt u de beschikking over allerlei praktische en comfortverhogende functies. Zo worden onder andere meegeleverd de comfortabele tipschakeling voor de knipperlichten, een waarschuwingssignaal voor de parkeerrem en verlichting, toetsen op het multifunctionele stuurwiel voor de bediening van de cruisecontrol en de Follow-Me-Home-verlichting. Kortom: alles wat de bediening in het dagelijks gebruik verbetert.

Voorbereiding voor achteruitrijcamera[1)]**.** De achteruitrijcamera biedt meer veiligheid en comfort bij het manoeuvreren. Met behulp van de voorbereiding kan deze achteraf worden geplaatst. De beelden worden op het combi-instrument weergegeven.

[1)] Optie.
[2)] Stahoogte voor de stoelen.
[3)] Standaarduitrusting in combinatie met middenstoel.

Classic-cockpit. De standaard Classic-cockpit is met talrijke opbergmogelijkheden uitstekend geschikt voor de inzet in het distributietransport. Alles bevindt zich binnen handbereik van de chauffeur. Zachte materialen zorgen voor een luxe omgeving.

Comfort-cockpit[1)]**.** Met het naar voren uitspringende plateau onder het dashboard biedt deze cockpit extra opbergruimte in aanvulling op de toch al royale andere opbergvakken. Ook op langere trajecten is voor alles plaats.

Werkplek Atego. Ontspannen en geconcentreerd werken dankzij de professionele werkplek van de Atego. Van de comfortabele stoelen, het multifunctionele stuurwiel en de boordcomputer met geïntegreerde wegrijcontrole tot de ergonomische plaatsing van alle opbergvakken en bedieningselementen.

10,4 cm combi-instrument. Met veel nieuwe functies en aanduidingen zorgt de boordcomputer voor een snelle, uitgebreide en tegelijkertijd overzichtelijke weergave van alle informatie.

Mercedes PowerShift 3. Merkbare dynamiek, eenvoudige bediening en een laag verbruik: de automatische transmissie met twaalf versnellingen zorgt voor nauwkeurig schakelen, korte schakeltijden, een hoog rijcomfort en een optimaal rendement.

Radio's. Voor uitstekend entertainment kan de Atego worden uitgerust met een cd-radio[1)], een cd-radio met Bluetooth®-aansluiting[2)] of de cd-radio Bluetooth® Comfort[2)]. Ze beschikken allemaal over een usb- en Aux in-aansluiting.

Multifunctioneel stuurwiel. Met acht bedieningstoetsen rechts en links kunnen diverse functies worden geregeld. Zo kunnen telefoongesprekken worden beantwoord en radio-instellingen worden gewijzigd.

12,7 cm combi-instrument met videofunctie[2)]. Voor uitstekend comfort en nog meer veiligheid is dit combi-instrument voorbereid voor het gebruik van een achteruitrijcamera[3)]. Zo wordt het gebied direct achter de truck zichtbaar.

Handgeschakelde versnellingsbak. Naast de automatische transmissie is ook een handgeschakelde versnellingsbak met pneumatische schakelkrachtondersteuning leverbaar. Deze onderscheidt zich onder andere door een uitmuntende ergonomie en hoge schakelprecisie bij geringe schakelkrachten.

Stoelen. Alle stoelen overtuigen door het hoge zitcomfort. De bedieningselementen zijn intuïtief aangebracht, de zittingen zijn bijzonder breed en het verstelbereik van de stoelen is groot: 200 mm in de lengte en 100 mm in de hoogte.

Luchtgeveerde chauffeursstoel, standaard[4)]. De luchtgeveerde stoel biedt een hoog zitcomfort en vele verstelmogelijkheden en wordt geleverd met stoffen bekleding.

Luchtgeveerde comfortstoel met ventilatie[2)]. De luchtgeveerde, geventileerde chauffeursstoel zorgt voor aangenaam zitcomfort. Ook de geïntegreerde armleuningen en stoelverwarming dragen hieraan bij.

Verwarmings- en ventilatiesysteem. De Atego is uitgerust met een high-performance, luchtgeregeld verwarmings- en ventilatiesysteem dat zeer snel reageert.

Extra heteluchtverwarming[2)]. De extra verwarming vormt een uitbreiding van het verwarmingssysteem in de cabine. Deze kan als standkachel of als aanvulling op het verwarmingssysteem van de truck worden gebruikt.

[1)] Standaard bij slaapcabine.
[2)] Optie.
[3)] Een achteruitrijcamera is als Mercedes-Benz accessoire leverbaar.
[4)] Geen armleuningen leverbaar.

Luchtgeveerde comfortstoel[2)]. De luchtgeveerde stoel kan individueel worden versteld en biedt daarmee de allerbeste voorwaarden voor een ergonomische zithouding en veel comfort. Ook de geïntegreerde stoelverwarming draagt hieraan bij.

Voorbereiding voor multimediagebruik[2)]. Dankzij de universele voorbereiding kunnen mobiele telefoons, mp3-spelers of universele navigatiesystemen eenvoudig worden geïntegreerd, waarbij het geluid uit de voertuigluidsprekers komt.

Diffusors. Hiermee wordt in de winter voorkomen dat de zijruiten beslaan of bevriezen en wordt in de zomer voor de nodige verkoeling gezorgd.

Opbergvakken. Het opbergconcept kan aan uiteenlopende wensen en eisen voldoen, waardoor de cabine gemakkelijk op orde te houden is en meer overzicht en efficiëntie kan worden geboden. Van het grote aflegvak op het dashboard tot de opbergvakken in de cockpit, op de motortunnel en in de portieren: alle opbergoplossingen zijn volledig gericht op het georganiseerd opbergen van zaken die onderweg onontbeerlijk zijn, zoals een zonnebril, balpen, frisdrank en vrachtbrieven.

Opbergvakken slaapcabine ClassicSpace. Naast de opbergvakken in de cockpit, in de portieren en op de motortunnel bieden in de slaapcabine ClassicSpace bijvoorbeeld vakken boven de voorruit en onder het bed extra opbergruimte.

Opbergruimte boven de voorruit, twee vakken. De twee vakken bevinden zich boven de voorruit en zijn gemakkelijk vanaf de chauffeurs- of bijrijdersstoel toegankelijk. Voor het FleetBoard-systeem wordt het dichtst bij de chauffeur geplaatste vak gebruikt.

Aflegvak laag[1)]. Het lage aflegvak is op de motortunnel tussen de chauffeurs- en bijrijdersstoel aangebracht. In het aflegvak bevinden zich twee bekerhouders en een asbak.

Koelbox op de motortunnel[1)]. In de op de motortunnel geplaatste koelbox kunnen flessen en levensmiddelen gescheiden worden ondergebracht. De klep fungeert daarnaast als documentenhouder en opstap naar het bovenste bed.

Opbergvakken BigSpace. De drie grote opbergvakken boven de voorruit in de slaapcabine BigSpace, waarvan er een van een deksel is voorzien, bieden veel opbergruimte. De kleinere, open opbergvakken daaronder bieden extra opbergruimte en zorgen ervoor dat alles een plekje vindt.

Aflegvak hoog[1)]. Met een volume van 15 liter biedt het hoge aflegvak plaats aan dagelijks benodigde dingen, zodat de cabine overzichtelijk blijft. Daarnaast kan het aflegvak worden gebruikt als opstap naar het bovenste bed.

Zit-/ligcombinatie[1]. De flexibele zit-/ligcombinatie biedt de keuze tussen een slaapplaats of zitgelegenheid voor maximaal vier personen met een doorlopende rugleuning.

Bovenste comfortbed, breed, instelbaar op niet-vlakke vloer[1] [2]. Maximaal rust- en slaapcomfort – daarvoor staat het bovenste comfortbed met schuimrubberen matras met zeven zones garant.

Onderste bed[1]. In de verlengde korte cabine zorgt het onderste, 610 mm brede bed met 90 mm dik schuimrubberen matras voor uitstekend rust- en slaapcomfort.

Matrassen. Voor slaapcomfort zorgt het hoogwaardige koudschuim matras met zeven zones. Het eendelige matras met een dikte van 110 mm ondersteunt de lichaamsdelen optimaal en zorgt voor een efficiënte ventilatie van onderaf.

Bagagenet aan achterwand[3]. Met deze extra opbergmogelijkheid kan nog meer in de cabine worden meegenomen.

[1] Optie.
[2] Niet leverbaar bij de slaapcabine ClassicSpace.
[3] Als optie leverbaar voor de korte cabine en korte cabine verlengd.
[4] Een achteruitrijcamera is als Mercedes-Benz accessoire leverbaar.

Bedden. Voor een maximaal rust- en slaapcomfort beschikken de slaapcabines over een onderste bed met een breedte van 680 mm en lengte van 2095 mm. Het bovenste comfortbed[1] overtuigt met een breedte van 685 mm, lengte van 1865 mm en een hoogwaardig 110 mm dik schuimrubberen matras met zeven zones. Bij het bed behoren ook een gordijn (rondom) en een bedieningspaneel voor diverse comfortfuncties.

De voordelen op een rij.

- **Vier cabines en drie cockpitvarianten voor een optimale afstemming op de inzet**
- **Ergonomisch vormgegeven werkplek**
- **Goed afleesbaar combi-instrument met 10,4 cm TFT-kleurendisplay of combi-instrument met 12,7 cm TFT-kleurendisplay[1], videofunctie en voorbereiding voor een achteruitrijcamera[4]**
- **Boordcomputer met wegrijcontrole**
- **Multifunctioneel stuurwiel met intuïtieve bediening**
- **Standaard automatische transmissie Mercedes PowerShift 3 voor een betere bediening of handgeschakelde versnellingsbak[1]**
- **Uitgebreid assortiment brede, comfortabele stoelen met groot verstelbereik**
- **Luchtgeregeld verwarmings- en ventilatiesysteem**
- **Airconditioning[1] en extra heteluchtverwarming[1]**
- **Uitgebreide opbergvoorzieningen**
- **Groot assortiment radio's[1] en multimedia-aansluitingen[1]**
- **Comfortabele bedden in slaapcabine ClassicSpace en BigSpace**

Teamwork om jaloers van te worden. Elke rit weer.

Efficiënte vier- en zescilindermotoren met veel vermogen en weinig verbruik – en met de standaard automatische transmissie Mercedes PowerShift 3 wordt het rijden ook onze zware omstandigheden lichter.

Motor- en uitlaatgasreinigingstechnologie. Krachtig, betrouwbaar, rendabel – de Euro VI-motoren van de Atego kenmerken zich door een laag verbruik, een soepel reactievermogen, trekkracht en een rustige motorloop. Aan de grote milieuvriendelijkheid van de Euro VI-lijnmotoren liggen bijvoorbeeld de uiterst efficiënte verbranding met geringe uitstoot van roetdeeltjes en de gekoelde uitlaatgasrecirculatie ten grondslag.

Motorrem[1)]**.** Het in drie fasen schakelbare remsysteem met een remvermogen tot **235 kW** beperkt de slijtage van de bedrijfsrem en verhoogt tegelijkertijd de veiligheid en de controle over het voertuig.

Motorrem, extra capaciteit[2)]**.** Voor nog meer veiligheid is de slijtagevrije driefasenmotorrem met een remvermogen tot **300 kW**[3)] leverbaar.

Transmissies. Om een optimale afstemming op de inzet te kunnen bieden, kan de Atego worden geleverd met een automatische transmissie met zes, acht of negen versnellingen. In combinatie met de perfect hierop afgestemde achteraseoverbrengingen levert dit een laag brandstofverbruik op.

Mercedes PowerShift 3. Merkbare dynamiek, eenvoudige bediening en een laag verbruik: de automatische transmissie met twaalf versnellingen zorgt voor nauwkeurig schakelen, korte schakeltijden, een hoog rijcomfort en een optimaal rendement. De rijstand 'economy' ondersteunt een bijzonder zuinige rijstijl. In de rijstand 'power' wordt bij alle schakelmanoeuvres het toerental met 100 omwentelingen verhoogd, zodat het motorvermogen langer beschikbaar is.

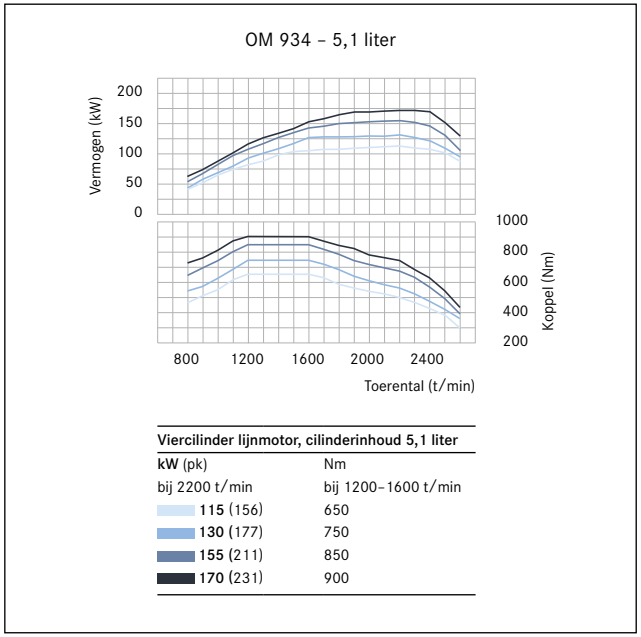

Kleinere cilinderinhoud, meer vermogen. Met een vermogen tot **170 kW** (231 pk) en een maximumkoppel tot 900 Nm overtuigen de viercilinder lijnmotoren van de Atego met prestaties die vroeger aan zescilindermotoren waren voorbehouden.

Rijprogramma 'economy'. Het rijprogramma kan gericht worden ingeschakeld en ondersteunt een bijzonder zuinige rijstijl. Het vormt een functionele aanvulling op de rijstand 'standaard'.

Rijprogramma 'power'[4]. Het rijprogramma ondersteunt een soepele rijstijl in moeilijk terrein. In de rijstand 'power' wordt bij alle schakelmanoeuvres het toerental met 100 omwentelingen verhoogd ten opzichte van 'standaard'. Hierdoor is het motorvermogen langer beschikbaar.

Extra functies. Bij Mercedes PowerShift 3 zorgen extra functies als de mogelijkheid om direct van 1 naar R te schakelen en achteruitversnellingen met een snelle overbrenging[5] ervoor dat het gemakkelijk rangeren is. Wegrijden is dankzij de kruipfunctie uiterst comfortabel.

[1] Standaard vanaf 9,5 ton.
[2] Optie.
[3] Afhankelijk van de motoruitvoering.
[4] Alternatief zonder meerprijs.
[5] Twee achteruitversnellingen bij transmissie met acht versnellingen.
[6] V_{max} 89,8 km/h met gaspedaal mogelijk.

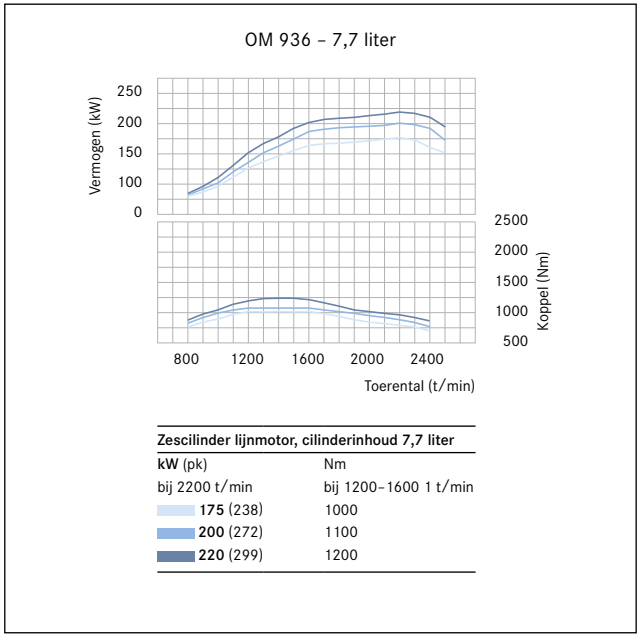

Zescilinder lijnmotor, cilinderinhoud 7,7 liter	
kW (pk)	Nm
bij 2200 t/min	bij 1200–1600 1 t/min
175 (238)	1000
200 (272)	1100
220 (299)	1200

Meer vermogen, meer koppel. Met een vermogen tot **220 kW** (299 pk) en een maximumkoppel tot 1200 Nm stellen de zescilinder lijnmotoren precies de kracht ter beschikking die u voor uw gebruiksdoeleinden nodig hebt.

Rijprogramma				
			power	
	economy			

Rijstanden	economy	standaard	handmatig	power
	Geen kickdown mogelijk	Kickdown mogelijk	Geen kickdown mogelijk	Kickdown mogelijk
	EcoRoll kan niet worden uitgeschakeld	EcoRoll kan worden uitgeschakeld	EcoRoll kan worden uitgeschakeld	EcoRoll gedeactiveerd
	V_{max}[6] 85 km/h	V_{max} 89,8 km/h	V_{max} 89,8 km/h	V_{max} 89,8 km/h

Rijprogramma's Atego. De Atego is leverbaar met de twee rijprogramma's 'economy' en 'power', waarvan u er één bij de aanschaf van de truck kunt kiezen. De diverse rijstanden verhogen het rijcomfort en de efficiëntie.

De voordelen op een rij.

- **Zuinige, betrouwbare vier- en zescilinder lijnmotoren met een hoog koppel bij lage toerentallen**
- **Twee cilinderinhoudsklassen, zeven vermogensklassen van 115 kW (156 pk) tot 220 kW (299 pk)**
- **Krachtige motorrem of motorrem, extra capaciteit[2]**
- **Transmissies met zes, acht of negen versnellingen voor optimaal op de inzet afgestemde aandrijflijnconfiguraties**
- **Standaard automatische transmissie Mercedes PowerShift 3 met rijprogramma's 'economy' of 'power', evenals gericht in te schakelen rijstanden en extra functies**

Efficiënt werken, soepel rijden. De Atego is er klaar voor.

U mag wat verwachten van de Atego: bijvoorbeeld efficiënt werken, een uitstekend rijgedrag en een hoge opbouwvriendelijkheid. Praktisch alles wat u nodig hebt en waar u al meteen na de eerste rit niet meer buiten kunt.

Rijcomfort. De Atego biedt een uitstekend, soeverein rijgevoel. De basis hiervoor wordt gevormd door de stabiliteitsregeling, de cabineophanging, de besturing, de achterasgeleiding en de vering, die perfect met elkaar samenwerken.

Veringsvarianten. De Atego is uitgerust met lichtgewicht een- of meerblads paraboolveren. Voor een hoger rijcomfort kan de vering van de truck ook worden geleverd als combinatie van staal en lucht en vanaf 12 ton als lucht rondom.

Cabineophanging, achter, verstevigd[1)]**.** De cabineophanging met verstevigde schroefveren aan de achterzijde ondersteunt het veercomfort bij cabines met stalen vering, bijvoorbeeld als de cabine met een zit-/ligcombinatie is uitgerust.

Precieze besturing. De nauwkeurige besturing van de Atego maakt het manoeuvreren zowel gemakkelijk als precies en zorgt bij hoge snelheden voor een hoge rechtuitstabiliteit, zodat er minder hoeft te worden bijgestuurd.

Achterasgeleiding Atego. Voor een soepel rijgedrag zijn de luchtgeveerde Atego tot 10,5 ton en 12 ton (LowLiner) en alle Atego modellen met stalen vering uitgerust met een achterasgeleiding[2)], waardoor onderstuur wordt tegengegaan.

Luchtgeveerde vooras[3]**.** De luchtgeveerde vooras verhoogt het rijcomfort, omdat een ongelijk niveau van de truck bij onevenwichtige belading automatisch wordt gecompenseerd. Bovendien wordt bij het beladen het voertuigniveau aan de hoogte van het laadperron aangepast.

Opbouwvriendelijkheid Atego. De hoge opbouwvriendelijkheid wordt onder andere ondersteund door de parametreerbare special module, waardoor de aansluitmogelijkheden, alsmede de integratie en de bediening van de opbouw aanzienlijk gemakkelijker wordt gemaakt. Daarnaast draagt een groot aantal maatregelen ertoe bij dat de Atego altijd onmiddellijk inzetbaar is. Hiertoe behoren bijvoorbeeld de geoptimaliseerde plaatsing van alle chassiscomponenten en de vele voorbereidingen die af fabriek kunnen worden geleverd.

Laadkleppakket[1]**.** Het laadkleppakket omvat alle voorbereidingen die nodig zijn om achteraf een laadklep te monteren.

Motor-PTO voor, voorbereiding koelgenerator. Dankzij de voorbereiding kan de koelgenerator[1] achteraf worden ingebouwd voor de stroomvoorziening van een geschikt koelaggregaat.

Stabilisator achteras De robuust uitgevoerde stabilisator vermindert het overhellen van de truck en zorgt zo voor meer veiligheid en comfort. Deze is aan de achteras onder het chassis geplaatst.

Parametreerbare speciale module[1]**.** De parametreerbare speciale module (PSM) zorgt voor de perfecte verwerking van alle informatie en de probleemloze uitwisseling van gegevens tussen voertuig en opbouw.

De voordelen op een rij.

- **Uitmuntend rijcomfort, hoge opbouwvriendelijkheid**
- **Stabiliteitsregeling**
- **Vierpunts cabineophanging**
- **Weinig onderstuur dankzij geoptimaliseerde achterasgeleiding**[2]
- **Directe, nauwkeurige besturing voor hoge rechtuitstabiliteit met weinig bijsturen**
- **Op de inzet afgestemde vering: staal, staal/lucht of lucht rondom voor meer rijcomfort en om de lading tijdens het transport te ontzien**
- **Uitstekende aansluitmogelijkheden en integratie van opbouwoplossingen**
- **Kostenbesparende voorbereidingen af fabriek**

[1] Optie.
[2] Voor de luchtgeveerde Atego tot 10,5 ton en 12 ton (LowLiner) en voor alle Atego modellen met stalen vering.
[3] Optie vanaf 12 ton.

De Atego – cabinevarianten

Korte cabine

Korte cabine ClassicSpace
Exterieurbreedte: 2295 mm
Exterieurlengte: 1650 mm
Interieurbreedte: 2000 mm
Stahoogte: 1510 mm

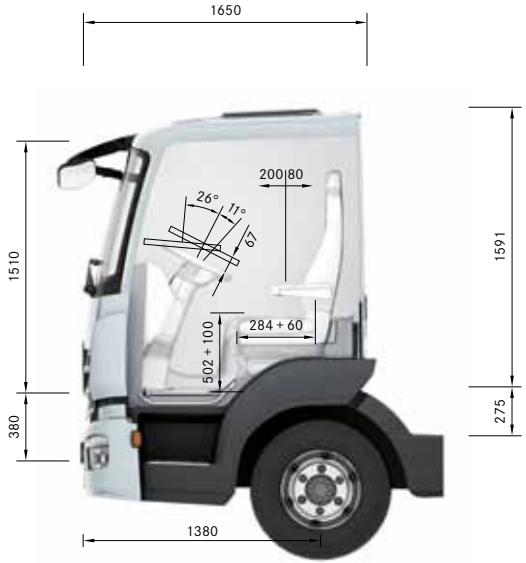

Korte cabine ClassicSpace

Korte cabine ClassicSpace

Korte cabine ClassicSpace verlengd
Exterieurbreedte: 2295 mm
Exterieurlengte: 1830 mm
Interieurbreedte: 2000 mm
Stahoogte: 1510 mm

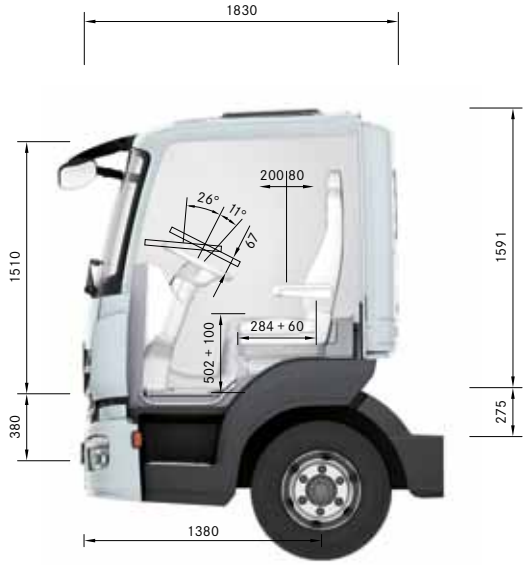

Korte cabine ClassicSpace verlengd

Korte cabine ClassicSpace verlengd

Slaapcabine

Slaapcabine ClassicSpace
Exterieurbreedte: 2295 mm
Exterieurlengte: 2250 mm
Interieurbreedte: 2000 mm
Stahoogte: 1510 mm

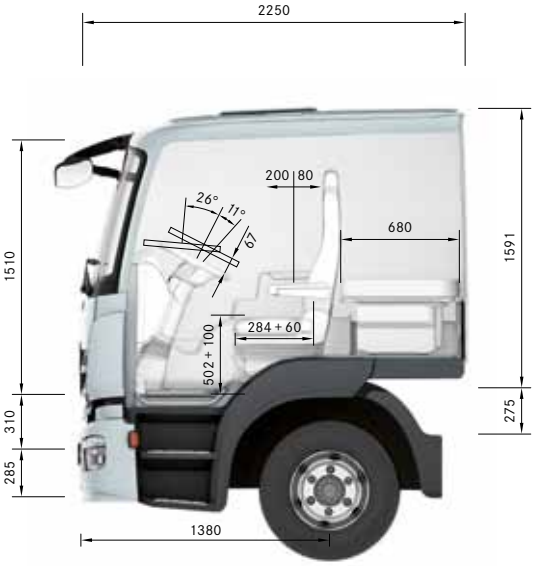

Slaapcabine ClassicSpace

Slaapcabine ClassicSpace

Slaapcabine BigSpaces
Exterieurbreedte: 2295 mm
Exterieurlengte: 2250 mm
Interieurbreedte: 2000 mm
Stahoogte: 1910 mm

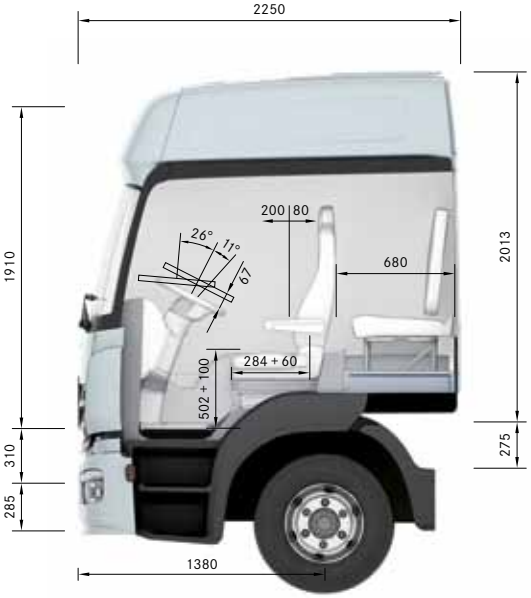

Slaapcabine BigSpace

Slaapcabine BigSpace

Typenoverzicht Atego								
GVW	6,5	7,49	7,99	9,5	10,5	11,99[1)]	13,5	15
Asconfiguratie	4x2	4x2	4x2	4x2	4x2	4x2	4x2	4x2
Vering achteras	Staal	Staal	Staal	Staal	Staal	Staal	Staal	Staal
Motoren								
OM 934								
115 kW (156 pk)	•	•	•	•	•	•[2)]	–	–
130 kW (177 pk)	–	x	x	x	x	•	•	•
155 kW (211 pk)	–	x	x	x	x	x	x	x
170 kW (231 pk)	–	x	x	x	x	x	x	x
OM 936								
175 kW (238 pk)	–	–	x	x	x	x	x	x
200 kW (272 pk)	–	–	–	–	–	x[3)]	x	x
220 kW (299 pk)	–	–	–	–	–	x[3)]	x	x
Wielbasis								
3020 mm	•	•	•	•	•	–	–	–
3320 mm	x	x	x	x	x	–	–	–
3560 mm	–	–	–	–	–	•[3)]	•	•
3620 mm	x	x	x	x	x	x[2)]	–	–
4160 mm	–	–	–	–	–	x[3)]	x	x
4220 mm	x	x	x	x	x	x[2)]	–	–
4760 mm	–	–	–	–	–	x[3)]	x	x
4820 mm	–	x	x	x	x	x[2)]	–	–
5360 mm	–	–	–	–	–	x[3)]	x	x
5420 mm	–	–	–	–	–	x[2)]	–	–
5960 mm	–	–	–	–	–	x[3)]	–	–
6260 mm	–	–	–	–	–	x[3)]	x	–
Cabinevarianten								
Korte cabine ClassicSpace	•	•	•	•	•	•	•	•
Korte cabine ClassicSpace verlengd	x	x	x	x	x	x	x	x
Slaapcabine ClassicSpace	x	x	x	x	x	x	x	x
Slaapcabine BigSpace	x	x	x	x	x	x	x	x

Typenoverzicht Atego							
6,5	7,49	7,99	9,5	10,5	11,99[1]	13,5	15
4x2	4x2	4x2	4x2	4x2	4x2	4x2	4x2
Lucht	Lucht	Lucht	Lucht	Lucht	Lucht	Lucht	Lucht
•	•	•	•	•	•[2]	–	–
–	x	x	x	x	•	•	•
–	x	x	x	x	x	x	x
–	x	x	x	x	x	x	x
–	–	x	x	x	x	x	x
–	–	–	–	–	x[3]	x	x
–	–	–	–	–	x[3]	x	x
–	•	–	–	–	–	–	–
–	x	–	–	–	–	–	–
–	–	–	–	–	•[3]	•	•
•	x	•	•	•	x[2]	–	–
–	–	–	–	–	x[3]	x	x
x	x	x	x	x	x[2]	–	–
–	–	–	–	–	x[3]	x	x
–	x	x	x	x	x[2]	–	–
–	–	–	–	–	x[3]	x	x
–	–	–	–	–	x[2]	–	–
–	–	–	–	–	–	–	–
–	–	–	–	–	–	–	–
•	•	•	•	•	•	•	•
x	x	x	x	x	x	x	x
x	x	x	x	x	x	x	x
x	x	x	x	x	x	x	x

• Standaard x Als optie leverbaar – Niet leverbaar [1] Ook leverbaar voor verlaagd chassis. [2] Alleen leverbaar voor verlaagd chassis. [3] Alleen leverbaar voor modellen met normale chassishoogte.

S MB 1835
S MB 2540
S MB 1842

Zwaar distributietransport kan niet gemakkelijker zijn. De Antos van 18 tot 26 ton.

Bediening. De Antos is speciaal ontwikkeld voor het distributietransport vanaf 18 ton om u optimaal te ondersteunen bij bijvoorbeeld het levensmiddelentransport, koeltransport, vloeistof- en silotransport. Een groot assortiment cabinevarianten biedt uitstekende voorwaarden om aan vrijwel elke vereiste met betrekking tot opbouwlengte, laadvermogen, ruimte en overzicht te voldoen. Bovendien zorgt de ergonomische werkplek met de comfortabele stoelen, het multifunctionele stuurwiel en het uitstekend afleesbare combi-instrument voor een gemakkelijke en precieze bediening. De standaard automatische transmissie Mercedes PowerShift 3, de soepel reagerende Euro VI-motoren, de optimaal op de inzet afgestemde transmissie-/ascombinaties en het fijn afgestelde onderstel leveren een soeverein rijgevoel op.

Branchespecifieke voertuigconcepten. Voor het rendabele transport in branches waar het op laadvermogen en volume aankomt, kunt u beschikken over de Antos Loader en de Antos Volumer. De Antos Loader is afgestemd op het laadvermogen – af fabriek kan hierin meer worden vervoerd, of dat nu graan of gas is.

De Antos Volumer is afgestemd op grote volumes – dus bijvoorbeeld voor toeleveringen aan de autmobielindustrie of voor het efficiënte transport van witgoed als koelkasten en wasmachines.

Perfecte bediening: tijd, lading en truck – alles onder controle.

De Antos biedt alles om uw dagelijks werk in het distributietransport vanaf 18 ton aangenamer te maken: een comfortabele, praktische werkplek, een dynamische, soepel reagerende aandrijving en een indrukwekkend rijgedrag.

Bediening. De korte en halflange cabines ClassicSpace en de halflange cabine CompactSpace bieden optimale voorwaarden om snel, comfortabel en eenvoudig aan de steeds hogere eisen van de dagelijkse praktijk te kunnen voldoen. Ze zijn namelijk alle drie consequent op de betreffende inzet afgestemd, en bieden daarmee een uitstekende verhouding tussen opbouwlengte, laadvermogen en een comfortabele, functionele werkplek. De uniforme breedte van 2300 mm zorgt voor een optimaal overzicht, terwijl de lage, trapvormige instap het betreden van de cabine zeer comfortabel maakt. De comfortabele chauffeursstoel en de op de chauffeur gerichte cockpit zorgen direct voor een soeverein gevoel. Kortom, doordachte ergonomie en een intuïtieve bediening vormen samen met de praktische opbergvakken een harmonieus geheel, wat het werk gemakkelijker maakt.

Ook de spontaan reagerende, dynamische aandrijving van de Antos overtuigt meteen al bij de start. In combinatie met de automatische Mercedes PowerShift 3, op de inzet afgestemde transmissieconfiguraties en de achterasoverbrengingen zorgen de sterke Euro VI-motoren in elke rijsituatie voor uitstekende dynamiek en rendabel rijplezier. Daarnaast zorgen de directe, nauwkeurige besturing, het brede chassis, de vierbalgs luchtvering en de achterasgeleiding[1)] met hun perfecte onderlinge afstemming voor een bijzonder veilig, solide rijgevoel. Niet alleen op secundaire wegen, maar ook in het stadsverkeer en bij het manoeuvreren. Verder zorgen uiteenlopende veiligheids- en assistentiesystemen ervoor dat de chauffeur zijn werk ontspannen kan verrichten. Kortom, de Antos staat garant voor een merkbaar betere handling.

[1)] Alleen leverbaar voor 4x2-uitvoeringen.

Een snelle en eenvoudige instap. Dankzij de ergonomische, trapvormige instap met antisliptreden kan op comfortabele, ontspannen wijze worden ingestapt.

In plaats van compromissen: zes cabinevarianten die overtuigen en motiveren.

De Antos is compromisloos afgestemd op de wensen van chauffeurs en ondernemers. De drie cabines van de Antos, die elk leverbaar zijn met een motortunnelhoogte van 170 of 320 mm, zijn nauwkeurig op de inzet afgestemd. Voor een eenvoudige handling en efficiënt werken. Van vroeg tot laat. Elke rit opnieuw.

Korte cabine ClassicSpace. De 2300 mm brede en 1700 mm lange cabine met een 320 mm hoge motortunnel[1)] is helemaal afgestemd op een eenpersoons-bezetting in het distributie-, korteafstands- en bouwtransport.

Korte cabine ClassicSpace

Halflange cabine ClassicSpace[2)]. De 2300 mm brede cabine met een 170 mm hoge motortunnel en een lengte van 2000 mm is voor elk gebruik geschikt. Het bed biedt chauffeurs ook overdag veel comfort.

Halflange cabine ClassicSpace

Halflange cabine CompactSpace[2)]. De 2300 mm brede cabine met een 320 mm hoge motortunnel en een vlak dak is met name geschikt voor toepassingen waarbij de opbouw tot over het dak is doorgetrokken, zoals bij autotransporters en koelopbouwoplossingen.

Halflange cabine CompactSpace

Werkplek Antos. De Antos is uitgerust met een praktische, comfortabele werkplek, die tegelijkertijd als informatiecentrale en controlekamer dient. De perfect op de chauffeur afgestemde cockpit zorgt ervoor dat deze in alle situaties over optimale bediening beschikt en de essentiële voertuigfuncties rustig en veilig vanaf het multifunctionele stuurwiel kan regelen. De automatische transmissie wordt met behulp van de rechter stuurkolomhendel bediend. Ook alle andere bedieningselementen, de radio en de praktische opbergvakken zijn ergonomisch en binnen handbereik van de chauffeur geplaatst. Kortom: ideale voorwaarden voor geconcentreerd werken, ontspannen rijden en precieze bediening. Bovendien kunt u de Antos bijvoorbeeld met een af fabriek leverbaar comfortpakket[2] nog beter op uw eigen wensen en eisen afstemmen.

Multifunctionele sleutel[2]. De sleutel beschikt over alle functies van een comfortvergrendelingssysteem. Ook kunnen hiermee de bandenspanning en verlichting worden gecontroleerd. Daarnaast kan de sleutel worden gebruikt als afstandsbediening voor de radio en standkachel.

Twee afstandsbedieningssleutels[2]. Met twee afstandsbedieningssleutels is het niet onmiddellijk een probleem als een sleutel even kwijt is en hebben twee chauffeurs onafhankelijk van elkaar toegang tot de truck.

Motor start-stopknop. Eén vinger is genoeg om de motor te starten en af te zetten: gewoon op de motor start-stopknop drukken – dat is alles.

[1] Standaard bij OM 936 en OM 470, vanaf OM 471 is de ClassicSpace-cabine met motortunnel 170 mm standaard.
[2] Optie.

Bijrijdersspiegel met rangeerfunctie. De bijrijdersspiegel met rangeerfunctie[2] combineert afstemming op de inzet met eenvoudige bediening. Deze verbetert met name bij het manoeuvreren het zicht op de oplegger of aanhangwagen.

10,4 cm combi-instrument. Met veel nieuwe functies en aanduidingen zorgt de boordcomputer voor een snelle, uitgebreide en tegelijkertijd overzichtelijke weergave van alle informatie.

Met leder bekleed stuurwiel[1]. Het hoogwaardig afgewerkte vierspaaks, met leder beklede stuurwiel met een diameter van 450 mm draagt bij aan het comfort van het voertuiginterieur en geeft het een persoonlijke uitstraling.

Radio met cd-speler. De radio-/cd-combinatie met eenregelig display biedt uitstekend entertainment en is eenvoudig te bedienen. Het apparaat is in het dashboard geïntegreerd en geschikt voor het 24V-boordnet.

Radio-navigatiesysteem met Bluetooth®[1]. Het comfortsysteem met 17,4 cm kleurendisplay en Bluetooth® laat wat betreft ondersteuning van de chauffeur en entertainment niets te wensen over.

12,7 cm combi-instrument met extra aanduidingen[1]. Op het combi-instrument met 12,7 cm TFT-kleurendisplay zijn alle voertuigfuncties goed te zien. Het display is dankzij de ontspiegelde uitvoering uitstekend afleesbaar en kenmerkt zich daarnaast door een intuïtieve bediening. Ook leverbaar met videofunctie.

Multifunctioneel stuurwiel. Met acht bedieningstoetsen rechts en links kunnen diverse functies worden geregeld. Zo kunnen telefoongesprekken worden beantwoord, assistentiesystemen worden bediend en radio-instellingen worden gewijzigd.

Verstelbereik. Het multifunctionele stuurwiel kan bijna volledig loodrecht worden geplaatst. Dat maakt het in- en uitstappen gemakkelijker en zorgt voor extra ruimte tijdens pauzes.

Stoelen. Alle stoelen overtuigen door het hoge zitcomfort. De bedieningselementen zijn intuïtief aangebracht, de zittingen zijn bijzonder breed en het verstelbereik van de stoelen is groot: tot 250 mm in de lengte en tot 120 mm in de hoogte.

Luchtgeveerde chauffeursstoel, standaard[2)]. De luchtgeveerde stoel biedt een hoog zitcomfort en vele verstelmogelijkheden en wordt geleverd met stoffen bekleding.

Multifunctionele bijrijdersstoel[1) 3)]. De 540 mm brede, royale zitting kan met de hand worden opgeklapt en vergrendeld. Hierdoor heeft de chauffeur tijdens rustpauzes meer ruimte beschikbaar en ontstaat een comfortabele doorgang naar het bijrijdersportier.

Luchtgeveerde comfortstoel met ventilatie[1)]. De luchtgeveerde, geventileerde chauffeursstoel zorgt voor aangenaam zitcomfort. Ook de geïntegreerde armleuningen en stoelverwarming dragen hieraan bij. Dankzij het actieve ventilatiesysteem in de rugleuning en zitting worden warmte en vocht afgevoerd. Talrijke individuele verstelmogelijkheden zorgen voor een optimale ergonomische zithouding.

Middenstoel[4)]. Dankzij de middenstoel tussen de chauffeurs- en de bijrijdersstoel kunnen er meer personen in het voertuig plaatsnemen. De middenstoel is uitgerust met een rugleuningverstelling, een geïntegreerde hoofdsteun en een in de stoel geïntegreerde driepuntsveiligheidsgordel. De middenstoel met veiligheidsgordel is op de motortunnel gemonteerd.

[1)] Optie.
[2)] Geen armleuningen leverbaar.
[3)] Standaarduitrusting die bij bepaalde Loader modellen kan komen te vervallen.
[4)] Leverbaar voor de korte en halflange cabine ClassicSpace.

Luchtgeveerde comfortstoel. De luchtgeveerde stoel kan individueel worden afgesteld en biedt daarmee uitstekende voorwaarden voor een ergonomische zithouding en veel comfort. Ook de geïntegreerde stoelverwarming draagt hieraan bij. De luchtgeveerde comfortstoel is uitgerust met pneumatische hoogteverstelling, zittinghoek- en zittinghoogteverstelling, alsmede geïntegreerde hoofdsteun en geïntegreerde, in hoogte verstelbare automatische driepuntsveiligheidsgordel.

Massagefunctie voor de chauffeursstoel[1)]. De massagefunctie voorkomt rugklachten bij de chauffeur en zorgt ervoor dat hij langer fit blijft.

Opbergvakken. Het opbergconcept van de Antos zorgt voor netheid, ondersteunt een eenvoudige bediening en kan naar wens worden aangepast. Van het grote aflegvak op het dashboard en de opbergvakken in de cockpit en de portieren en het lage en hoge aflegvak op de motortunnel tot een gesloten opbergbox met geïntegreerd afvalbakje[1)], een opbergtas[1)] aan de achterwand en een cd-box[1)] voor zes cd's: in de Antos zijn alle opbergoplossingen gericht op het georganiseerd opbergen van zaken die onderweg onontbeerlijk zijn. En op de kapstok kunnen jassen worden opgehangen.

Opbergruimte achter de stoelen. Met een inhoud van 230 liter bieden de opbergvakken achter de stoelen meer dan voldoende ruimte. Handig: het opbergvak aan de chauffeurszijde is van binnen en van buiten toegankelijk.

Extra warmwaterverwarming[2)]. De extra warmwaterverwarming verwarmt de cabine bij strenge winterse temperaturen, zodat pauzes in een aangenaam warme cabine kunnen worden doorgebracht. De verwarming is trillingsvrij in het motorcompartiment geplaatst. Dit beperkt het geluidsniveau en schept meer ruimte in de cabine. Hierdoor kunnen bovendien voor aanvang van de rit de ruiten worden ontdooid.

Onderste bed[3)]. Het onderste bed zorgt bij gebruik overdag of bij een overnachting voor veel rust- en slaapcomfort. Het bed kan in een hoek van 90° volledig worden opgeklapt en vastgezet. Daarnaast kan de cabine worden verduisterd met een gordijn voor de voorruit en zijruiten.

Portiervak. De portieren bieden aan de binnenzijde plaats voor zaken als werkhandschoenen die ook zonder instappen binnen handbereik moeten zijn. Bovendien bevindt zich in het portiervak een flessenhouder voor een 1,5-literfles.

Tafel, aan de bijrijderszijde[1)]. De klaptafel is in het dashboard geïntegreerd. Deze kan voor bijvoorbeeld schrijfwerk of het nuttigen van een maaltijd snel worden in- en uitgeklapt.

Verwarming, ventilatie, airconditioning. De Antos is uitgerust met een luchtgeregeld verwarmingssysteem, dat zich kenmerkt door de snelle reactie. Voor een nog eenvoudigere bediening en meer comfort is een handmatige of automatische[1)] airconditioning leverbaar. Daarnaast zorgen bijvoorbeeld in de pauzes de restwarmtebenutting[1)] of verschillende uitvoeringen van de warmwaterverwarming[1)] voor een behaaglijk interieur.

Opbergvak aan de buitenzijde. Het bij de halflange cabine ook voor de chauffeur van binnenuit toegankelijke opbergvak aan de buitenzijde biedt plaats aan gereedschap en andere hulpmiddelen die onmisbaar zijn in het zware distributietransport.

Koelbox op de motortunnel[1]**.** In de koelbox kan de chauffeur drankjes en levensmiddelen gekoeld bewaren. Deze is gemakkelijk vanaf de chauffeursstoel te bereiken en zorgt ervoor dat de chauffeur minder afhankelijk is van wegrestaurants.

Opbergvakken boven de voorruit. De kleppen zorgen ervoor dat er geen voorwerpen uit de opbergvakken kunnen vallen en dekken deze bovendien tegen al te nieuwsgierige blikken af.

De voordelen op een rij.

- **Uitstekende bediening dankzij een ergonomisch vormgegeven werkplek voor de chauffeur**
- **Multifunctioneel stuurwiel met intuïtieve bediening en groot verstelbereik**
- **Goed af te lezen combi-instrument met 10,4 of 12,7[1] cm TFT-kleurendisplay**
- **Ruime keuze aan comfortabele stoelen met brede zitting en uitgebreide verstelmogelijkheden**
- **Uitgebreid radio- en multimedia-aanbod[1] inclusief trucknavigatie[1]**
- **Luchtgeregeld verwarmings- en ventilatiesysteem met handmatige of automatische airconditioning[1], extra warmwaterverwarming[1] voor motor en cabine[4]**
- **Uitgebreid opbergconcept met talrijke praktische opbergvakken binnen handbereik vanaf de chauffeursstoel**
- **Extra uitrustingen[1]: zoals 25 liter koelbox, klaptafel aan de bijrijderszijde, middenstoel en comfortabel bed voor de halflange cabine**
- **Comfortpakket[1]**

[1] Optie.
[2] Ook voor de verwarming van cabine en motor leverbaar.
[3] Als optie leverbaar voor de halflange cabine.
[4] Alleen voor cabines met 170 mm hoge motortunnel.

Soepel, precies en efficiënt: bij de aandrijving hebben we een tandje bijgeschakeld.

Euro VI-motoren met een vermogen tot **460 kW** (625 pk), Mercedes PowerShift 3 en ruime keuze aan precies op elkaar afgestemde transmissie- en asconfiguraties – de kracht van de Antos wordt soepel, precies en efficiënt op het wegdek overgebracht.

Aandrijving Antos. De efficiënte, krachtige zescilinder lijnmotoren werken met het X-Pulse Common-Rail brandstofinspuitsysteem[1)] en een inspuitdruk tot 2700 bar. Dat levert brandstofbesparingen op en ontziet het milieu. Voor een verdere verbruiksreductie is nu ook de tweede generatie van de 10,7 liter motor OM 470 en 12,8 liter motor OM 471 leverbaar. De robuuste, betrouwbare constructie, het soepele reactievermogen en de rustige motorloop zijn andere pluspunten van de standaard Euro VI-motoren van de Antos. In combinatie met de automatische transmissie Mercedes PowerShift 3, de perfect daarop afgestemde aandrijfassen en een uitgebreide keuze aan overbrengingsverhoudingen beschikt de Antos voor elke taak in het zware distributietransport over een dynamische en soepel reagerende aandrijving. En uiteraard ook over heel veel rijplezier.

Mercedes PowerShift 3. Merkbare dynamiek, eenvoudige bediening en een laag verbruik: de automatische transmissie met twaalf versnellingen zorgt voor nauwkeurig schakelen, korte schakeltijden, een hoog rijcomfort en een optimaal rendement.

Rijprogramma 'fleet' De brandstofbesparende variant van de automatische transmissie Mercedes PowerShift is ontwikkeld voor fleetklanten.

Rijprogramma 'economy'[2)]. Het rijprogramma kan gericht worden ingeschakeld en ondersteunt een bijzonder zuinige rijstijl. Het vormt een functionele aanvulling op de rijstand 'standaard'.

Rijprogramma 'power'[3)]. Het rijprogramma ondersteunt een soepele rijstijl in moeilijk terrein. In de rijstand 'power' wordt bij alle schakelmanoeuvres het toerental met 100 omwentelingen verhoogd ten opzichte van 'standaard'. Hierdoor is het motorvermogen langer beschikbaar.

Motoren Antos. Met achttien vermogensklassen van **175 kW** (238 pk) tot **460 kW** (625 pk) biedt de Antos een breed spectrum aan krachtige Euro VI-motoren, die worden gekenmerkt door merkbare dynamiek en een laag verbruik.

Extra functies. Bij Mercedes PowerShift 3 zorgen extra functies als de mogelijkheid om direct van 1 naar R te schakelen en achteruitversnellingen met een snelle overbrenging ervoor dat het gemakkelijk rangeren is. Wegrijden is dankzij de kruipfunctie uiterst comfortabel.

Informatiecentrale. Op het combi-instrument wordt altijd de actuele rijstand aangeduid samen met de gebruikte versnelling – de gericht in te schakelen rijstanden en extra functies verbeteren de bediening en de efficiëntie nog meer.

[1] Bij de motor OM 936 is X-Pulse niet leverbaar.
[2] Alleen in combinatie met transmissie met twaalf versnellingen.
[3] Alternatief zonder meerprijs.
[4] Transmissie met acht versnellingen alleen in combinatie met motor OM 936.
[5] V_{max} 89,8 km/h met gaspedaal mogelijk.

Transmissies Antos. De Antos beschikt voor vrijwel elke transporttaak over een passende automatische transmissie. Naast vier automatische transmissies met twaalf versnellingen en één met zestien versnellingen is er ook een uiterst lichte, compacte automatische transmissie met acht versnellingen[4].

Rijprogramma	fleet			
		power		
	economy			
Rijstanden	**economy**	**standaard**	**handmatig**	**power**
	Geen kickdown mogelijk EcoRoll kan niet worden uitgeschakeld V_{max}[5] 85 km/h	Kickdown mogelijk EcoRoll kan worden uitgeschakeld V_{max} 89,8 km/h	Geen kickdown mogelijk EcoRoll kan worden uitgeschakeld V_{max} 89,8 km/h	Kickdown mogelijk EcoRoll gedeactiveerd V_{max} 89,8 km/h

Rijprogramma's Antos. De Antos is leverbaar met de drie rijprogramma's 'fleet', 'economy'[2] en 'power', waarvan u er één bij de aanschaf van de truck kunt kiezen. De diverse rijstanden verhogen het rijcomfort en de efficiëntie.

De voordelen op een rij.

- **Dynamische aandrijving met soepel reagerende motoren en perfect afgestemde aandrijflijn-configuraties**
- **Zuinige zescilinder lijnmotoren met X-Pulse[1] Common-Rail hogedrukinspuiting**
- **Vier cilinderinhoudsklassen: 7,7, 10,7, 12,8 en 15,6 liter**
- **Compleet Euro VI-motorenprogramma met achttien vermogensklassen van 175 kW (238 pk) tot 460 kW (625 pk)[4]**
- **Standaard automatische transmissie Mercedes PowerShift 3 met individueel selecteerbare rij-programma's, gericht inschakelbare rijstanden en extra functies**
- **Comfortabele bediening van de transmissie met behulp van de stuurkolomhendel**
- **Zes verschillende, op de inzet afgestemde automatische transmissies met acht, twaalf en zestien versnellingen**
- **Twee op de inzet afgestemde, lichtgewicht hypoïde achterassen met een brede keuze aan overbrengingsverhoudingen**

Voor een uniek rijgevoel.
Van de eerste tot de laatste meter.

Chassis, onderstel, vering en besturing – in de Antos vormen alle onderdelen samen een perfecte eenheid. Voor een ongeëvenaard rijgevoel en gemakkelijk manoeuvreren.

Rijgedrag Antos. De Antos biedt een uitstekende wegligging en een comfortabel, veilig rijgevoel. Hiervoor verantwoordelijk zijn onder meer het brede, stijve chassis, de vierbalgs luchtvering, de innovatieve achterasgeleiding[1)] en de directe, nauwkeurige besturing.

Nauwkeurige besturing. De directe en bijzonder nauwkeurige besturing werkt met snelheidsafhankelijke stuurbekrachtiging. Hierdoor wordt het manoeuvreren bijzonder gemakkelijk en veilig. En bij hoge snelheden is de rechtuitstabiliteit uiterst hoog. De hoge stuurprecisie en het uitstekende stuurkarakter zijn verdere pluspunten die bijdragen aan een verbetering van de veiligheid en handling.

Innovatieve achterasgeleiding[1]. De innovatieve achterasgeleiding staat garant voor een hoge dwarsstabiliteit, minder kans op overhellen en een heel goed stuurkarakter, wat tot minder corrigerend bijsturen leidt.

Luchtvering. De ver naar buiten aangebrachte vier balgen van de luchtvering zorgen in combinatie met de innovatieve achterasgeleiding[1] voor minder neiging tot overhellen, ook zijdelings in bochten.

Chassis Antos. Naast de bijzonder goede wegligging en het soevereine rijgedrag, wordt het chassis van de Antos ook gekenmerkt door de voortreffelijke corrosiebescherming dankzij het kathodische dompelbad en door de hoge opbouwvriendelijkheid. Tot de verdere pluspunten behoren de ruime keuze aan wielbases en af fabriek leverbare chassisoverhangen en aanhangwagenbalken.

De voordelen op een rij.

- **Veilig, soeverein rijgevoel dankzij perfect op elkaar afgestemde onderstelcomponenten**
- **Geoptimaliseerde achterasgeleiding[1] voor meer dwarsstabiliteit en een uitstekend stuurkarakter**
- **Vierbalgs luchtvering voor een hoog veercomfort waarbij de lading tijdens het transport wordt ontzien en er minder neiging tot overhellen ontstaat**
- **Directe, nauwkeurige besturing voor een hoge stuurprecisie**
- **Stuurbekrachtiging afhankelijk van de rijsnelheid**
- **Hoge wendbaarheid dankzij korte wielbases**
- **Breder, stijver chassis met een grotere spoorbreedte voor een uitmuntende wegligging**
- **Uitgebreid aanbod aan wielbases, chassisoverhangen en aanhangwagenbalken**

[1] Alleen leverbaar voor 4x2-uitvoeringen.

Simpelweg meer lading: de Antos Loader en Antos Volumer.

Met de Antos Loader en Antos Volumer komen twee echte specialisten aan de start die standaard gewoon meer kunnen vervoeren. Daardoor loopt u minder snel tegen grenzen aan als het om laadvermogen en volume gaat.

Branchespecifieke modellen. Met de Antos bent u in het distributietransport vanaf 18 ton zuinig en efficiënt onderweg. De Antos Loader en de Antos Volumer zijn speciaal ontwikkeld om dit waar te maken bij transporten waar laadvermogen en volume allesbepalend zijn. Voor bijzondere werkzaamheden zijn per slot van rekening bijzondere hulpmiddelen nodig. En deze trucks zijn bijzonder!

Met de Antos Loader worden bakwagens en trekkers ingezet die op het gebied van laadvermogen tot de lichtste modellen in het zware distributietransport behoren. Met krachtige, zuinige Euro VI-motoren en perfect op de inzet afgestemde cabines, zonder dat dit ten koste gaat van het hoge veiligheidsniveau.

Met de Antos Volumer kunt u nóg rendabeler de weg op. Als specialisten in het volumetransport overtuigen de bakwagens met hun lage chassis en de trekkers met hun uitzonderlijke lage koppelhoogte. In de praktijk betekent dit een optimale benutting van de laadruimte. Niet alleen het grote laadvolume, maar ook de brandstofbesparende aandrijflijnconfiguraties en de grote tankinhoud dragen bij aan het rendement van de Antos Volumer.

Kortom: met de Antos Loader en Antos Volumer biedt Mercedes-Benz optimaal op de inzet afgestemde voertuigconfiguraties aan, die u bij transport waar het op laadvermogen en volume aankomt, meer rendement opleveren.

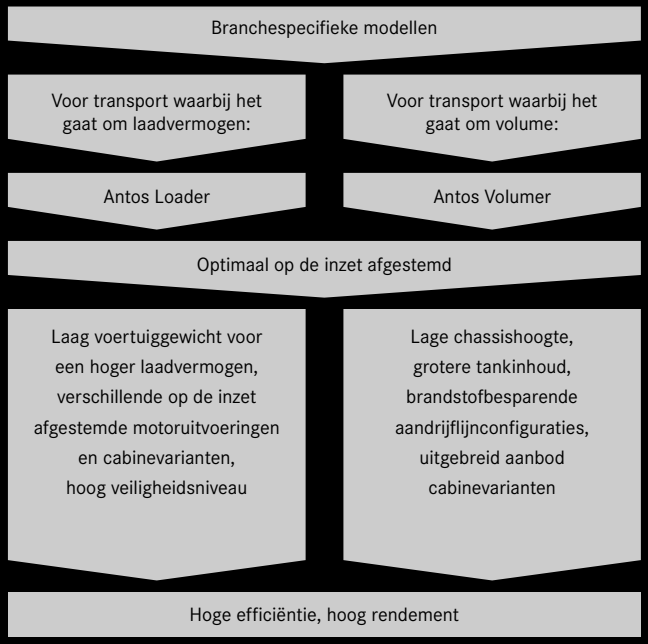

De Antos Loader: voor wie veel lading moet vervoeren.

Lager eigengewicht, meer laadvermogen – van de grille tot de aanhangwagenbalk. De Antos Loader is helemaal afgestemd op de eisen van inzetgebieden waar laadvermogen bepalend is. Daarom behoort deze truck tot de lichtste in het zware distributietransport. Er past simpelweg meer lading in de Antos Loader. En dat betaalt zich bij elke rit uit.

Loader. Trekkers en bakwagens met een optimaal laadvermogen, die ondanks de zwaardere Euro VI-technologie afhankelijk van de uitrusting slechts een eigengewicht van circa 6000 kg meevoeren. Hiervoor zorgen gewichtsbesparende maatregelen waardoor u gewoon meer kunt vervoeren. De Antos Loader wordt als trekker bijvoorbeeld uitgerust met de korte cabine ClassicSpace, een 320 mm hoge motortunnel, een cilinderinhoud van 7,7 liter en een vermogen van **235 kW** (320 pk)[1]. Daarnaast beschikt de truck over de Mercedes PowerShift 3 met prise-direct versnellingsbak met twaalf versnellingen en supersingle banden[2) 3)] op aluminium velgen. De Antos Loader is ook leverbaar met motoren met een cilinderinhoud 10,7 liter[2)], die in vijf vermogensklassen beschikbaar zijn, met als maximum **335 kW** (455 pk). Net als alle andere modellen is de Antos Loader leverbaar met uiteenlopende optionele veiligheidssystemen.

1 Dakluik vervalt
2 Aanhangwagenbalk met geoptimaliseerd gewicht[4)]
3 Combitank (300 l diesel en 25 l AdBlue®)[4)]
4 Accu's 170 Ah
5 Stofbescherming vervalt
6 Voorruit met geoptimaliseerd gewicht
7 Achterasgeleiding met geoptimaliseerd gewicht (triangel, gesloten)[4)]
8 Aluminium instapbeugel
9 Bodembekleding met geoptimaliseerd gewicht
10 Grillejaloezie vervalt bij motortunnel 170 mm

Uitrusting die kan komen te vervallen

Uitrusting die niet kan komen te vervallen

Gewichtsbesparende maatregelen. Bij de Antos Loader zijn veel onderdelen en uitrustingen consequent afgestemd op de inzet in branches waar het op laadvermogen aankomt. Om u zoveel mogelijk flexibiliteit bij de configuratie van uw truck te bieden, kunt u bepaalde gewichtsbesparende maatregelen ook laten vervallen. U bepaalt helemaal zelf of u de mogelijkheden van de Loader volledig wilt benutten met een uitzonderlijk laag eigengewicht.

De Antos Volumer: voor wie veel ruimte nodig heeft.

Een enorm laadvolume, brandstofbesparende aandrijflijnconfiguraties, een grote actieradius en perfect toegesneden op uw inzet – de Antos Volumer laat zien aan welke voorwaarden de trekkers en bakwagens van nu moeten voldoen om het volumetransport uiterst rendabel te maken.

1 Zes op de inzet afgestemde cabinevarianten

2 Euro VI-motoren in veertien vermogensklassen

3 Brandstofbesparende aandrijflijnconfiguraties

4 Grote actieradius dankzij een ruime keuze aan brandstoftanks

5 Lage chassis- en koppelhoogte

Details Volumer. Met de lage chassis- en koppelhoogte voldoet de Antos Volumer aan alle voorwaarden voor rendabel volumetransport. Het lage chassis, de uitgebreide keuze aan wielbases, de af fabriek leverbare chassisoverhangen en de optimaal op de inzet afgestemde aandrijflijnconfiguraties zorgen voor een extra hoge efficiëntie.

Volumer. Als specialist voor het volumetransport biedt de Antos Volumer bakwagen bijvoorbeeld de mogelijkheid drie gaascontainers van reguliere afmetingen op elkaar te plaatsen. Voor een uitermate grote actieradius staat een groot assortiment tankvarianten ter beschikking. Voor efficiëntie zorgen de optimaal op de inzet afgestemde aandrijflijnconfiguraties. Want dankzij de uitgebreide keuze aan achterasoverbrengingen kan de Antos Volumer met een prise-direct versnellingsbak[5] worden uitgerust. In vergelijking met een overdrive versnellingsbak levert dit een brandstofbesparing tot 1 % op. Kortom, de Antos Volumer biedt drie grote voordelen: een enorm transportvolume, een grote actieradius en een uitzonderlijk rendement.

[1] Bij bakwagens vanaf **175 kW** (238 pk).

[2] Optie.

[3] In combinatie met bandenspanningscontrole.

[4] Bij 4x2-trekkers.

[5] Niet in combinatie met 6x2-LowLiner en **375 kW** (510 pk) of **390 kW** (530 pk).

De Antos – cabinevarianten

Cabinevarianten Antos. Met zes varianten heeft de Antos voor het distributietransport vanaf 18 ton altijd een cabine waarin efficiënt en eenvoudig kan worden gewerkt. Als de volledige opbouwlengte nodig is, is de korte cabine ClassicSpace eerste keus. De halflange cabine ClassicSpace is bijzonder geschikt voor bijvoorbeeld gebruik overdag en de halflange cabine CompactSpace met vlak dak voor autotransporten. Alle uitvoeringen bieden een uitstekend overzicht en een hoog laadvermogen.

Korte cabine ClassicSpace

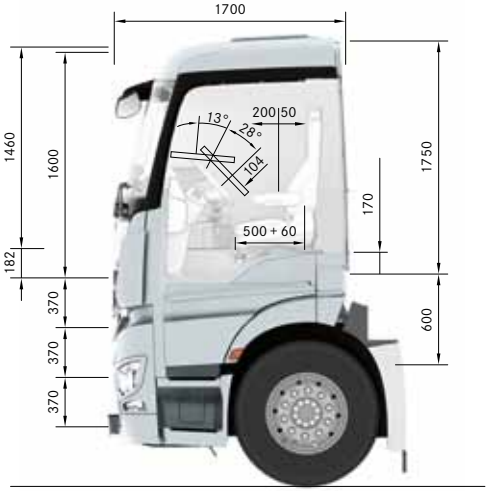

Motortunnel: 170 mm
Stahoogte op motortunnel: 1450 mm

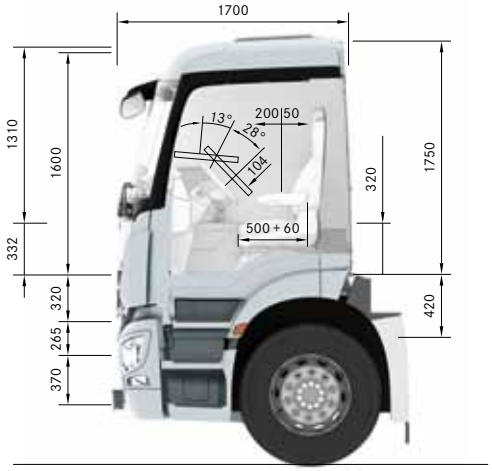

Motortunnel: 320 mm
Stahoogte op motortunnel: 1310 mm

Algemene technische gegevens

Exterieurbreedte alle cabines:	2300 mm
Exterieurlengte	
Korte cabine ClassicSpace:	1700 mm
Halflange cabine ClassicSpace en CompactSpace:	2000 mm
Stahoogte voor de stoelen	
Korte cabine ClassicSpace:	1600 mm
Halflange cabine ClassicSpace:	1600 mm
Halflange cabine CompactSpace:	1400 mm

Variant met middenstoel

Halflange cabine ClassicSpace

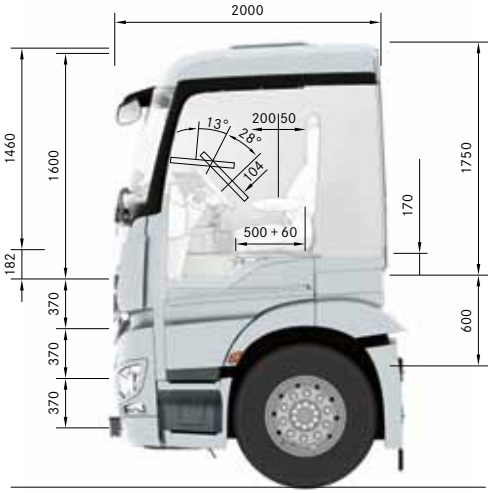

Motortunnel: 170 mm
Stahoogte op motortunnel: 1460 mm

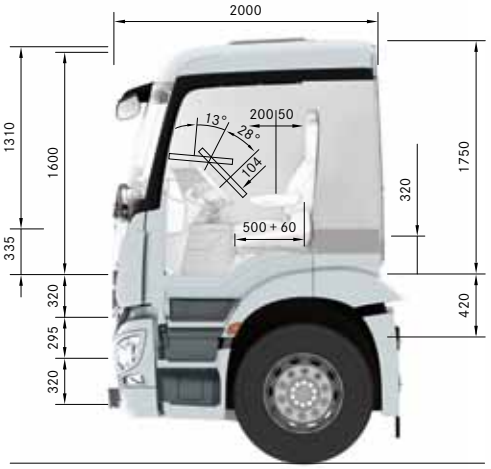

Motortunnel: 320 mm
Stahoogte op motortunnel: 1310 mm

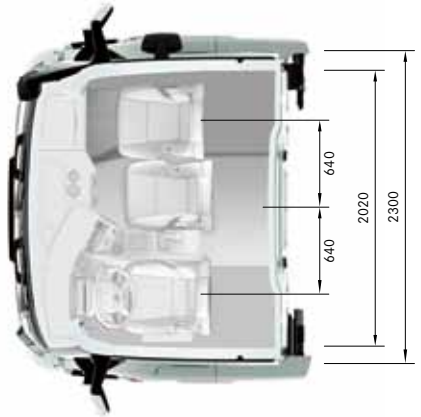

Variant met middenstoel

Variant met bed

Halflange cabine CompactSpace

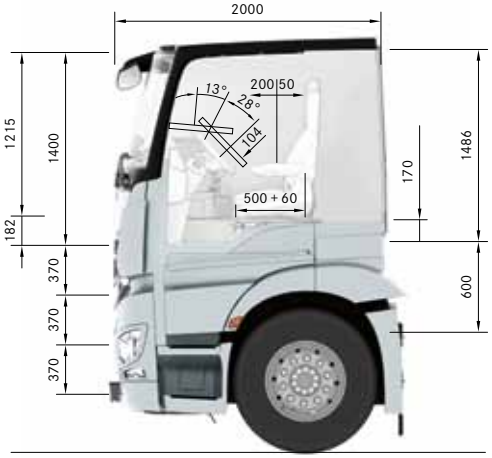

Motortunnel: 170 mm
Stahoogte op motortunnel: 1215 mm

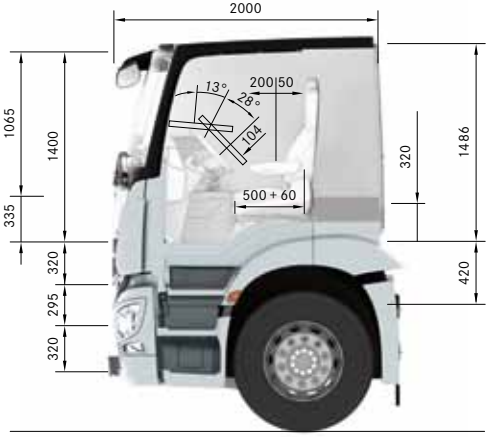

Motortunnel: 320 mm
Stahoogte op motortunnel: 1065 mm

Variant met bed

De Antos – brandstoftanks

Brandstoftanks Antos. Flexibele combinatiemogelijkheden – binnen dezelfde configuratie kunnen brandstoftanks met verschillende inhoud aan de linker- en rechterzijde worden gecombineerd. Dat geldt voor diesel-, AdBlue®- en combitanks. Op de afbeeldingen worden twee mogelijke uitvoeringen getoond voor bakwagens en trekkers.

Tankmodules. Voor een optimale afstemming op de inzet kan de Antos met zowel hoge als brede tanks worden uitgerust.

Voorbeeld brandstoftank Antos bakwagen

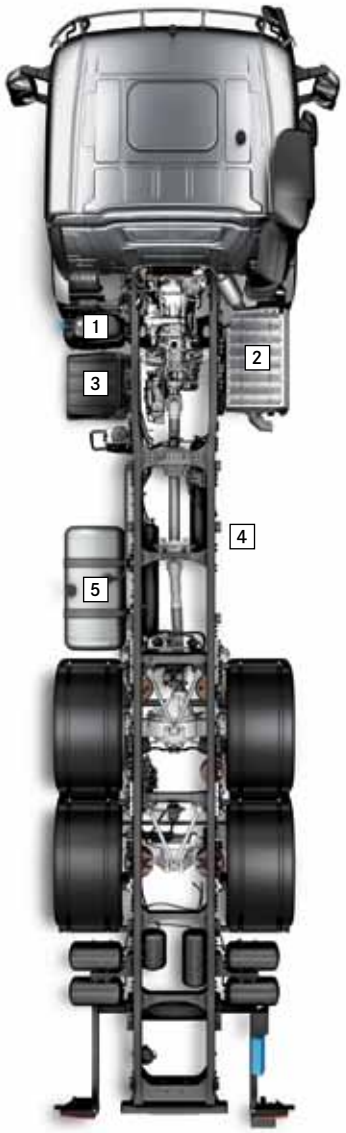

1 AdBlue® 60 l
2 Uitlaatgasreinigingssysteem
3 Accu
4 Bouwruimte voor bijvoorbeeld carrosserie-opbouwen
5 Tank smal/laag 390 l

Voorbeeld brandstoftank Antos trekker

1 AdBlue® 60 l
2 Uitlaatgasreinigingssysteem
3 Ruimte voor bijvoorbeeld tweede tank
4 Tank smal/hoog 390 l
5 Ruimte voor bijvoorbeeld tank met hydraulische olie

De Antos – motorgegevens

OM 473

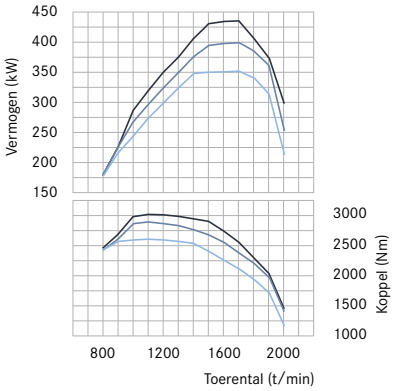

Zescilinder lijnmotor, cilinderinhoud 15,6 liter

kW (pk) bij 1600 t/min	Nm bij 1100 t/min
380 (517)	2600
425 (578)	2800
460 (625)	3000

OM 471

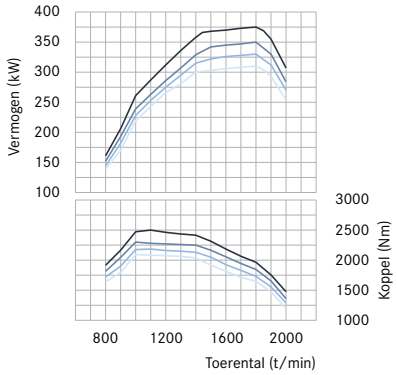

Zescilinder lijnmotor, cilinderinhoud 12,8 liter

kW (pk) bij 1800 t/min	Nm bij 1100 t/min
310 (421)	2100
330 (449)	2200
350 (476)	2300
375 (510)	2500

OM 471, tweede generatie

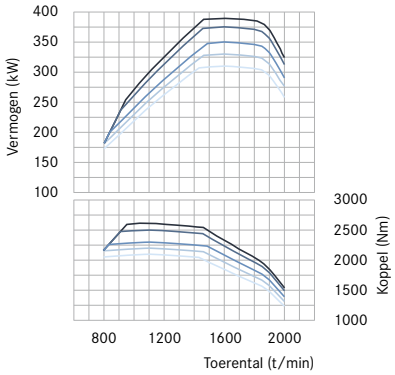

Zescilinder lijnmotor, cilinderinhoud 12,8 liter

kW (pk) bij 1600 t/min	Nm bij 1100 t/min
310 (421)	2100
330 (449)	2200
350 (476)	2300
375 (510)	2500
390 (530)	2600

De Euro VI-motoren van de Antos beschikken over geavanceerde techniek waarmee een vermogen tot **460 kW** (625 pk) en een maximumkoppel van 3000 Nm kunnen worden gerealiseerd.

OM 470

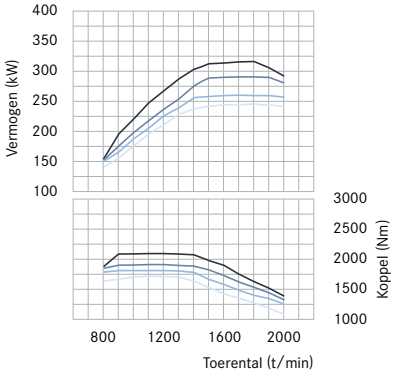

Zescilinder lijnmotor, cilinderinhoud 10,7 liter

kW (pk) bij 1800 t/min	Nm bij 1100 t/min
240 (326)	1700
265 (360)	1800
290 (394)	1900
315 (428)	2100

OM 470, tweede generatie

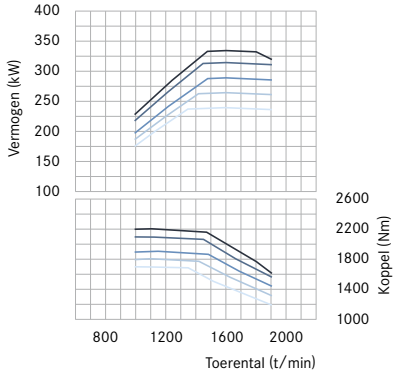

Zescilinder lijnmotor, cilinderinhoud 10,7 liter

kW (pk) bij 1600 t/min	Nm bij 1100 t/min
240 (326)	1700
265 (360)	1800
290 (394)	1900
315 (428)	2100
335 (455)	2200

OM 936

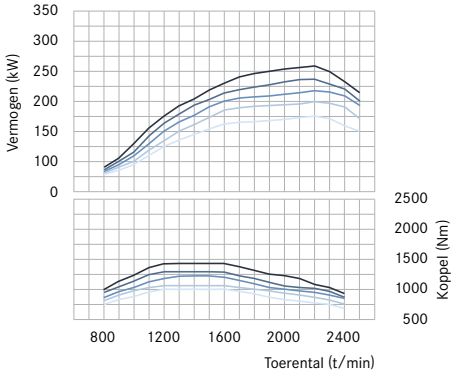

Zescilinder lijnmotor, cilinderinhoud 7,7 liter

kW (pk) bij 2200 t/min	Nm bij 1200–1600 1 t/min
175 (238)	1000
200 (272)	1100
220 (299)	1200
235 (320)	1300
260 (354)	1400

Typenoverzicht Antos bakwagen								
GVW	18	18 (Volumer)[1]	20	25[2]	25 (Volumer)[1]	26	26	33
Asconfiguratie	4x2	4x2	4x2	6x2 ENA	6x2 ENA	6x4	6x2 DNA	6x4
Vering achteras	Lucht	Lucht	Lucht	Lucht	Lucht	Lucht	Lucht	Lucht
Motoren								
OM 936								
175 kW (238 pk)	•	•	•	•	–	•	•	–
200 kW (272 pk)	x	x	x	x	•	x	x	–
220 kW (299 pk)	x	x	x	x	x	x	x	–
235 kW (320 pk)	x	x	x	x	x	x	x	–
260 kW (354 pk)	x	x	x	x	x	x	x	–
OM 470								
240 kW (326 pk)	x	x	x	x	x	x	x	•
265 kW (360 pk)	x	x	x	x	x	x	x	x
290 kW (394 pk)	x	x	x	x	x	x	x	x
315 kW (428 pk)	x	x	x	x	x	x	x	x
335 kW (455 pk)	x	x	x	x	x	x	x	x
OM 471								
310 kW (421 pk)	x	x	x	x	x	x	x	x
330 kW (449 pk)	x	x	x	x	x	x	x	x
350 kW (476 pk)	x	x	x	x	x	x	x	x
375 kW (510 pk)	x	–	x	x	x	x	x	x
390 kW (530 pk)	x	–	x	x	x	x	x	x
OM 473								
380 kW (517 pk)	x	–	x	x	–	x	x	x
425 kW (578 pk)	x	–	x	x	–	x	x	x
460 kW (625 pk)	x	–	x	x	–	x	x	x
Wielbasis								
3700 mm	x[3]	–	x	–	–	x	–	x
4000 mm	x[3]	–	x	x[3]	x	x	x	x
4300 mm	x[3]	–	x	x[3]	x	x	x	x
4600 mm	x[3]	–	x	x[3]	x	x	x	x
4900 mm	x[3]	x	x	x[3]	x	x	x	x
5200 mm	x[3]	–	x	x[3]	x	x	x	x
5500 mm	x[3]	x[5]	x	x[3]	x	x	x	x
5800 mm	x[3]	x[5]	x	x[3]	x	x	x	x
6100 mm	x[3]	–	x	x[3]	–	–	x	–
6400 mm	x[3]	–	x	–	–	–	–	–
6700 mm	x[3]	x	x	–	–	–	–	–
Cabinevarianten								
Korte cabine ClassicSpace tunnel 170 mm	x[4]	x	x	x[4]	x	x	x	x
Korte cabine ClassicSpace tunnel 320 mm[6]	•	•	•	•	•	•	•	•
Halflange cabine ClassicSpace tunnel 170 mm	x[4]	x	x	x[4]	x	x	x	x
Halflange cabine ClassicSpace tunnel 320 mm	x	x	x	x	x	x	x	x
Halflange cabine CompactSpace tunnel 170 mm	x[4]	x	x	x[4]	x	x	x	x
Halflange cabine CompactSpace tunnel 320 mm	x	x	x	x	x	x	x	x

Typenoverzicht Antos trekker								
GVW	18/20[4]	18 (Volumer)[1]	24	25	25	26	26	33
Asconfiguratie	4x2	4x2	6x2/2	6x2 ENA	6x2/2[7] [9]	6x4	6x2 DNA	6x4
Vering achteras	Lucht	Lucht	Lucht	Lucht	Lucht	Lucht	Lucht	Lucht
Motoren								
OM 936								
175 kW (238 pk)	•	•	•	•	•	•	•	–
200 kW (272 pk)	x	x	x	x	x	x	x	–
220 kW (299 pk)	x	x	x	x	x	x	x	–
235 kW (320 pk)	x	x	x	x	x	x	x	–
260 kW (354 pk)	x	x	x	x	x	x	x	–
OM 470								
240 kW (326 pk)	x	x	x	x	x	x	x	•
265 kW (360 pk)	x	x	x	x	x	x	x	x
290 kW (394 pk)	x	x	x	x	x	x	x	x
315 kW (428 pk)	x	x	x	x	x	x	x	x
335 kW (455 pk)	x	x	x	x	x	x	x	x
OM 471								
310 kW (421 pk)	x	x	x	x	x	x	x	x
330 kW (449 pk)	x	x	x	x	x	x	x	x
350 kW (476 pk)	x	x	x	x	x	x	x	x
375 kW (510 pk)	x	–	x	x	x	x	x	x
390 kW (530 pk)	x	–	x	x	x	x	x	x
OM 473								
380 kW (517 pk)	x	–	x	x	x	x	x	x
425 kW (578 pk)	x	–	x	x	x	x	x	x
460 kW (625 pk)	x	–	x	x	x	x	x	x
Wielbasis								
2650 mm	–	–	–	–	x[7]	–	–	–
2990 mm	–	–	x[7]	–	–	–	–	–
3250 mm	–	–	–	x	–	x	x	x
3400 mm	–	–	–	x	–	x	x	x
3550 mm	x[7]	–	–	x	–	x	x	x
3700 mm	x[7]	x[8]	–	–	–	–	–	–
3850 mm	x[7]	–	–	–	–	–	–	–
4000 mm	x[7]	–	–	–	–	x	–	x
Cabinevarianten								
Korte cabine ClassicSpace tunnel 170 mm	x[4]	x	x[4]	x	x[4]	x	x	x
Korte cabine ClassicSpace tunnel 320 mm[6]	•	•	•	•	•	•	•	•
Halflange cabine ClassicSpace tunnel 170 mm	x[4]	x	x[4]	x	x[4]	x	x	x
Halflange cabine ClassicSpace tunnel 320 mm	x	x	x	x	x	x	x	x
Halflange cabine CompactSpace tunnel 170 mm	x[4]	x	x[4]	x	x[4]	x	x	x
Halflange cabine CompactSpace tunnel 320 mm	x	–	x	x	x	x	x	x

• Standaard x Als optie leverbaar – Niet leverbaar [1] Ook luchtvering op vooras. [2] Ook als 6x2/4 met wielbases van 3550–4150 mm. [3] Ook als Antos Loader van **175 kW** (238 pk) tot **315 kW** (428 pk)
[4] Niet voor Antos Loader. [5] Ook als LowLiner (autotransporter) van **240 kW** (326 pk) tot **335 kW** (455 pk). Grotere opzethoogte bij modellen van **310 kW** (421 pk) tot **350 kW** (476 pk) (OM 471) [6] Standaard bij OM 936 en OM 470, vanaf OM 471 is korte cabine ClassicSpace tunnel 170 mm standaard. [7] Ook als Antos Loader van **235 kW** (320 pk) tot **315 kW** (428 pk). [8] Tot **350 kW** (476 pk). [9] Ook als 6x2/4 (Niet als Antos Loader).

S MB 2540

Uitgebreide oplossingen voor efficiënter transport.

Voor een uiterst lage kilometerkostprijs en meer winst zijn zuinige, betrouwbare voertuigen alleen niet meer voldoende. Veilig aankomen is eveneens doorslaggevend voor een hoge efficiëntie. Daarnaast leveren ook services die de inzetbaarheid van het voertuig verhogen een bijdrage. Vanaf dag één.

Hoge efficiëntie van het transport. Er valt natuurlijk het een en ander te doen om het gebruik van een truck nog rendabeler te maken. Zo draagt Mercedes-Benz door de verlaging van voertuigspecifieke kosten als aanschaf, verbruik, onderhoud en reparatie bij aan een nog betere benutting van de mogelijkheden van uw truck, bijvoorbeeld door innovatieve voertuigtechniek en perfect op de individuele behoeften afgestemde services. Hierna vindt u een gedetailleerd overzicht van de middelen waarmee u de voertuigspecifieke kosten verder omlaag kunt brengen. En het rendement omhoog. Ook op de kosten die met de inzet te maken hebben, kunt u besparen. Zo kunt u met de MercedesServiceCard onder andere bij tolwegen tijd en geld besparen. Bovendien maakt FleetBoard een geoptimaliseerde voertuigbezetting mogelijk en draagt het systeem bij aan een verlaging van de personeels- en administratiekosten. Overtuig uzelf.

Hoge efficiëntie. Dankzij de combinatie van efficiënte, betrouwbare voertuigtechniek, toonaangevende veiligheidstechnologieën en services kan de kilometerkostprijs worden verlaagd, en de winst dus worden verhoogd.

Uiterst lage kilometerkostprijs.

Meer rendement vanaf het begin en tijdens de gehele gebruiksduur. Dankzij voertuigen met innovatieve techniek en diensten die u al bij de aanschaf kunt uitkiezen – en die zich vanaf dag één terugbetalen. Omdat ze perfect op de eisen van het distributietransport zijn afgestemd. De beste investering is namelijk de juiste investering. De investering die precies bij u past.

Distributiemodellen. Een goede investering moet aan al uw eisen voldoen. Zoals de Atego in het lichte en de Antos in het zware distributietransport. Met hun innovatieve voertuigtechniek en hoge opbouwvriendelijkheid bieden deze trucks dé kenmerken om bijzonder rendabel onderweg te zijn. Dat begint al bij de zuinige Euro VI-motoren, die voor de Atego van **115 kW** (156 pk) tot **220 kW** (299 pk) leverbaar zijn, en voor de Antos van **175 kW** (238 pk) tot **460 kW** (625 pk). En het gaat verder met de fijn afgestemde aandrijflijnconfiguraties en uitgekiende aerodynamica. Voor de inzet in branches waar laadvermogen of volume vooropstaan, bieden we de Antos Loader en Antos Volumer aan. Meer hierover op pagina 38–41.

Branche-informatiecentrum (BIC). In het branche-informatiecentrum in Wörth staan permanent zo'n 180 trucks met volledig opgebouwde carrosserieën van meer dan zeventig verschillende fabrikanten. Met al deze voertuigen kunnen onder realistische omstandigheden proefritten worden gemaakt en demonstraties, tests en vergelijkingen worden uitgevoerd. Zo vindt u snel en gemakkelijk de optimale transportoplossing. En ook voor branche-evenementen met chauffeurservaringen kunt u hier terecht.

Mercedes-Benz Custom Tailored Trucks (CTT). Ombouwoplossingen op maat. Met Mercedes-Benz Custom Tailored Trucks wordt het brede assortiment trucks verder uitgebreid en worden uw speciale wensen vervuld in beproefde Mercedes-Benz kwaliteit: van het uitgebreide advies over de omvang van de ombouw via de constructie, simulatie en tests tot de uiteindelijke aflevering krijgt u alles uit één hand. Samen met geselecteerde partners realiseert CTT individuele klantwensen, zoals complexe ombouw van assen, modificaties aan het chassis voor speciale opbouwen of het omzetten van componenten. Kortom, bij Mercedes-Benz Custom Tailored Trucks krijgt u exact die oplossing die u voor uw inzet nodig hebt.

De voordelen op een rij.

- **Op de inzet afgestemde modellen voor het lichte en zware distributietransport**
- **Compleet Euro VI-motorenprogramma. Atego: twee cilinderinhoudsklassen, zeven vermogensklassen van 115 kW (156 pk) tot 220 kW (299 pk) Antos: vier cilinderinhoudsklassen, achttien vermogensklassen van 175 kW (238 pk) tot 460 kW (625 pk)**
- **Branchespecifieke voertuigconcepten Antos Loader en Antos Volumer**
- **Branche-informatiecentrum in Wörth met circa 180 op de praktijk gerichte brancheoplossingen om te bekijken, te testen, te vergelijken en uit te proberen. Ook voor branche-evenementen en chauffeurservaringen**
- **Mercedes-Benz Custom Tailored Trucks voor ombouwoplossingen op maat**

Een laag verbruik is vooral een kwestie van techniek. Hetzelfde geldt voor de rijstijl.

Met de Antos en Atego krijgt u de beschikking over trucks met een indrukwekkend laag brandstofverbruik. Bovendien kunnen de brandstofkosten verder worden verlaagd door het samenspel van voertuigtechniek en bijvoorbeeld onze chauffeurstrainingen. Want een goede truck wordt nog beter door een goede chauffeur.

Brandstofbesparende motoren. Om ervoor te zorgen dat u in het distributietransport efficiënt en zuinig onderweg bent, verbruiken de vier- en zescilinder lijnmotoren van de Atego in vergelijking tot de voorgangers tot 5 %[1)] minder brandstof. Bij de Antos zorgt onder andere het X-Pulse Common-Rail brandstofinspuitsysteem[2)] ervoor dat u efficiënt en zuinig onderweg bent. Aan het lagere brandstofverbruik wordt tevens bijgedragen door de AdBlue®-verstuivers, waarbij geen gebruik wordt gemaakt van perslucht, en de gekoelde uitlaatgasrecirculatie. Alles bij elkaar genomen, zijn dit optimale voorwaarden om in distributietransport zuinig onderweg te zijn. En een lager verbruik betekent ook een aanzienlijk lagere CO_2-emissie en een gereduceerde uitstoot van roetdeeltjes en stikstofoxiden.

Motorrem, extra capaciteit[3)]. Voor nog meer veiligheid is de drietraps, slijtagevrije motorrem met een remvermogen[4)] tot **475 kW** leverbaar.

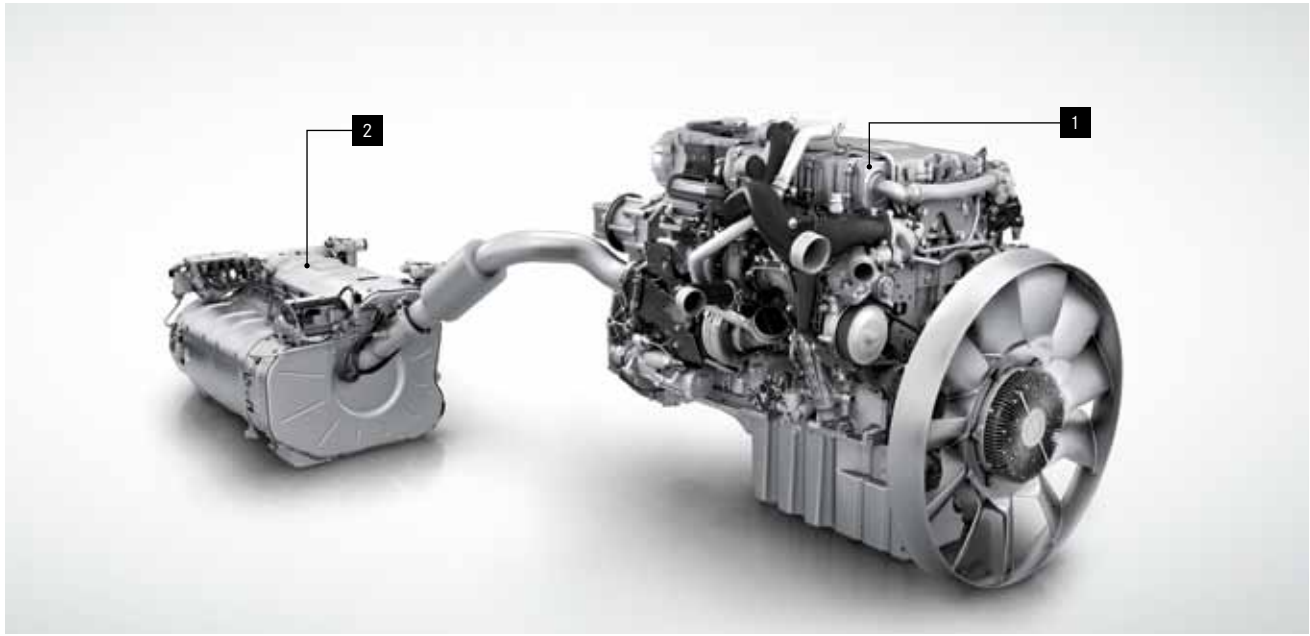

Euro VI-uitlaatgastechnologie Antos. 1. Door de gekoelde uitlaatgastechnologie ontstaat bij de verbranding minder stikstofoxide. 2. Het uitlaatgasreinigingssysteem van de Euro VI-motoren is bovendien voorzien van een uiterst efficiënt dieselpartikelfilter. AdBlue® wordt zonder gebruik van perslucht in de stroom uitlaatgassen gespoten. Met behulp van de SCR-katalysator wordt de stikstofoxide volledig omgezet in water en stikstof.

Assen, transmissies, nevenverbruikers. De diverse, op de inzet afgestemde achterasoverbrengingen en transmissies dragen bij aan een laag verbruik. Bovendien ondersteunen korte schakeltijden en de rijprogramma's 'economy' en 'fleet'[5] een zuinige rijstijl. En zuinige nevenverbruikers als de belastingsafhankelijke luchtcompressor en de stuurbekrachtigingspomp zorgen eveneens voor een lager verbruik.

Lage lucht- en rolweerstand. Voor minder luchtweerstand is het design van de Atego en Antos tot in het kleinste detail geoptimaliseerd. Van de bumpers en het hoekplaatwerk tot en met het dak – alles draagt bij aan een lage luchtweerstand, waardoor minder brandstof wordt verbruikt. Daarnaast zorgen aerodynamisch gevormde aanbouwdelen[3] voor een lager verbruik. Naast de bandenspanningscontrole[3] verlagen supersingle banden[6] voor de aangedreven as de rolweerstand en daarmee het verbruik.

Nieuw: tweede Euro VI-motorengeneratie OM 470 en OM 471. De volledig nieuw opgebouwde 10,7 en 12,8 liter motoren in vijf vermogensklassen zijn uitermate zuinig. Naast het doorontwikkelde X-Pulse Common-Rail brandstofinspuitingssysteem met een inspuitdruk tot 2700 bar, de asymmetrische turbo en de geoptimaliseerde uitlaatgasrecirculatie dragen ook een nieuwe zuigergeometrie en de verbeterde koeling bij aan een verlaging van het brandstofverbruik. Daarnaast maakt het aanzienlijk verhoogde koppel het gebruik van een grotere achterasoverbrengingsverhouding mogelijk, die samen met Predictive Powertrain Control[5] ook aan een lager verbruik bijdraagt. In combinatie met de geoptimaliseerde aandrijflijn en nevenverbruikers kan in vergelijking met de voorganger een brandstofbesparing tot 3 % worden bereikt.

Uitgekiende aerodynamica. Bij de constructie van de Antos is elk afzonderlijk onderdeel uitvoerig getest. In de windtunnel en tijdens vele miljoenen testkilometers – voor een uiterst geringe luchtweerstand en een laag verbruik.

Bandenspanningscontrole[3] [5]. Met de draadloze bandenspanningscontrole wordt de bandenspanning van alle banden continu in de gaten gehouden. Bovendien geeft het systeem de normdruk aan die bij de banden- en buitentemperatuur hoort.

De voordelen op een rij.

- **Lager verbruik dankzij: zuinige, efficiënte motoren, korte schakeltijden en brandstofbesparende rijprogramma's 'economy' en 'fleet'[5]**
- **Op de inzet afgestemde achterasoverbrengingen en transmissies**
- **Nevenverbruikers met een lager brandstofverbruik**
- **Uitgekiende aerodynamica**
- **Bandenspanningscontrole[3]**

[1] Bij stadsritten valt de brandstofbesparing iets lager uit dan bij ritten op provinciale en snelwegen.
[2] Bij de motor OM 936 is X-Pulse niet leverbaar.
[3] Optie.
[4] Afhankelijk van de motoruitvoering.
[5] Alleen bij Antos.
[6] Optie, alleen bij Antos 4x2-modellen.
[7] Standaard in combinatie met secundaire watergekoelde retarder.

Predictive Powertrain Control: kent uw route. En bespaart daarmee nog eens tot 5 % diesel.

Met Predictive Powertrain Control bent u nog rendabeler onderweg. Omdat het systeem de route al kent voordat u deze rijdt. Daardoor kan er in West- en Oost-Europa op snelwegen en provinciale wegen die door Predictive Powertrain Control worden afgedekt, tot 5 % op brandstof worden bespaard.

Predictive Powertrain Control[1) 2)]. Het systeem integreert een op de topografie afgestemde rijstijl in de automatische transmissie, waarmee in combinatie met een nauwkeurig afgestemde schakelstrategie een brandstofbesparing tot 5 % mogelijk is. Aan de hand van een satellietondersteund plaatsbepalingssysteem en 3D-wegenkaart herkent Predictive Powertrain Control (PPC) het verloop van de weg en of er heuvel op of heuvel af gereden gaat worden. Op basis van de gegevens worden de schakelmomenten, schakelsprongen en snelheid van de cruisecontrol geoptimaliseerd. De kinetische energie van het voertuig wordt zo goed mogelijk gebruikt om te voorkomen dat er onnodig gas gegeven, geschakeld of geremd wordt. PPC kent ongeveer 295 000 kilometer (95 %) van de Europese snelwegen en kan bij een snelheid tussen 25 en 90 km/h worden gebruikt.

Op de topografie afgestemde rijstijl. PPC maakt gebruik van digitale 3D-wegenkaarten en GPS-gegevens om een elektronische horizon te genereren die het systeem in staat stelt om te anticiperen op de schakelmomenten, de versnellingskeuze en de ingestelde snelheid voor de cruisecontrol. Op deze manier kan een aan de topografie aangepaste rijstijl in de automatisering worden geïntegreerd die zelfs door ervaren chauffeurs moeilijk te realiseren valt, en waarmee bovendien tot 5 % op brandstof kan worden bespaard.

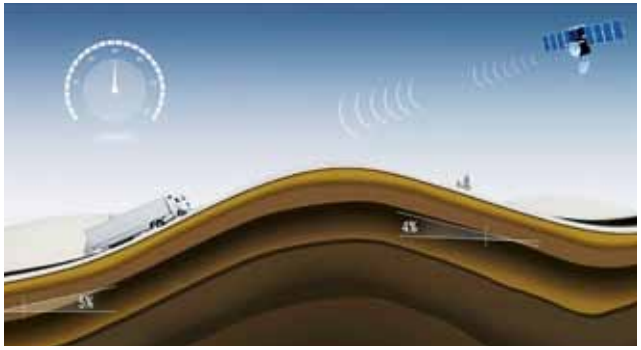

Rijsituatie: steile helling. Om te voorkomen dat er op de helling moet worden geschakeld, schakelt PPC, indien nodig, tijdig terug en/of wordt de snelheid verhoogd binnen de ingestelde bovengrens. Bovendien zorgt PPC voor een geoptimaliseerde schakelvolgorde, waarbij bijvoorbeeld minder hoeft te worden geschakeld door met grotere sprongen te schakelen.

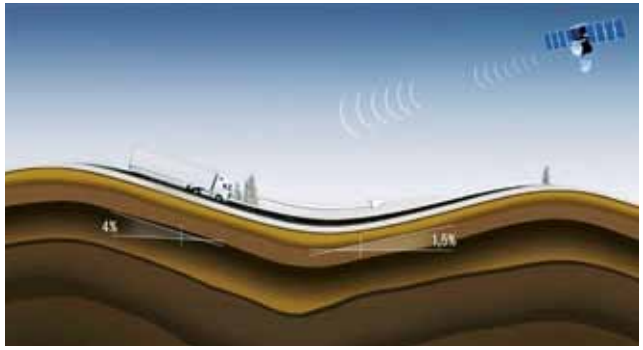

Rijsituatie: afdaling. Waarom accelereren als rollen voldoende is? De kinetische energie van het voertuig wordt continu berekend én gebruikt. Met andere woorden: wanneer deze voldoende is om de ingestelde cruisecontrolsnelheid vlot te bereiken tijdens een afdaling, wordt EcoRoll ingezet.

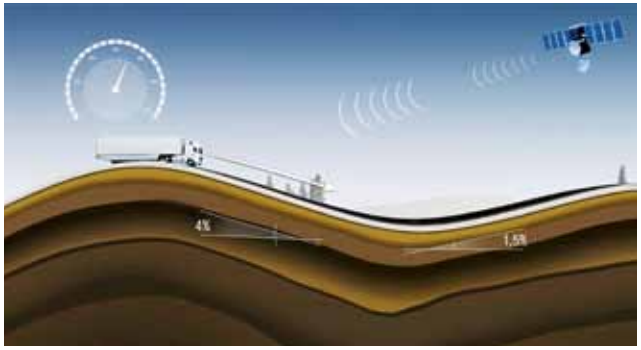

Rijsituatie: heuveltop. Het principe: rollend de heuveltop over om remmen op de afdaling te voorkomen. De kinetische energie wordt berekend en gebruikt om precies op het juiste moment gas terug te nemen vóór de top van de heuvel, die bereikt wordt binnen de gestelde snelheidsgrenzen.

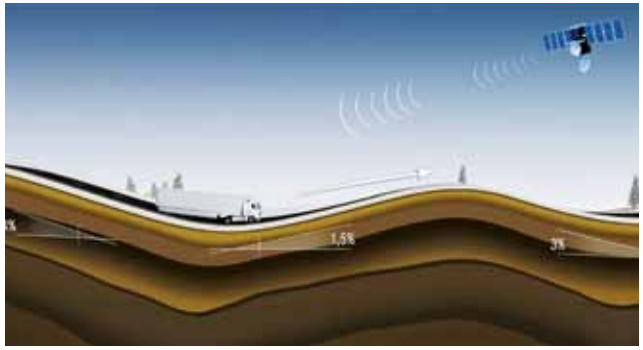

Rijsituatie: EcoRoll. Door een uiterst precieze activering kan PPC de EcoRoll-fasen optimaal instellen: zo levert EcoRoll niet alleen besparingen op vrijwel vlakke trajecten op, maar ook bij hellingen. Daarnaast kunnen bijvoorbeeld bij afdalingen EcoRoll-fasen van minder dan 10 seconden worden vermeden.

De voordelen op een rij.

- **Predictive Powertrain Control[1) 2)]: tot 5 % minder brandstofverbruik dankzij een aan de topografie aangepaste rijstijl**
- **Herkenning van onder andere hellingen en afdalingen op de route**
- **Optimalisatie van schakelmomenten, versnellingskeuze en ingestelde snelheid voor de cruisecontrol**
- **Optimale benutting van het systeem dankzij een aan te passen boven- en ondergrens**
- **Beschikbaar op 95 % van de Europese hoofdwegen die door PPC worden afgedekt**

[1)] Optie.

[2)] Alleen bij Antos.

FleetBoard:
meer efficiëntie door meer transparantie.

FleetBoard biedt individuele telematicaoplossingen voor transportbedrijven. Het slim verbinden van chauffeur, wagenpark en opdracht levert waardevolle informatie op. Dit helpt u uw kosten te verlagen en tegelijkertijd de productiviteit te verhogen.

FleetBoard[1)]**.** Dit is een telematica-ondersteunde webservice die voor modern Voertuig-, Transport- en Timemanagement zorgt en waarmee het rendement van het wagenpark op diverse manieren kan worden verhoogd. De basis hiervoor vormt de optionele hardware FleetBoard TiiRec, waarvoor bij de Antos standaard een voorbereiding is gemonteerd.

FleetBoard Voertuigmanagement[1)]**.** Met behulp van FleetBoard Voertuigmanagement kunnen de brandstofkosten worden verlaagd en kan de slijtage worden verminderd, zijn langere onderhoudsintervallen tot 150 000 km mogelijk en staat uw voertuig minder stil.

FleetBoard Transportmanagement[1)]**.** Voor meer efficiëntie in de logistieke processen is FleetBoard Transportmanagement beschikbaar. Dit systeem kan flexibel in uw eigen order-, voorraadbeheer- of ERP-systeem worden geïntegreerd. Hierbij ondersteunt de DispoPilot.guide een efficiënte communicatie, transparante processen en gemakkelijke gegevensuitwisseling tussen de chauffeur en de planning.

Meer efficiëntie. Met de nieuwe DispoPilot.app[2)] kunnen nu ook onderaannemers snel en eenvoudig in het transportproces worden opgenomen.

FleetBoard Timemanagement[1]. Met FleetBoard Timemanagement houdt u overzicht over de rij- en rusttijden van uw chauffeurs – voor een optimale planning van de inzet en ritten. Bovendien voldoet u zo automatisch aan alle wettelijke voorschriften met betrekking tot de archivering van de rij- en rusttijden van uw chauffeurs. Daarmee bespaart u niet alleen geld maar worden ook de administratieve handelingen voor de rij- en rusttijden aanzienlijk vereenvoudigd.

FleetBoard Fleet.app. Met de FleetBoard Fleet.app[3] voor de iPhone®, iPad® en Android-toestellen hebt u altijd en overal informatie bij de hand over het verloop van routes en weet u of er tussentijds maatregelen moeten worden genomen, bijvoorbeeld bij pech onderweg.

FleetBoard DispoPilot.app[2]. Met de nieuwe app voor Android kunnen logistieke processen en capaciteiten flexibel en dynamisch worden ingedeeld, bijvoorbeeld door onderaannemers in de transportprocessen op te nemen.

FleetBoard Driver.app[2]. Met de app voor Android kan de chauffeur rechtstreeks toegang tot de eigen gegevens uit de services van de FleetBoard inzetanalyse en FleetBoard Timemanagement krijgen. Zo hebben de chauffeurs overzicht over hun rijstijl en hun actuele rij- en rusttijden. De Fitness Coach- en Messenger-functies bieden veel mogelijkheden om pauzes en vrije tijd door te brengen.

Meer informatie. Voor meer voordelen van FleetBoard kunt u terecht op www.fleetboard.nl of direct bij uw FleetBoard Key Account Manager of Mercedes-Benz dealer.

Voorbereiding voor FleetBoard TiiRec. De Antos beschikt af fabriek over de voorbereiding voor de boordcomputer FleetBoard TiiRec[1] die de basis vormt voor het gebruik van de FleetBoard diensten en de verschillende efficiëntieverhogende Mercedes-Benz services.

DispoPilot.guide[1]. Gemakkelijk en snel naar de bestemming: nadat de ordergegevens zijn doorgegeven, kunnen bijvoorbeeld het laad- of losadres door het geïntegreerde navigatiesysteem worden overgenomen.

[1] Optie.
[2] Gratis in de Google Play™ Store te verkrijgen.
[3] Gratis in de App Store en Google Play™ Store te verkrijgen.

FleetBoard inzetanalyse[1]. De FleetBoard inzetanalyse draagt bij aan een verbruiks- en slijtageverlagende rijstijl. Het telematicasysteem verzamelt technische gegevens van de truck en analyseert deze vervolgens. Bovendien wordt aangegeven hoe intensief het systeem Predictive Powertrain Control[2] wordt gebruikt. Op basis van deze gegevens wordt aan het rijgedrag van de chauffeur een cijfer toegekend. Aan de hand van deze objectieve beoordeling kan de chauffeur vervolgens worden bijgestuurd door middel van een chauffeurstraining. Daarnaast zorgt de FleetBoard inzetanalyse er samen met het FleetBoard EcoSupport[3] ook voor dat de chauffeur de verbruiksverlagende rijstijl die hem in de Mercedes-Benz EcoTraining is bijgebracht, in de praktijk blijft toepassen. Al met al kan zo een brandstofbesparing tot 10% worden bereikt.

FleetBoard EcoSupport[3]. Het systeem ondersteunt de chauffeur bij een brandstofbesparende rijstijl. Hiervoor geeft het systeem de chauffeur tijdens het rijden aanwijzingen om zijn rijstijl verder te verbeteren en het verbruik te optimaliseren.

EcoTraining[1]. Bij de Mercedes-Benz EcoTraining wordt een rijstijl aangeleerd waarmee u het technisch potentieel van uw truck nog beter leert te benutten. Zodat er tot 10% op de brandstof kan worden bespaard.

FleetBoard Drivers' League. Een wedstrijd waarbij de chauffeurs hun bekwaamheid kunnen tonen. Zo wordt brandstofbesparing leuk gemaakt en dubbel beloond. Uw chauffeurs kunnen fraaie prijzen winnen en uiteindelijk uw kosten verlagen. Voor meer informatie en aanmelding kunt u terecht op: www.driversleague.com

MercedesServiceCard. Met de gratis MercedesServiceCard kunt u in heel Europa bij meer dan 37000 tankstations van het UTA-netwerk tanken, tegen aantrekkelijke voorwaarden en zonder contant geld op zak. Gebruikers van de MercedesServiceCard kunnen ook van individueel advies voor optimalisatie van de tankkosten profiteren. Hiervoor krijgt u online informatie over de goedkoopste tankstations in Duitsland (prijzen in realtime). Ook kunnen de daadwerkelijke tankkosten vanuit uiteenlopende oogpunten met de normkosten worden vergeleken. In combinatie met de rittenregistratie van FleetBoard kan bovendien worden gecontroleerd of de tankbeurten plausibel zijn.

[1] Optie.
[2] Alleen bij Antos.
[3] Onafhankelijk van het telematicasysteem FleetBoard.
[4] Gratis in de App Store en Google Play™ Store te verkrijgen.
[5] Gratis in de Google Play™ Store te verkrijgen.

De voordelen op een rij.

- **Voorbereiding voor FleetBoard standaard bij de Antos en optioneel voor de Atego**
- **FleetBoard[1] – FleetBoard boordcomputer TiiRec[1]**
- **FleetBoard Voertuigmanagement[1] voor efficiënte logistieke processen**
- **FleetBoard Transportmanagement[1] voor efficiënte logistieke processen**
- **FleetBoard Timemanagement[1] voor een optimale inzet- en ritplanning en om snel en eenvoudig te kunnen voldoen aan alle wettelijke voorschriften en minder administratieve handelingen te hoeven uitvoeren**
- **FleetBoard Fleet.app[4] voor mobiele toegang tot de fleet**
- **FleetBoard DispoPilot.app[5] voor de flexibele indeling van transportcapaciteiten**
- **FleetBoard Driver.app[5] voor chauffeurs**
- **Daarnaast: tot 10 % lager brandstofverbruik dankzij FleetBoard inzetanalyse[1] en FleetBoard EcoSupport[3]**
- **FleetBoard Drivers' League als extra motivatie voor zuinig rijden**
- **MercedesServiceCard voor optimalisatie van de tankkosten**

Mercedes-Benz CharterWay – leasen met een persoonlijke touch.

Kopen? Leasen? Waar u ook voor kiest – Mercedes-Benz CharterWay biedt totaaloplossingen voor de aanschaf, mobiliteit en administratieve ondersteuning. En aantrekkelijke lease-, financierings- en verzekeringsproducten die precies aansluiten bij uw wensen.

Leasen en financieren. Het leasen of financieren van bedrijfswagens heeft veel voordelen. U wordt niet geconfronteerd met een grote investering ineens, dus is er geen directe aantasting van uw liquiditeit. Leasen voorziet bovendien in een heldere kostenbegroting met transparante maandlasten, die goed te budgetteren zijn. Het resultaat is een kilometerkostprijs die optimaal is afgestemd op uw bedrijfssituatie. Bij Mercedes-Benz CharterWay kunt u een leaseovereenkomst of financiering afsluiten die precies aansluit bij uw zakelijke wensen. Er zijn twee leasevormen, de Financiële Lease en de Operationele Lease. Beide kunnen uitgebreid worden met één of meer servicecomponenten.

Servicecomponenten. U kunt uw financiële of operationele leaseovereenkomst bij Mercedes-Benz CharterWay uitbreiden met één of meer van onze servicecomponenten: Reparatie en onderhoud, Verzekering, Brandstofpas, Houderschapsbelasting en Vervanging van banden.

Verzekering. Hebt u een Mercedes-Benz bedrijfswagen zonder leaseovereenkomst, dan kunt u die bij Mercedes-Benz CharterWay verzekeren. Een betrouwbare en concurrerende verzekering, die u bij uw eigen dealer afsluit. Dat is wel zo makkelijk: bij schade wordt alles op dezelfde plek afgehandeld.

Reparatie en onderhoud. Mercedes-Benz CharterWay biedt ook een Reparatie- en onderhoudsovereenkomst aan voor klanten zonder leaseovereenkomst. Als u deze overeenkomst afsluit, blijft uw wagen altijd in perfecte conditie.

Mercedes-Benz Verlengde Garantie Aandrijflijn. De Verlengde Garantie Aandrijflijn is een aantrekkelijk verzekeringsproduct voor de periode na afloop van de fabrieksgarantie en specifiek voor eventuele reparaties van de aandrijflijn. De dekking is op hoofdlijnen gelijk aan de aandrijflijn fabrieksgarantie. Tijdens de fabrieksgarantie kunt u de Verlengde Garantie Aandrijflijn afsluiten voor 12, 24 of 36 maanden. Op www.mercedes-benz.nl/vga staan de actuele premies.

De voordelen op een rij.

- **Volledig mobiliteitsconcept voor wagen en wagenpark. Meer hierover op pag 68/69**
- **Betrouwbare en concurrerende verzekeringen**
- **Flexibele, op de behoefte van de klant afgestemde reparatie- en onderhoudsproducten**
- **Lease- en financieringsproducten tegen een gunstig tarief**
- **Leaseovereenkomst uit te breiden met servicecomponenten: Reparatie en onderhoud, Verzekering, Brandstofpas, Houderschapsbelasting en Vervanging van banden**
- **Verlengde Garantie Aandrijflijn voor de periode na afloop van de fabrieksgarantie**

Lagere kosten, hogere efficiëntie. Ook bij de service.

Een truck verdient alleen geld als hij rijdt. Daarom doen we er alles aan om de kosten voor reparatie en onderhoud zo laag mogelijk te houden en de beschikbaarheid van het voertuig te optimaliseren, zoals met uitstekende werkplaatsservice, CharterWay Reparatie- en onderhoudsovereenkomst, Mercedes-Benz Truckonderhoudsmanagement, Mercedes-Benz Service24h met Telediagnose en de MercedesServiceCard.

Hoog rendement. Bij de Atego en Antos is er vanaf het begin op gelet dat de kosten bijzonder laag blijven, zowel bij de dagelijkse inzet als bij het onderhoud en de reparatie. Bovendien maken de servicecontracten van CharterWay verdere kostenbesparingen mogelijk.

Reparatievriendelijk. De introductie van de nieuwe emissienorm Euro VI gaat gepaard met aanzienlijke extra technische voorzieningen. Dat onze trucks toch net zo voordelig kunnen worden gerepareerd en onderhouden als vergelijkbare voorgangers, heeft vele oorzaken. Zo is er bijvoorbeeld bij de constructie al op gelet dat alle onderdelen niet alleen uitzonderlijk robuust zijn, maar als de nood aan de man komt ook uiterst snel en voordelig kunnen worden vervangen of gerepareerd. Voor minder kosten en meer efficiëntie.

Mercedes-Benz originele ruilonderdelen. Als efficiënt en milieuvriendelijk alternatief biedt het omvangrijke aanbod ruilonderdelen de bekende hoge Mercedes-Benz kwaliteit en beproefde zekerheid tegen aantrekkelijke prijzen. Bovendien zijn ruilonderdelen gemiddeld 35% goedkoper – met dezelfde garantie als op een nieuw onderdeel.

Pakketten met vaste prijzen. Met onze pakketten met vaste prijzen weet u vooraf precies welke kosten gemaakt gaan worden en hoe lang de reparatie- of onderhoudswerkzaamheden gaan duren. Dat biedt u zekerheid bij de planning van kosten en inzetbaarheid.

Mercedes-Benz originele onderdelen. Hoge kwaliteit tegen een gunstige prijs als basis voor waardebehoud en rendement. Het uitgebreide assortiment onderdelen, de efficiënte logistiek en de snelle beschikbaarheid doen de rest.

CharterWay Reparatie- en Onderhoudsovereenkomst. Voor servicekosten die op maandbasis kunnen worden gepland, en voor optimale inzet van het wagenpark biedt Mercedes-Benz CharterWay op maat gesneden oplossingen aan. Het full-servicecontract wordt ondanks de hogere complexiteit van Euro VI op hetzelfde prijsniveau aangeboden als voor voertuigen met Euro V. Eventueel kan de Reparatie- en onderhoudsovereenkomst ook worden opgenomen in uw lease- of financieringscontract. Als u ervoor kiest uw Reparatie- en onderhoudsovereenkomst aan uw lease- of financieringscontract te koppelen, ontvangt u maandelijks één factuur. Dat scheelt weer in de administratieve afhandeling.

MercedesServiceCard. Met de gratis MercedesServiceCard is een snellere administratieve afhandeling van de Service24h bij pech mogelijk. Bovendien worden met de kaart bij pech in het buitenland geen afhandelingskosten door Service24h in rekening gebracht. Vanzelfsprekend kunt u met de Mercedes-ServiceCard ook rekeningen voor reparatiewerkzaamheden, onderdelen en werkplaatsdiensten door Mercedes-Benz werkplaatsen voldoen, in heel Europa en zonder contant geld op zak te hoeven hebben.

De voordelen op een rij.

- **Reparatievriendelijke constructie voor lage reparatie- en onderhoudskosten**
- **Mercedes-Benz originele onderdelen voor een hoge betrouwbaarheid en waardebehoud en originele ruilonderdelen als voordelig alternatief**
- **Pakketten met vaste prijzen voor de belangrijkste onderhouds- en reparatiewerkzaamheden met Mercedes-Benz originele onderdelen**
- **CharterWay Reparatie- en onderhoudsovereenkomst voor planbare servicekosten en een optimaal inzetbaar wagenpark**
- **MercedesServiceCard voor de snelle administratieve afhandeling van Service24h**

Hoe hoger de restwaarde, des te hoger de efficiëntie. Zo simpel is het.

Met de aanschaf van één van onze trucks bent u gedurende de gehele gebruiksduur bijzonder rendabel onderweg. Bovendien legt u met de te verwachten hoge restwaarde alvast het fundament voor de toekomst. Want een goede truck is een investering in de volgende truck.

Restwaarde. Met onze trucks staan voertuigen ter beschikking die dankzij hun innovatieve voertuigtechniek en perfect op de inzet afgestemde voertuigconfiguraties voor een hoge restwaarde garant staan. Dat is voor iedere ondernemer een belangrijk aspect. Want bij een hogere restwaarde van uw oude truck hebt u minder geld nodig voor de aanschaf van een nieuwe.

TruckStore. Uw partner voor gebruikte bedrijfswagens van Mercedes-Benz verkoopt of koopt uw truck, onafhankelijk van het merk. Naast een uitgebreide keuze aan voertuigen biedt TruckStore bijvoorbeeld ook voor een groot aantal voertuigen een garantie van twaalf maanden op de volledige aandrijflijn, die in de hele EU geldig is. TruckStore kan ook de restwaarde van uw truck garanderen en deze aan het einde van de gebruiksduur van u terugkopen.

TruckStore terugkoopregeling. Om ervoor te zorgen dat u van tevoren weet op welk bedrag u kunt rekenen bij terugkoop, kan als optie de terugkoopwaarde met behulp van de terugkoopregeling[1)] van TruckStore worden gegarandeerd. Zo bent u alvast voorbereid op de volgende truck. Want een goede truck is alvast een investering in de volgende truck.

TruckStore garantie. Een gebruikte bedrijfswagen van TruckStore kunt u altijd vertrouwen – want TruckStore biedt voor veel bedrijfswagens een garantie van twaalf maanden op de volledige aandrijflijn, geldig in de hele EU en onafhankelijk van het merk. Hierdoor loopt u een minimaal risico bij onverwachte schade en wordt de schade snel, eenvoudig en zonder administratieve rompslomp afgehandeld. Zo kunt u zo snel mogelijk weer verder.

TruckStore lease en financiering. Profiteer van een overtuigend aanbod diensten en eersteklas advies: het uitgebreide aanbod financiële diensten van TruckStore maakt de keuze voor een gebruikte bedrijfswagen nog eenvoudiger. U kunt kiezen uit klassieke financierings- en leasemodellen en talrijke individuele uitvoeringen om zo niet met een directe grote investering te worden geconfronteerd.

[1)] Optie.

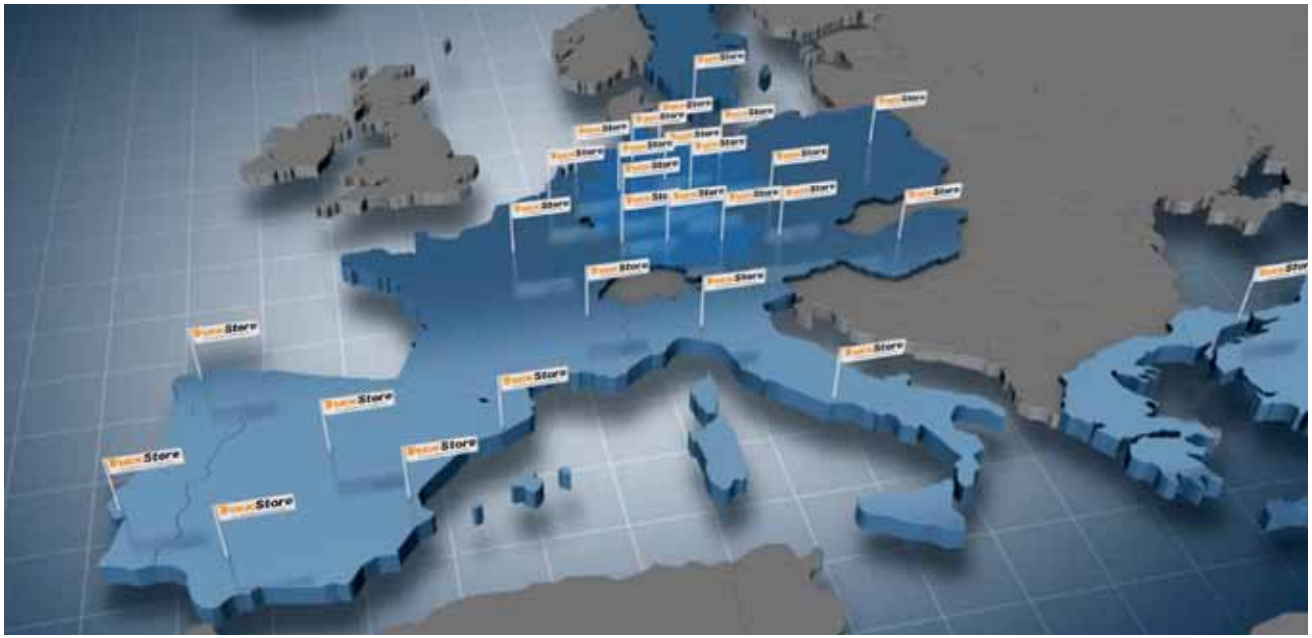

De voordelen op een rij.

- **TruckStore voor de aan- en verkoop van gebruikte bedrijfswagens van alle merken, leeftijden en uitvoeringen**
- **Gegarandeerde restwaarde met de TruckStore terugkoopregeling[1)] meteen al bij de aanschaf**
- **Meer zekerheid voor de toekomst**
- **Geen onzekerheid over de inruilwaarde aan het einde van het contract**
- **Uitgebreide service als lease, financiering en TruckStore garantie voor de EU**

Een uiterst hoge veiligheid.

Veilig aankomen – dankzij assistentie- en veiligheidssystemen die de chauffeur actief ondersteunen, het voertuig en de lading ontzien en zo bijdragen aan meer rendement in het internationaal transport. Elke rit weer.

Veiligheidsuitrusting. Bij Mercedes-Benz zorgen vele veiligheids- en assistentiesystemen ervoor dat risico's worden verminderd en de chauffeur werk uit handen wordt genomen. Naast het elektronisch remsysteem met ABS, ASR, Brake Assist en de rolsper zorgen ook de stabiliteitsregeling, de spoorassistent, de attentie-assistent[1) 2)] en het dagrijlicht voor meer veiligheid. Systemen als de regen- en lichtsensor[3)], de bijrijdersspiegel met rangeerfunctie[1) 3)], de automatische afstandsregeling[1) 3)], de overhelregeling[1) 4)], de bandenspanningscontrole[1) 3)] en de motorrem met een remvermogen tot **350 kW**[3)] bieden de chauffeur nog meer ondersteuning.

Secundaire watergekoelde retarder[1) 3) 5)]. De secundaire watergekoelde retarder is slijtage- en onderhoudsvrij. De retarder zorgt voor meer remvermogen en een hogere gemiddelde snelheid bergafwaarts en is bovendien lichter dan gebruikelijke olieretarders.

Bi-xenonkoplampen[1) 3)]. De bi-xenonlampen zorgen voor een hoge lichtopbrengst voor het dim- en grootlicht. Bovendien verbruiken ze aanzienlijk minder energie dan standaardlampen.

Active Brake Assist. Het wettelijk verplichte Active Brake Assist kan binnen de grenzen van het systeem rijdende obstakels voor de truck waarnemen, de chauffeur waarschuwen voor vastgestelde gevaren en eventueel de truck vroegtijdig tot stilstand afremmen om de kans op een ongeval en de gevolgen ervan te verminderen.

Koppelschotel met sensoren. De koppelschotel met sensoren geeft op het combi-instrument aan of de koppelschotel geopend of gesloten is. Dat verhoogt de veiligheid en bespaart reparatiekosten.

SideGuard Assist[1) 3) 6) 7) 8)]. Dit systeem kan de chauffeur tijdens het afslaan of wisselen van rijstrook ondersteunen, omdat het bewegende en stilstaande objecten aan de rechterzijde of in de dode hoek van het voertuig kan herkennen[9) 10)]. Wanneer een gevaar wordt herkend, wordt de chauffeur visueel en akoestisch gewaarschuwd.

Active Brake Assist 4[1) 3) 4) 11)]. De vierde generatie van het systeem ondersteunt de chauffeur[9) 10)] door een noodstop in te leiden wanneer stilstaande en bewegende objecten worden herkend. Bovendien remt het systeem het voertuig af wanneer bewegende voetgangers worden herkend. Hierdoor worden ongevallen voorkomen.

Veiligheidspakketten[1) 3)]**.** Deze pakketten ondersteunen de chauffeur en zorgen voor meer comfort en veiligheid. Met gunstige voorwaarden en aantrekkelijke lease-, financierings-, en verzekeringsmodellen.

Attentie-assistent[1) 2)]**.** Het systeem kan toenemende vermoeidheidsverschijnselen waarnemen en de chauffeur verzoeken een pauze in te lassen[9)].

Automatische afstandsregeling[1) 3)]**.** Het veiligheidssysteem met stop-and-go functie kan de chauffeur in stressvolle situaties ondersteunen en het risico op kop-staartbotsingen verminderen. Wanneer wordt vastgesteld dat een vooroprijdend voertuig dichterbij komt, wordt de snelheid automatisch verlaagd, zodat de ingestelde afstand kan worden aangehouden.

[1)] Alleen bij Antos.
[2)] Alleen leverbaar in combinatie met spoorassistent.
[3)] Optie.
[4)] Optie, alleen leverbaar in combinatie met automatische afstandsregeling.
[5)] Leverbaar in combinatie met motorrem, extra capaciteit.
[6)] Alleen leverbaar voor 4x2 LS en 6x2 L.
[7)] In combinatie met tank van 650 x 700 mm.
[8)] In combinatie met driedelig spatscherm.
[9)] Binnen de grenzen van het systeem.
[10)] Onder optimale voorwaarden.
[11)] Onder voorbehoud vanaf februari 2017 leverbaar.

De voordelen op een rij.

- **Elektronisch remsysteem met ABS, ASR, Brake Assist en rolsper**
- **Secundaire watergekoelde retarder**[1) 3) 5)] **met een remkoppel tot 3500 Nm**
- **Stabiliteitsregeling**
- **Active Brake Assist 4**[1) 3) 4) 11)]
- **Automatische afstandsregeling**[1) 3)] **met stop-and-go functie**
- **SideGuard Assist**[1) 3) 6) 7) 8)]
- **Attentie-assistent**[1) 2)]
- **Spoorassistent**
- **Overhelregeling**[1) 3)]
- **Bandenspanningscontrole**[1) 3)]
- **Bi-xenonkoplampen**[1) 3)]**, mistlampen**[3)]**, led-dagrijlicht**[3)] **en led-achterlichten**[3)]
- **Follow-me-home-verlichting**
- **Regen- en lichtsensor**[3)]
- **Koppelschotel met sensoren**[1) 3)]
- **Veiligheidspakketten**[1) 3)]

Maximale inzetbaarheid.

Voor kortere uitvaltijden en een hoge inzetbaarheid zorgen onder meer ons dichte werkplaatsnetwerk in Europa met langere openingstijden, Mercedes-Benz Service Complete en Service24h, voor snelle hulp bij pech.

Mercedes-Benz Service. Voor alle werkplaatshandelingen staan in heel Europa zo'n 1800 Mercedes-Benz werkplaatsen ter beschikking, waarvan een groot aantal tot 22.00 uur geopend is. Daarnaast zorgen onze getrainde medewerkers en een efficiënte logistiek ervoor dat uw truck na een korte reparatietijd weer de weg op kan.

Onderhoud. Door een aanduiding in de cockpit wordt u vroegtijdig geïnformeerd wanneer de volgende onderhoudsbeurt moet worden uitgevoerd. Hiervoor worden continu gegevens over de daadwerkelijke belasting van het voertuig beoordeeld, zoals het aantal koude starts, de slijtage van de remblokken en de toestand van de motorolie en overige aggregatenolie. Zo kan het onderhoud van tevoren worden ingepland en bijvoorbeeld met wettelijk verplichte keuringen worden gecombineerd. Hierdoor wordt extra uitval voorkomen.

Langere openingstijden. Van de circa 1800 werkplaatsen in heel Europa zijn er zo'n 300 tot 22.00 uur geopend en steeds meer zelfs tot middernacht. Daardoor kunnen onderhoudswerkzaamheden flexibeler worden gepland. Ook grotere reparaties kunnen vaak binnen één werkdag worden uitgevoerd, zodat uw truck niet langer dan absoluut nodig in de werkplaats hoeft te blijven.

Mercedes-Benz Truckonderhoudsmanagement[1]. In combinatie met de FleetBoard dienst 'Service' is Mercedes-Benz Truckonderhoudsmanagement als optie beschikbaar. Hierbij worden via FleetBoard[2] regelmatig onderhouds- en slijtagegegevens van het voertuig naar uw dealer verzonden, online vastgelegd en geanalyseerd – zonder dat de truck zelf naar de werkplaats hoeft. Zo kan het onderhouds- en slijtagepotentieel optimaal worden benut en kunnen uit te voeren onderhoudswerkzaamheden worden gebundeld. De Mercedes-Benz

werkplaats overlegt met u over de afspraken. Alles bij elkaar betekent dit een kortere stilstand en hogere beschikbaarheid van uw truck.

Mercedes-Benz Service24h met Telediagnose. Voor snelle hulp bij pech onderweg[3] is in heel Europa een telefoontje naar onze gratis[4] servicehotline 00800 – 5 777 7777 voldoende. Vervolgens zorgt de Service24h er direct voor dat u zo spoedig mogelijk weer verder kunt, en dat 365 dagen per jaar, 7 dagen per week en 24 uur per dag. Om de inzetbaarheid van de truck te verhogen, is in combinatie met de FleetBoard dienst 'Uptime' de Service24h met Telediagnose[5] beschikbaar. Bij pech onderweg worden de opgetreden storingen met één druk op een knop doorgegeven aan de betreffende Service24h-monteur. De monteur analyseert deze gegevens voordat hij naar de pechlocatie komt, en kan gericht voorbereidingen treffen – bijvoorbeeld door de benodigde Mercedes-Benz originele onderdelen mee te nemen. Hierdoor wordt de uitvaltijd korter – en u kunt uw transportopdracht zo snel mogelijk voortzetten.

Vooruitblik. Mercedes-Benz werkt continu aan oplossingen om het rendement en inzetbaarheid van uw truck te verhogen.

[1] Afhankelijk van de motoruitvoering.
[2] Optie.
[3] Bij letsel moeten eerst de politie en hulpdiensten worden ingeschakeld.
[4] Bij mobiele telefoons zijn de kosten afhankelijk van de serviceprovider. Vanuit niet-aangesloten Europese landen dient u het desbetreffende landelijke hulpnummer te bellen.
[5] Leverbaar in combinatie met FleetBoard 'Uptime'.
[6] Leverbaar in combinatie met FleetBoard 'Service' en 'Uptime'.
[7] Leverbaar in combinatie met Fleetboard 'Service'.

De voordelen op een rij.

- **Dicht Europees netwerk van circa 1800 werkplaatsen**
- **Lange openingstijden, deels tot 22.00 uur of zelfs middernacht**
- **Onderhoudssysteem voor vooruitplanning van onderhoud en voor korte uitvaltijden**
- **Mercedes-Benz Truckonderhoudsmanagement[7] voor verhoogde voertuigbeschikbaarheid en met langere onderhoudsintervallen tot 150 000 km[1] [6]**
- **Service24h: 24 uur per dag snelle hulp bij pech onderweg[3] met de gratis[4] servicehotline 00800 5 777 7777**

Originele accessoires:
voor een opvallend, individueel design.

De Atego en Antos zijn meer dan een truck. Ze zijn werkplek, reisgenoot en woonruimte. Het brede aanbod Mercedes-Benz originele accessoires is hier dan ook volledig op afgestemd – en biedt vele individuele vormgevingsmogelijkheden.

Verchroomde buitenspiegels. Met de tweedelige set voor de chauffeurs- en bijrijderszijde brengt u accenten aan en ziet uw voertuig er nog schitterender uit.

Houder/oplader voor mobiele telefoon. Met de universele houder/oplader kunt u uw mobiele telefoon comfortabel met behulp van de toetsen op het multifunctionele stuurwiel bedienen. Daarnaast wordt uw mobiele telefoon in de houder veilig opgeborgen en meteen opgeladen. De houder kan worden aangesloten op de buitenantenne.

Perfect uitzicht. De omlijsting rond het Mercedes-Benz logo onder de voorruit benadrukt het persoonlijke karakter van uw truck – en ook het Mercedes-Benz instapembleem trekt bij het instappen onmiddellijk de aandacht.

Altijd alles in het zicht. Met de achteruitrijcamera wordt het gebied direct achter de truck zichtbaar, wat de veiligheid bij het manoeuvreren verhoogt en aanrijdingen voorkomt. De achteruitrijcamera wordt geactiveerd zodra u de achteruitversnelling inschakelt.

Bescherming en comfort. De stoelhoezen beschermen de stoelen tegen slijtage, beschadiging en vuil. Ook voelen ze aangenaam aan en zijn ze eenvoudig en slipvast aan te brengen.

Velours- en ripsmatten. De slijtvaste vloermatten beschermen het interieur tegen beschadiging en vuil, passen perfect in de beenruimtes en zijn op de rug voorzien van een slipvaste laag.

Wielmoerafdekkingen. Omdat elk detail telt: de wielmoerafdekkingen beschermen de velg en wielmoeren tegen beschadiging en zorgen voor een fraai uiterlijk.

Opvallend detail. De rvs kieuwen[1)] voor de windgeleiders stralen kracht en dynamiek uit – en scherpen het eigen karakter van de Antos nog verder aan.

Windgeleiders voor zijruiten. De aerodynamisch geoptimaliseerde, getinte of transparante set voor de chauffeurs- en bijrijderszijde zorgt ervoor dat er met open ruiten kan worden gereden zonder dat het gaat tochten.

[1)] Alleen bij Antos.

Inhoud vrijblijvend. Wijzigingen in specificaties en uitrustingen voorbehouden. De gegevens in deze brochure moeten als voorlopig worden beschouwd. Ze komen overeen met de stand van zaken op het moment van redactiesluiting van deze brochure (08/16). Deze brochure is een internationale uitgave. Derhalve kunnen de afbeeldingen en omschrijvingen afwijken van de in België en Nederland geldende standaard- en leverbare uitvoeringen. Hiervoor verwijzen wij naar onze laatste prijslijst en technische specificatiebladen.
www.mercedes-benz.nl

Daimler AG, Mercedesstr. 137, 70327 Stuttgart TE/SM3 4500 · 4012 · **07**-02/0916 Gedrukt in Duitsland